25 anos

PESSIM TRUCK PARTS

CATÁLOGO DE PRODUTOS 2026/2027

QUALIDADE QUE **MOVE** SEU CAMINHO.

PRODUTOS DE ALTA QUALIDADE

LINHA COMPLETA PARA CAMINHÕES E CARRETAS

DURABILIDADE E CONFIANÇA

AGILIDADE NA ENTREGA

ATENDIMENTO ESPECIALIZADO

ÍNDICE

TRUCKS E CARRETAS

Pneumáticos – Suspensores	**3 a 7**
Molas Pneumáticas	**8 a 14**
Suspensor Eixo	**14 a 17**
Linha Randon	**19 a 31**
Linha Facchini	**33 a 38**
Linha Rodoviária	**39 a 42**
Linha Librelato	**43 a 44**
Linha Suspensys	**45 a 51**
Linha Noma	**53 a 56**
Linha KLL	**57 a 58**
Linha Iderol	**59 a 61**
Linha Guerra	**63 a 66**
Diversos	**67 a 70**
Engate	**71**
Válvulas Niveladoras	**71**
Quinta Roda	**73 a 76**

SUSPENSÃO

Buchas Olho de Mola	**77 a 95**
Estabilizador	**97 a 117**
Bieletas	**119 a 123**
Peças para Amortecedor	**125 a 136**
Buchas Bandeja	**137 a 140**
Buchas / Barra de Reação	**141 a 145**
Hastes Reação	**147 a 151**
Calços e Batentes	**153 a 165**
Mancal Central	**167 a 171**
Pinos e Parafusos Olho de Mola	**173 a 181**
Arruelas e Cônicos	**183 a 185**
Jumelos e Algemas	**187 a 196**
Suportes	**197 a 216**

Assentos e Sapatas	**217 a 220**
Guias e Calços	**221 a 226**
Cunhas e Separadores	**227 a 229**
Abraçadeiras Feixe Mola	**231 a 235**

CARROCERIA / CHASSI / CABINE

Aparabarros	**237 a 239**
Abas e Travessas	**241 a 242**
Suporte Estepe	**242**
Suporte Paralama	**243**
Molas Parachoque	**243 a 244**
Faixas Refletivas	**245**
Amarração de Carga	**245 a 246**
Espiral Limpeza de Cabine	**246**
Carroceria	**246 a 248**
Peças Basculante	**248 a 249**
Buchas e Coxim Cabine	**251 a 259**
Fixação	**261 a 262**
Diversos	**262 a 263**
Amortecedor de Cabine	**265 a 267**

FREIOS

Tubos Nylon e Mangueiras	**269**
Cano de Cobre	**269 a 270**
Flexíveis de Freio	**270 a 272**
Espiral Ligação	**272 a 274**
Mangueira com Trançado Têxtil	**274**
Conexões Freio a Ar – Milímetro	**275 a 277**
Conexões Freio a Ar – Polegada/Milímetro	**279 a 280**
Conexões Freio a Ar – Polegada	**281 a 283**
Conexões Adaptadores	**285 a 288**
Conexões Plásticas Polegada	**289 a 290**
Conexões Plásticas Milímetro	**291 a 292**
Conexões Instantâneas Milímetro	**293**
Conexões Instantâneas Polegada	**295**

Conexões Hidráulicas	**297 a 298**
Olhal e Parafuso Oco	**299**
Anéis de Vedação	**299 a 300**
Conexões Especiais	**301 a 303**
Válvulas e Registros	**305 a 308**
Mão de Amigo / Engates Rápidos	**309 a 310**
Catracas e Cuícas	**311**
Diafragma	**312 a 313**
Eixo "S"	**315 a 316**
Reparo "S"	**316 a 318**
Reparo Válvula	**318 a 320**
Bucha Eixo "S"	**320 a 322**
Pinos e Roletes	**322 a 325**
Suporte Patim	**326**
Sapata de Freio	**327**
Rebite Lona	**327**
Molas	**329 a 333**

QUÍMICOS

Químicos	**335 a 345**

FIXAÇÃO

Porcas	**347 a 354**
Parafuso Sextavado Aço	**355 a 364**
Parafuso Sextavado Ferro	**365 a 368**
Barra Roscada	**369**
Parafuso Francês	**370 a 371**
Parafuso Allen	**372 a 376**
Fendados	**377 a 383**
Pino de Centro	**385 a 389**
Rebite Cravo	**391 a 392**
Grampos de Mola	**394 a 413**
Rebite Ferro	**414**
Arruelas	**415 a 417**

Anel Elástico	**417 a 418**
Pino Elástico	**418 a 419**
Anel Elástico 3 Dentes	**419 a 420**
Anel O-Ring	**420**
Contra Pino	**421**
Trava R	**422**
Graxeiras	**423 a 424**
Abraçadeiras	**425 a 431**
Rebite Repuxo	**432**
Ferramentas	**433 a 435**
Gaveteiros	**435**

SUSPENSORES

0902000
SUSPENSOR RETO DA CARRETA (BOLSA 7.14)

Truck's e Semi-reboques
Base 980mm x Tampa 680mm

0902010
SUSPENSOR RETO DO TRUCK (BOLSA 6.13)

Truck LS
Base 850mm x Tampa 563mm

0902002
SUSPENSOR FORD E VW SUSPENSYS (BOLSA 7.14)

Ford e VW modelo suspensys
Base 825 a 850mm x Tampa 630mm

0902015
SUSPENSOR TRUCK E CAVALO MECÂNICO (BOLSA 6.13)

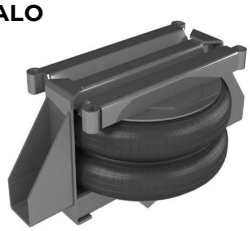

Truck LS Universal
Base 816mm x Tampa 566mm

0902004
SUSPENSOR SCANIA SUSPENSYS (BOLSA 7.14)

Scania modelo suspensys
Base 751mm x Tampa 560mm

0902020
SUSPENSOR RETO DO TRUCK (BOLSA 7.14)

Truck chassis até 880mm
Base 850mm x Tampa 640mm

0902005
SUSPENSOR REBAIXADO DA CARRETA (BOLSA 7.14)

Carretas
Base 940mm x Tampa 750mm

0902025
SUSPENSOR REBAIXADO DA CARRETA (BOLSA 7.14)

Carretas chassis até 1040mm
Base 1020mm x Tampa 850mm

PESSIM TRUCK PARTS

9041285
SUSPENSOR TRUCK REBAIXADO (BOLSA 7.14)

Trucks chassis até 890mm
BASE 850MM

0902030 /
AD00100J00
BOLSA PNEUMÁTICA GRANDE ENCAIXE 7.15

Suspensor sistema encaixe
Diam. 380mm x Alt. 195mm

0902027
212007153
BOLSA PNEUMÁTICA PEQUENA PARA ARO

Suspensor sistema aro e parafusos
Diam. 407mm x Alt. 200mm

0902031
BOLSA PNEUMÁTICA PEQUENA ENCAIXE 6.13

Suspensor sistema encaixe
Diam. 334mm x Alt. 224mm

0902028
212007152
BOLSA PNEUMÁTICA GRANDE PARA ARO

Suspensor sistema aro e parafusos
Diam. 472mm x Alt. 200mm

0902032
00135J00 / 260000552 / 8035232B01
BOLSA PNEUMÁTICA GRANDE ENCAIXE

Suspensor sistema encaixe
Diam. 380mm x Alt. 225mm

0902029
BOLSA PNEUMÁTICA GRANDE ENCAIXE 7.14

Suspensor sistema encaixe
Diam. 380mm x Alt. 185mm

0902034
8035224B01 / 6953270001/AD00115J00
BOLSA PNEUMÁTICA GRANDE ENCAIXE

Suspensor sistema encaixe
Diam. 380mm x Alt. 260mm

PESSIM TRUCK PARTS

0902040 /
ARO ALUMINIO PARA SUSPENSOR PEQUENO

SUSPENSORES COM PARAFUSOS
387 X 448,5 MM

0902045 /
ARO ALUMINIO PARA SUSPENSOR GRANDE

SUSPENSOR COM PARAFUSO
448 X 510 MM

0902050 /
PARAFUSO RECARTILHADO ANEL SUSPENSOR

ANEL ALUMINO SUSPENSOR
M 10 X 38 MM (PASSO 1,5)

0902055 /
PARAFUSO RECARTILHADO ANEL SUSPENSOR

ANEL ALUMINIO SUSPENSOR
M 10 X 48 MM (PASSO 1,5)

0902060 /
CHAPA U PARA GRAMPO SUSPENSOR

GRAMPO DE SUSPENSOR
MODELO D

0902062 /
SUPORTE DE FIXAÇÃO DO SUSPENSOR 3 FUROS

FIXAÇÃO DO SUSPENSOR
3 FUROS

0902064 /
SUPORTE DE FIXAÇÃO DO SUSPENSOR 2 FUROS

FIXAÇÃO DO SUSPENSOR
2 FUROS

9040218 /
SUPORTE DE FIXAÇÃO (LADO ESQUERDO)

MODELO AXOR
LARG. FUROS 248 MM

9040219 /
SUPORTE DE FIXAÇÃO (LADO DIREITO)

MODELO AXOR
LARG. FUROS 248 MM

0902066 /
PRATO SUPERIOR DO SUSPENSOR MENOR

SUSPENSOR ENCAIXE 6.13
SEM FURO PARA BUJÃO

0902068 /
PRATO INFERIOR DO SUSPENSOR MENOR

SUSPENSOR ENCAIXE 6.13
COM FURO PARA BUJÃO

0902070 /
PRATO SUPERIOR DO SUSPENSOR GRANDE

SUSPENSOR ENCAIXE 7.14
SEM FURO PARA BUJÃO

0902072 /
PRATO INFERIOR DO SUSPENSOR GRANDE

SUSPENSOR ENCAIXE 7.14
COM FURO PARA BUJÃO

9040220 /
PRATO DO SUSPENSOR 2012 7.14 (SUPERIOR)

SUSPENSOR ENCAIXE 7.14
LARG. 510 X ENC. 380 MM

9040221 /
PRATO DO SUSPENSOR 2012 7.14 (INFERIOR)

SUSPENSOR ENCAIXE 7.14
LARG. 510 X ENC. 380 MM

0902084 /
PRATO SUPERIOR DO SUSPENSOR PARA ARO MAIOR

SUSPENSOR PARAFUSO MAIOR
SEM FURO

0902085 /
PRATO INFERIOR DO SUSPENSOR PARA ARO MAIOR

SUSPENSOR PARAFUSO MAIOR
COM FURO

0902086 /
PRATO SUPERIOR DO SUSPENSOR PARA ARO MENOR

SUSPENSOR PARAFUSO MENOR
SEM FURO

PESSIM TRUCK PARTS

0902087 /
PRATO INFERIOR DO SUSPENSOR PARA ARO MENOR

SUSPENSOR PARAFUSO MENOR
COM FURO

0902074 /
KIT PARA INSTALACAO DO SUSPENSOR

SUSPENSORES

9040245 /
KIT PARA INSTALAÇÃO DO SUSPENSOR

TRUCK

0902076 /
LIMITADOR DO SUSPENSOR

SUSPENSOR

0902078 /
BASE PARA REBAIXAR SUSPENSOR MENOR

SUSPENSORES
150 MM

0902080 /
BASE PARA REBAIXAR SUSPENSOR MAIOR

SUSPENSORES
200 MM

0902082 /
SUPORTE DO SUSPENSOR

SUSPENSORES
ALT. 185 X LARG. 170 MM

0902088 /
TRAVESSA INFERIOR BOLSA GRANDE

SUSPENSOR ENCAIXE 7.14
COMP. 980 MM

0902089 /
TAMPA SUPERIOR BOLSA GRANDE

SUSPENSOR ENCAIXE 7.14
COMP. 680 MM

0902090 /
TRAVESSA INFERIOR BOLSA GRANDE

SUSPENSOR REBAIXADO ENCAIXE 7.14
COMP. 940 MM

9040222 /
TAMPA SUPERIOR BOLSA GRANDE

SUSPENSOR ENCAIXE 7.14
COMP. 750 MM

1161000 /
VALVULA DESCARGA RÁPIDA

SUSPENSORES
1/4 NPT

1161350 /
VALVULA ACIONAMENTO TIC-TAC

SUSPENSORES
1/4 NPT

1161375 /
VALVULA ACIONAMENTO 3 VIAS

SUSPENSORES
1/4 NPT

1162118 /
MANOMETRO

SUSPENSORES
1/4 NPT

0304420 /
GRAMPOS DO SUSPENSOR

SUSPENSORES
7/8 X 130 X 550 D

0301410 /
GRAMPOS DO SUSPENSOR

SUSPENSORES
7/8 X 130 X 600 D

0301411 /
GRAMPOS DO SUSPENSOR

SUSPENSORES
7/8 X 130 X 650 D

PESSIM TRUCK PARTS

0301412 /
GRAMPOS DO SUSPENSOR

SUSPENSORES
7/8 X 130 X 700 D

0301413 /
GRAMPOS DO SUSPENSOR

SUSPENSORES
7/8 X 130 X 750 D

0301415 /
GRAMPOS DO SUSPENSOR

SUSPENSORES
7/8 X 130 X 800 D

0304422 /
GRAMPOS DO SUSPENSOR

SUSPENSORES
7/8 X 130 X 850 D

0304423 /
GRAMPOS DO SUSPENSOR

SUSPENSORES
7/8 X 130 X 900 D

0304480 /
GRAMPOS DO SUSPENSOR

SUSPENSORES
7/8 X 140 X 650 D

0304481 /
GRAMPOS DO SUSPENSOR

SUSPENSORES
7/8 X 140 X 700 D

0304482 /
GRAMPOS DO SUSPENSOR

SUSPENSORES
7/8 X 140 X 750 D

0304485 /
GRAMPOS DO SUSPENSOR

SUSPENSORES
7/8 X 226 X 550 CV

0304486 /
GRAMPOS DO SUSPENSOR

SUSPENSORES
7/8 X 226 X 565 CV

0304487 /
GRAMPOS DO SUSPENSOR

SUSPENSORES
7/8 X 226 X 578 CV

0304490 /
GRAMPOS DO SUSPENSOR

SUSPENSORES
7/8 X 226 X 580 CB

0304491 /
GRAMPOS DO SUSPENSOR

SUSPENSORES
7/8 X 226 X 600 CB

0304492 /
GRAMPOS DO SUSPENSOR

SUSPENSORES
7/8 X 226 X 650 CB

0304493 /
GRAMPOS DO SUSPENSOR

SUSPENSORES
7/8 X 226 X 700 CB

0304494 /
GRAMPOS DO SUSPENSOR

SUSPENSORES
7/8 X 226 X 750 CB

0304495 /
GRAMPOS DO SUSPENSOR

SUSPENSORES
7/8 X 226 X 800 CB

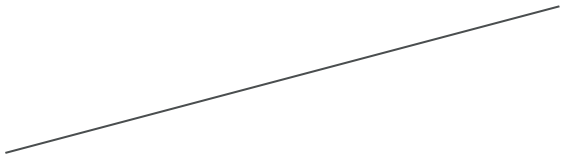

PESSIM TRUCK PARTS

MOLA PNEUMÁTICA

1001000 / 1543691 / 1422750
KIT MOLA PNEUMÁTICA SUSP. EIXO SCANIA

Série 4 e 5 até 2009 (Tração e 3º eixo)

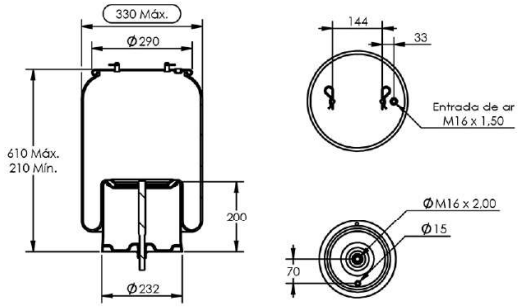

1001005 / 1865759/1402423
KIT MOLA PNEUMÁTICA SUSP. EIXO SCANIA

Série 4, 5 e 6 (3º eixo)

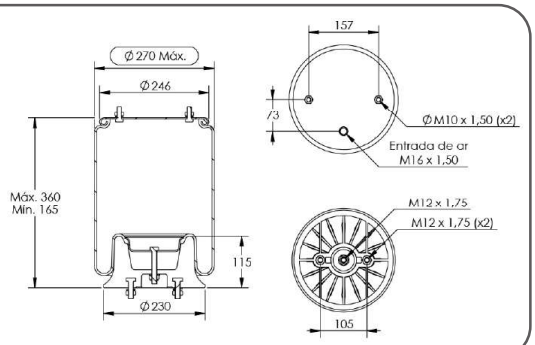

1001010 /
1903608/1944314/2357460
KIT MOLA PNEUMÁTICA SUSP. EIXO SCANIA

Série 5 e 6 2010 em diante (Tração e 3º eixo)

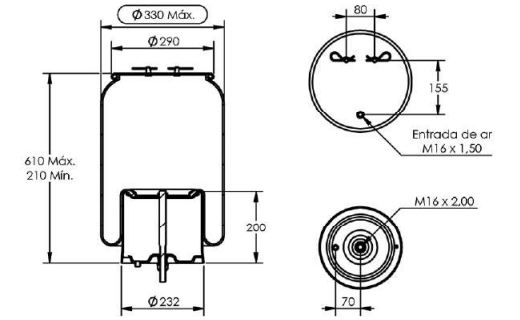

1001030 / 1076594
KIT MOLA PNEUMÁTICA SUSP. EIXO VOLVO/VW/FORD

FH / NH - VW Titan 18.310 - Ford Cargo (Tração e 3º eixo)

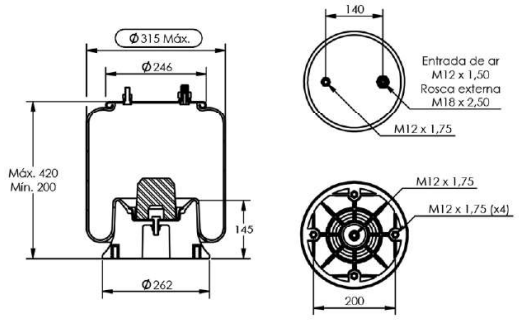

1001031 /
BASE INFERIOR NYLON

Facchini

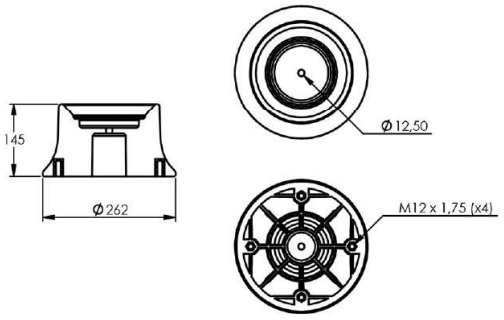

1001035 / 20582215 / 21961456
KIT MOLA PNEUMÁTICA SUSP. EIXO VOLVO

FH / FM 2004 até 2014 (Tração e 3º eixo)
Diam. 275 Máx.

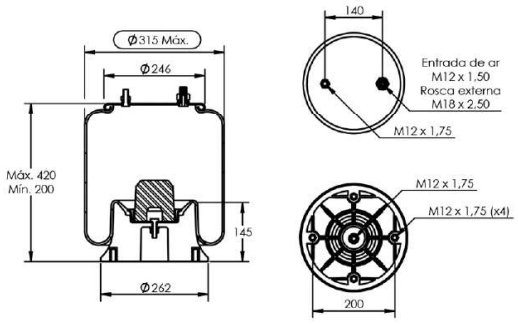

1001040 / 205.822.06
KIT MOLA PNEUMÁTICA SUSP. EIXO VOLVO

FH / FM 2004 até 2014 (Tração)
Diam. 235 Máx.

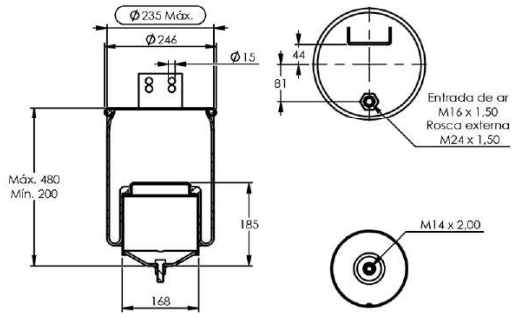

1001045 / 21224751 / 21224749
KIT MOLA PNEUMÁTICA SUSP. EIXO VOLVO

FH / FM 2015 em diante (Tração)
Diam. 235 Máx.

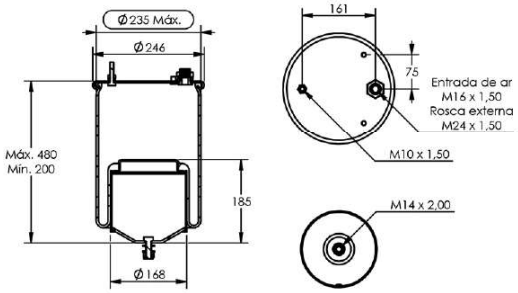

1001050 / 21224745 / 22058740
KIT MOLA PNEUMÁTICA SUSP. EIXO VOLVO

FH / FM 2015 em diante (Tração)
Diam. 275 Máx.

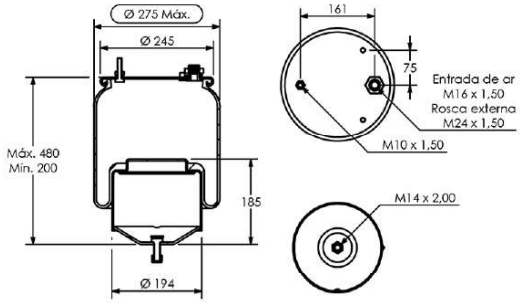

PESSIM TRUCK PARTS

1001060 / A942.320.0121
MOLA PNEUMÁTICA SUSP. EIXO MERCEDES

Axor / Actros (Tração e 3º Eixo sem sensor)
Sem sensor

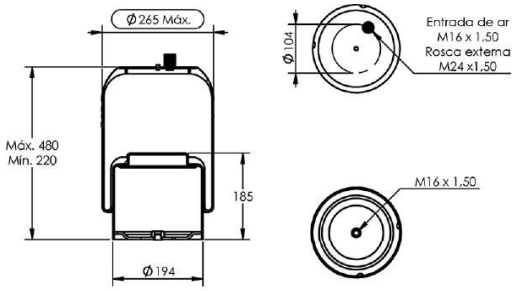

1001065 / A942.320.2921
MOLA PNEUMÁTICA SUSP. EIXO MERCEDES

Axor / Actros (Tração e 3º Eixo com sensor)
Com sensor

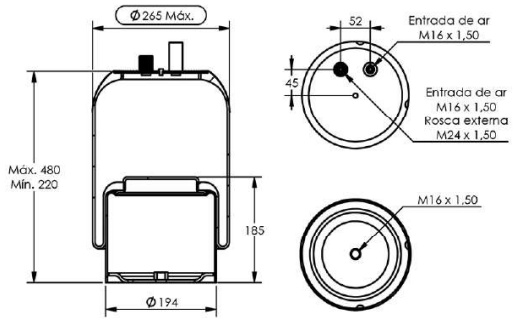

1001068 /
BASE INFERIOR MOLA PNEUMÁTICA MERCEDES

Actros / Axor

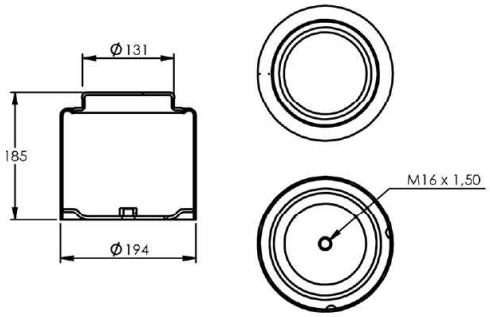

1001070 / A958.320.0321
KIT MOLA PNEUMÁTICA SUSP. EIXO MERCEDES

Axor / Actros
Sem sensor

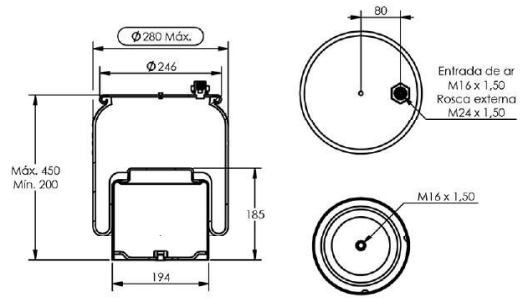

1001075 / A958.320.0421
KIT MOLA PNEUMÁTICA SUSP. EIXO MERCEDES

Axor / Actros
Com sensor

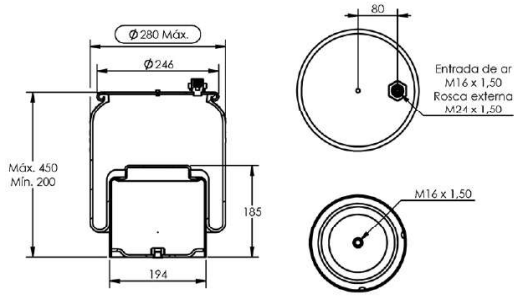

1001100 / 212100261/9200164/ MOP059001
KIT MOLA PNEUMÁTICA SUSP. EIXO RANDON

Randon

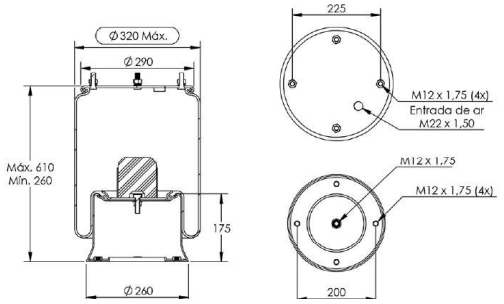

1001101 /
BASE INFERIOR MOLA PNEUMÁTICA RANDON

Randon

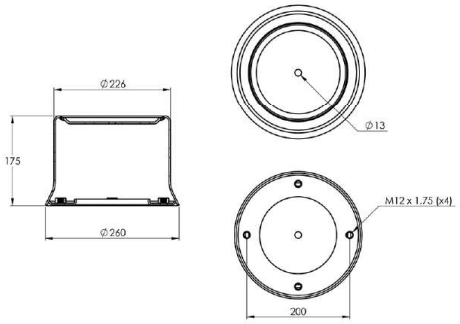

1001105 / 212100375
KIT MOLA PNEUMÁTICA SUSP. EIXO RANDON

Randon

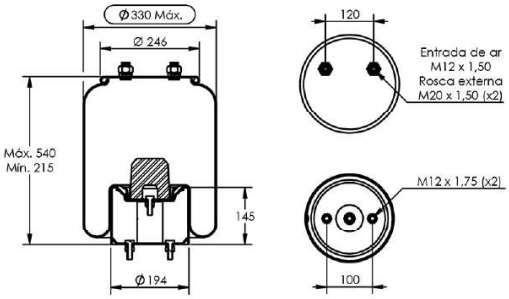

1001106 /
BASE INFERIOR MOLA PNEUMÁTICA RANDON

Randon

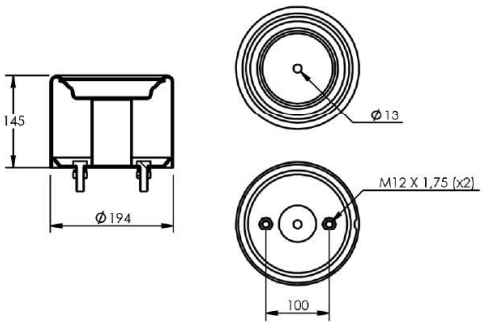

1001130 /
308501705/212100301/8000603
KIT MOLA PNEUMÁTICA SUSP. EIXO FACCHINI

Facchini

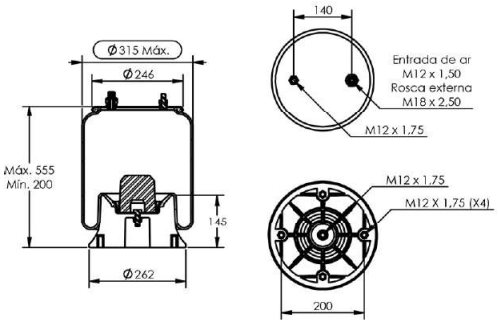

PESSIM TRUCK PARTS

1001135 / 308501715
KIT MOLA PNEUMÁTICA SUSP. EIXO FACCHINI

Facchini

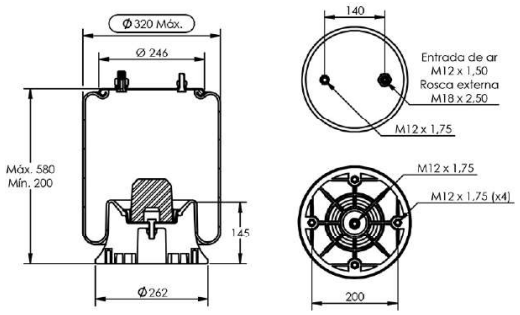

1001140 / 690387940-4035/80006-20
KIT MOLA PNEUMÁTICA SUSP. EIXO FACCHINI

Facchini

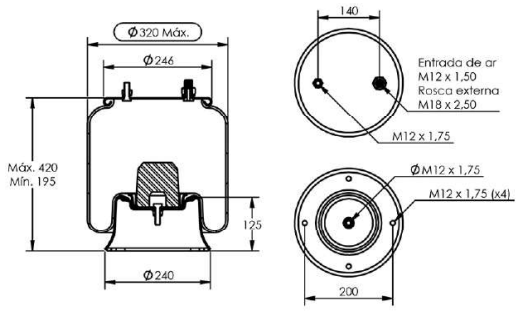

1001150 / 308501719
KIT MOLA PNEUMÁTICA SUSP. EIXO FACCHINI

Facchini

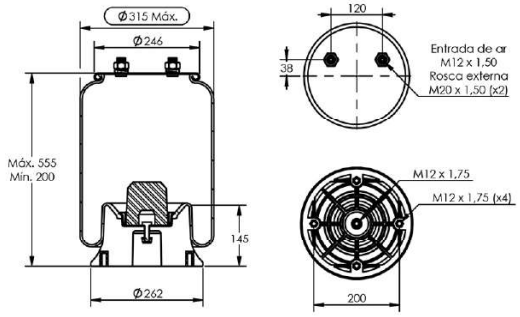

1001155 / 308501720
KIT MOLA PNEUMÁTICA SUSP. EIXO FACCHINI

Facchini

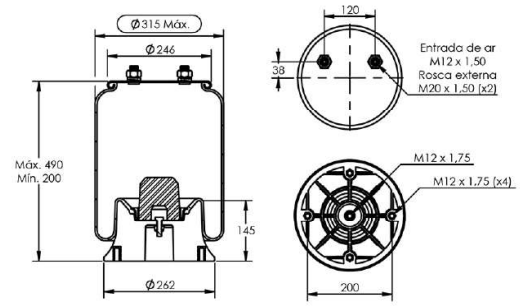

1001165 / 8035244B01
KIT MOLA PNEUMÁTICA SUSP. EIXO

KLL

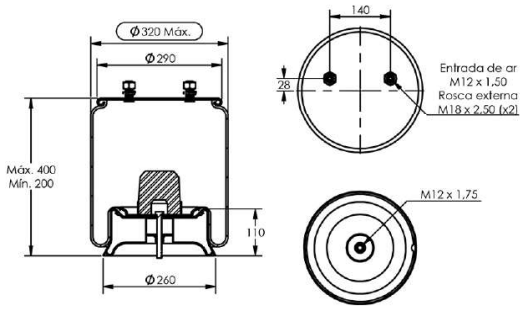

1001170 / 500200428005/8000624
KIT MOLA PNEUMÁTICA SUSP. EIXO GUERRA

Guerra

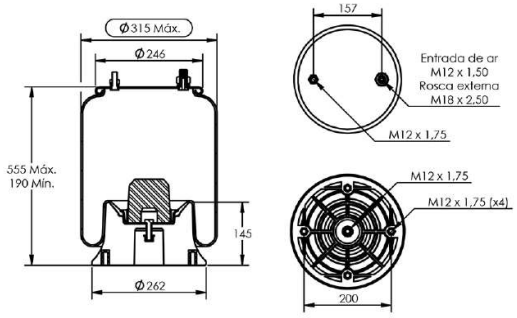

01001175 / 308501706
KIT MOLA PNEUMÁTICA SUSP. EIXO FACCHINI

Facchini

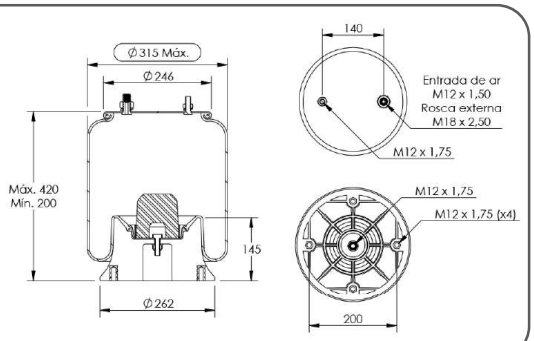

1001180 / MOP.059.000.004
KIT MOLA PNEUMÁTICA SUSP. EIXO

Librelato / Rodofort

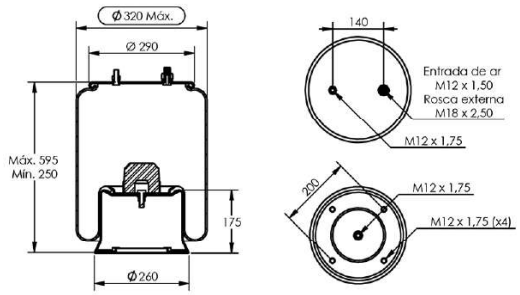

1001185 /
KIT MOLA PNEUMÁTICA SUSP. EIXO GUERRA

Guerra / Recrusul

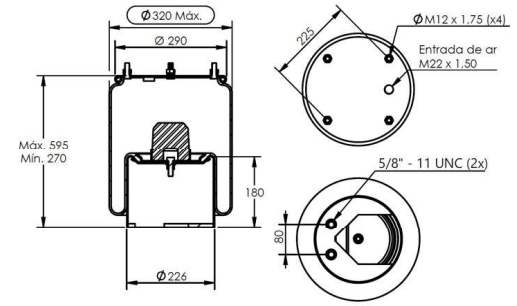

1001190 /
KIT MOLA PNEUMÁTICA SUSP. EIXO NOMA

Noma

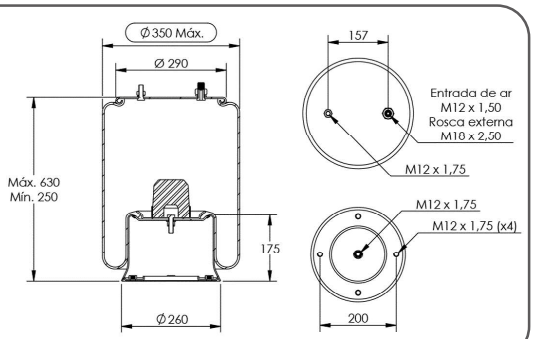

1001195 / 308501721
KIT MOLA PNEUMÁTICA SUSP. EIXO FACCHINI

Facchini

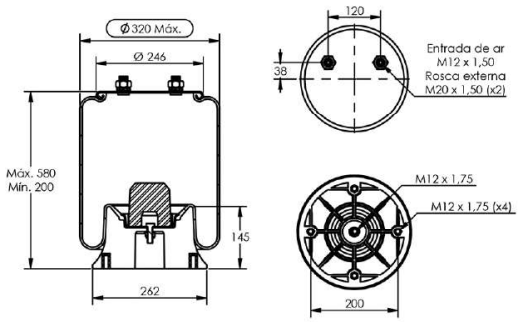

SUSPENSOR EIXO

1001110 / 212100337/AD00076J00
SUSPENSOR EIXO

Randon / Jost / Suspensys / Rodofort

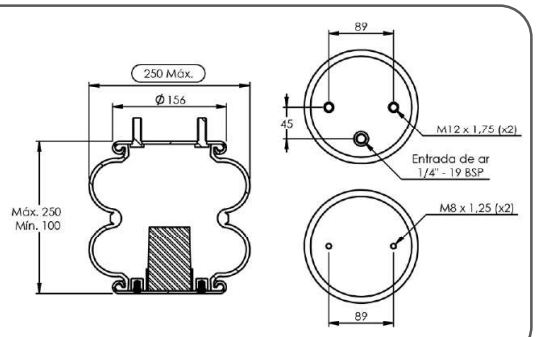

1001112 /
212100278/5036002015006/
MOP059000003
SUSPENSOR EIXO

Randon / Guerra / Suspensys / América / Ibero

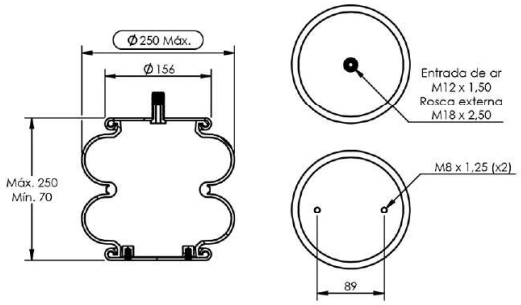

1001114 / 212100273/212100062
MOLA SUSPENSOR EIXO

Randon

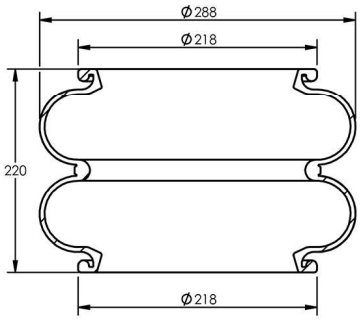

1001116 / 9200165A
SUSPENSOR EIXO

Randon / Noma

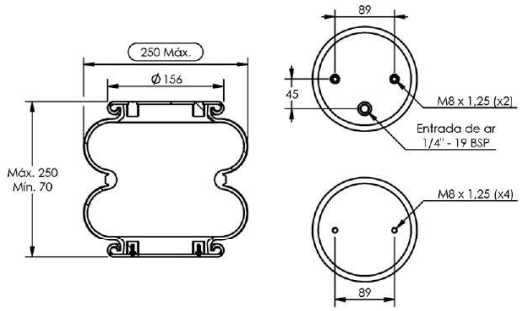

1001118 / AD00909J00/212100337
SUSPENSOR EIXO

Jost / Randon

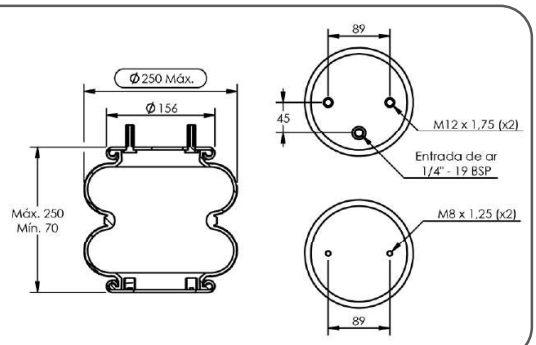

1001119 / 308501713
SUSPENSOR EIXO

Facchini / Rodofort

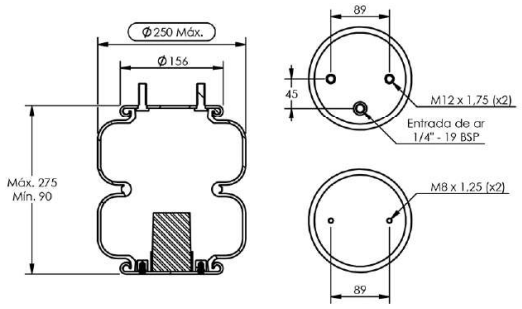

1001120 / 308501711/8035231B01
SUSPENSOR EIXO FACCHINI

Facchini

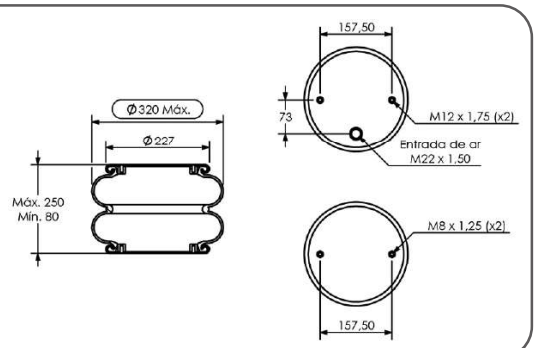

1001121 / 5002004018000/8927
SUSPENSOR EIXO

Guerra / Três eixos

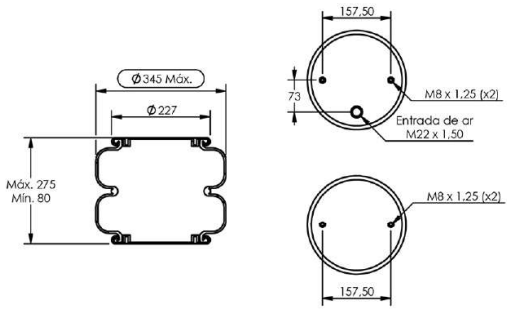

PESSIM TRUCK PARTS

1001122 / 5002004062000
SUSPENSOR EIXO GUERRA

Guerra

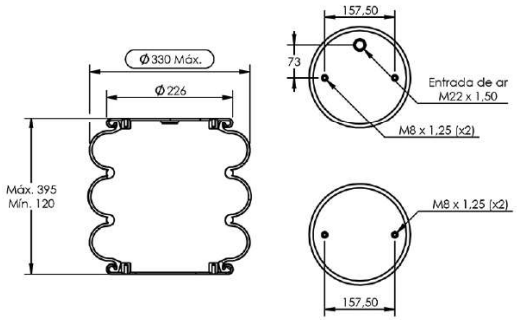

1001123 /
SUSPENSOR EIXO

KLL

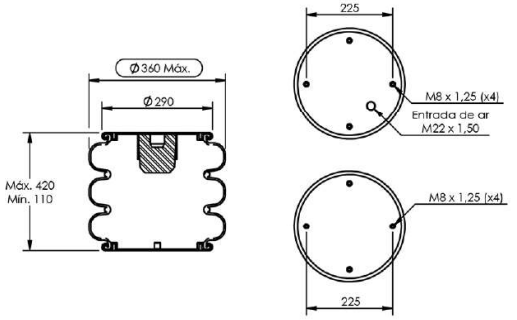

1001124 / 0308501701/
MOP059000002
SUSPENSOR EIXO

Facchini / Ibero

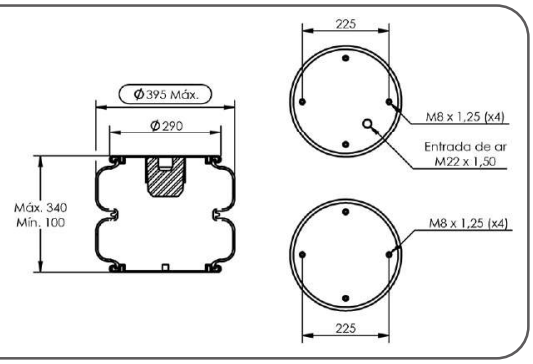

1001125 /
SUSPENSOR EIXO

Guerra / Randon

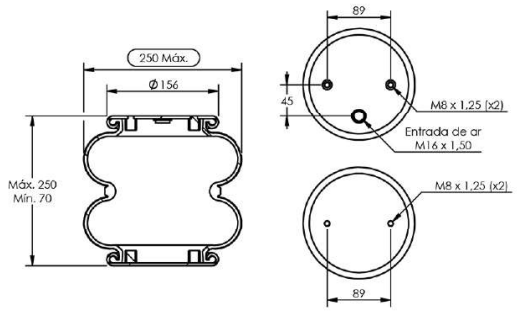

1001126 / 8035228B01
SUSPENSOR EIXO

Guerra / Noma / Rhodoss / Eixo KLL

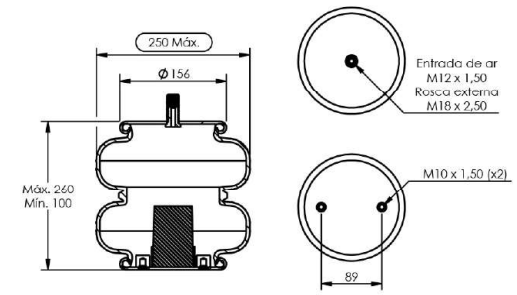

TRUCKS E CARRETAS

1001160 / 80006-26/308501702
SUSPENSOR EIXO

Facchini / HBZ

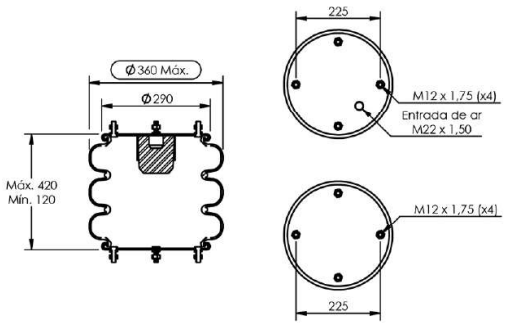

9040469 / 950822
SUSPENSOR EIXO

Rodofort / Saf-Holland / KII

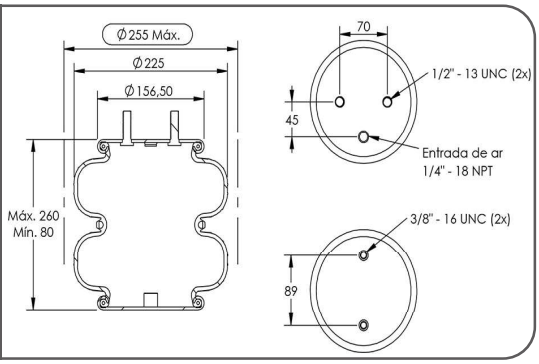

9040470 / 100000209997
SUSPENSOR EIXO

Tas / Suspensys

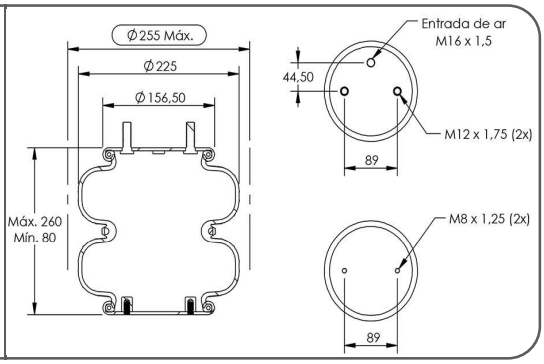

BUCHAS

0900020 /
BUCHA COM ABA TIRANTE DA SUSPENSAO (LONADA)

CARRETAS RANDON / NOMA
INT. 37 X 70 X COMP. 50,5MM

0900025 /
BUCHA SEM ABA TIRANTE DA SUSPENSAO (LONADA)

CARRETAS RANDON / NOMA
INT. 37 X 70 X COMP. 50,5MM

0900040 /202000039
BUCHA SEM ABA TIRANTE DA SUSPENSAO (SINTETICA)

CARRETAS RANDON / NOMA
INT. 37 X 70 X COMP. 50,5MM

0017000 /
BUCHA TIRANTE RANDON/NOMA (PU AMARELA)

RANDON
INT. 36 X EXT. 70 X COMP. 50 MM

0900080 /
BUCHA CONICA 3º EIXO SUSPENSAO PNEUMATICA DUPLO

TRUCKS E CARRETAS COM SUSPENSÃO PNEUMATICA
INT. 70 X 90/105 X COMP. 85,5 MM

0900095 /3893205581
BUCHA CONICA BARRA DE REACAO DA SUSPENSAO CARRETA

CARRETA RANDON SL
INT. 30 X EST. MAIOR 54,5 X EST. MENOR 45 X COMP.

0017022 /
BUCHA C/TUBO RANDON S.LEVE (PU AMARELA)

RANDON SL
INT. 30 X EXT. 55 X COMP. 62 MM

0900127 /208006277
BUCHA TIRANTE DA SUSPENSAO CARRETA RANDON (IABV)

CARRETA RANDON 2000 / CARRETA RANDON MODELO LUB-FREE
INT. 24,2 X 58,2 X COMP. 62,7MM

9040063 /208006277
BUCHA TIRANTE SUSPENSAO CARRETA RANDON (PGD)

CARRETA RANDON 2000 / CARRETA RANDON MODELO LUB-FREE
INT. 24,2 X 58,2 X COMP. 62,7 MM

9001272 /R71000018
BUCHA TIRANTE DA SUSPENSAO CARRETA RANDON (ORIGINAL)

CARRETA RANDON 2000 / CARRETA RANDON MODELO LUB-FREE
INT. 24,2 X EXT. 58,2 X COMP. 62,7MM

0900132 /7001002326007
BUCHA DA CARRETA SUSPENSAO A AR (FURO FORA DE CENTRO)

FACCHINI/GUERRA
INT. 20 X 63 X COMP. 73MM

0900141 /212008921
BUCHA DA BALANCA LUB FREE CARRETA RANDON

CARRETAS RANDON LUB-FREE (2006 EM DIANTE)
INT. 30,2 X 84,7 X COMP. 119 MM

0900143 /212009133
BUCHA SUSPENSAO PNEUMATICA RANDON NOVA (IABV)

CARRETA RANDON FS250 NOVA
INT. 40 X EXT. 152 X COMP. 145MM

9001432 /212009133
BUCHA SUSPENSAO PNEUMATICA RANDON NOVA (PGD)

CARRETA RANDON FS250 NOVA
INT. 40 X EXT. 152 X COMP. 145MM

0900144 /7326246
TUCHO PARA BUCHA SUSPENSAO A AR

RANDON FS250 NOVA
INT. 22 X EXT. 39 X COMP. 118 MM

0900146 /70000035
CASTANHA DA BUCHA SUSPENSAO PNEUMATICA RANDON NOVA

RANDON FS250 NOVA
INT. 30 X 39,6 X COMP. 36,8 MM

0900145 /212009133
BUCHA SUSP. PNEUMATICA RANDON NOVA (CURTA)

FS 250 TRUCK'S E CARRETAS RANDON NOVA
INT. 40 X EXT. 152 X COMP. 132,5MM

PESSIM TRUCK PARTS

0900163 /100000133571
BUCHA SUSPENSAO PNEUMATICA RANDON (MACIÇA) (IABV)

CARRETAS RANDON FS250 (2014 EM DIANTE)
INT. 40 X EXT. 152 X COMP. 132,5MM

9001632 /100000133571
BUCHA SUSPENSAO PNEUMATICA RANDON (MACIÇA) (PGD)

CARRETAS RANDON FS250 (2014 EM DIANTE)
INT. 40 X EXT. 152 X COMP. 145MM

9040322 /100000178327
BUCHA DA SUSPENSÃO PNEUMÁTICA TAS

SUSPENSYS TAS
INT. 40,2 X EXT. 150 X COMP. 171 MM

0900164 /
TUCHO PARA BUCHA SUSPENSAO PNEUMATICA

RANDON FS250 NOVA
INT. 30,2 X 39,6 X COMP. 118,8 MM

0900148 /921226663
ARRUELA ENCOSTO BUCHA SUSPENSAO PNEUMATICA

RANDON FS250 NOVA
INT. 78 X 159 X ESP. 6,5 MM

0900149 /921226663
ARRUELA ENCOSTO BUCHA SUSPENSAO PNEUMATICA

RANDON FS250 NOVA
INT. 63,5 X 156 X ESP. 6,5 MM

0900156 /
BORRACHA PROTETORA SAPATA DA SUSPENSAO

CARRETAS RANDON (SUSPENSÃO BOGIE)
LARG. 100 X ALT. 177,5 X COMP. 256 MM

0900166 /100000014915
BUCHA DA BARRA EQUALIZADORA DA SUSPENSAO MECANICA

LUBFREE DISTANCIADA
INT. 24,5 X 68,3 X COMP. 75MM

BALANÇAS

0904015 /
BALANCA TRUCK RANDON PINO 60

TRUCK RANDON
PINO 60 X MOLA 85 X COMP. 550 MM

0904004 /
BALANCA DO TRUCK RANDON PINO 60 (FURO FORA DO CENTRO)

TRUCK RANDON
PINO 60 X MOLA 85 X COMP. 560 MM

0904010 /
BALANCA DA CARRETA RANDON MODERNA

CARRETA RANDON MODERNA
PINO 60 X MOLA 95 X COMP. 550 MM

9040125 /
BALANCA DO TRUCK (RETA)

RANDON
PINO 60 X MOLA 85 X COMP. 550 MM

9040126 /
BALANCA DO TRUCK RETA (FURO FORA DE CENTRO)

RANDON
PINO 60 X MOLA 85 X COMP. 550 MM

0904002 /
BALANCA ASA DELTA CARRETA PINO 60

CARRETAS
PINO 60 X MOLA 95 X COMP. 500 MM

0904006 /
BALANCA ASA DELTA CARRETA PINO 50

CARRETAS
PINO 50 X MOLA 95 X COMP. 500 MM

0904008 /
BALANCA ASA DELTA TRUCK PINO 60

TRUCK
PINO 60 X MOLA 85 X COMP. 500 MM

9040127 /
BALANCA DO CAVALO

RANDON
PINO 50 X MOLA 95 X COMP. 540 MM

0904019 /
BALANCA TRUCK MODERNA (BUCHA FORA DE CENTRO)

TRUCK RANDON
PINO 50 X MOLA 85 X COMP. 570 MM

0904052 /
BALANCA CARRETA LUB FREE 2007 (COMPLETA)

CARRETAS RANDON LUB FREE
PINO 30 X MOLA 95 X COMP. 522 MM

0904060 /
BALANCA CARRETA LUB FREE 2012 (COMPLETA)

CARRETA RANDON LUB FREE 2012
PINO 30 X MOLA 95 X COMP. 515 MM

0904082 /
BALANCA CARRETA SUSP. DISTANCIADA (TENSOR 30MM) PINO 50MM

RANDON
PINO 50 X MOLA 95 X TENSOR FURO 30 MM

0904084 /
BALANCA CARRETA SUSP. DISTANCIADA TENSOR 24MM PINO 50MM

RANDON
PINO 50 X MOLA 95 X TENSOR FURO 24 MM

0904014 /
BALANCA CARRETA RANDON ANTIGA PINO 60

CARRETA RANDON ANTIGA
PINO 60 X MOLA 95 X COMP. 650 MM

9040076 /
BALANCA CARRETA SUSP. DISTANCIADA TRASEIRA PINO 50MM

RANDON
PINO 50 X MOLA 95 X FURO 30 MM

9040077 /
BALANCA CARRETA SUSP. DISTANCIADA DIANT. PINO 50MM

RANDON
PINO 50 X MOLA 95 X FURO 30 MM

9040128 /
BALANCA SUSPENSAO DISTANCIADA 2E LUBFREE

RANDON
PINO 30 X MOLA 95 X FURO 24 MM

0900780 /
ARRUELA EXTERNA DA BALANCA 3/16

EXTERNA LATERAL BALANÇA
INT. 90 X EXT. 130 X ESP. 3/16

0900785 /
ARRUELA EXTERNA DA BALANCA 1/4

EXTERNA LATERAL BALANCA
INT. 100 X EXT. 150 X ESP. 1/4

0900781 /
ARRUELA EXTERNA DA BALANCA 5/16

EXTERNA LATERAL BALANÇA
INT. 100 X EXT. 150 X ESP. 5/16

0900786 /
ARRUELA QUADRADA EXTERNA DA BALANCA 3/16

EXTERNA LATERAL DA BALANÇA
INT. 100 X EXT. 150 X ESP. 3/16

0900787 /
ARRUELA QUADRADA EXTERNA DA BALANCA 1/4

EXTERNA LATERAL DA BALANÇA
INT. 100 X EXT. 150 X ESP. 1/4

0900788 /
ARRUELA QUADRADA EXTERNA DA BALANCA 5/16

EXTERNA LATERAL DA BALANÇA
INT. 100 X EXT. 150 X ESP. 5/16

0900836 /
DESLIZANTE ESFREGA DA BALANÇA TRUCK

BALANÇA MOLA 82 MM
MOLA 82 X 170 MM CHAPA 1/2

0900837 /
DESLIZANTE ESFREGA DA BALANCA CARRETAS

BALANÇA MOLA 92 MM
MOLA 92 X 185 MM CHAPA 1/2

0900838 /
DESLIZANTE ESFREGA DA BALANCA MOLA 100MM

BALANÇAS COM MOLA 100 MM
MOLA 100 X 185 MM - CHAPA 1/2

PESSIM TRUCK PARTS

0901349 /
BUCHA INTERNA DA BALANCA

TRUCK E CARRETA
INT. 60 X EXT. 75 X COMP. 110 MM

0901352 /
BUCHA INTERNA DA BALANCA 60 MM

TRUCK'S E CARRETAS
INT. 60 X EXT. 75 X XOMP. 65 MM

0901355 /
BUCHA INTERNA DA BALANCA 50 MM

TRUCK E CARRETA
INT. 50 X EXT. 60 X COMP. 50 MM

0901365 /
BUCHA INTERNA DA BALANCA 60 MM

TRUCK E CARRETA
INT. 60 X EXT. 75 X COMP. 120 MM

0901378 /
BUCHA EXTERNA DA BALANCA 75MM

TRUCK E CARRETA
INT. 75 X EXT. 91 X COMP. 120 MM

SUPORTES

0905002 /
SUPORTE CENTRAL DO TRUCK RANDON

TRUCK RANDON
PINO 60 MM X ALT. 420 MM

0905004 /
SUP. TRAS. TRUCK RANDON

0905008 /
SUPORTE TRASEIRO DO TRUCK (LADO DIREITO)

RANDON
MOLA 85 X ALT. 240MM

0905010 /
SUPORTE TRASEIRO DO TRUCK (LADO ESQUERDO)

RANDON
MOLA 85 X ALT. 240 MM

0905006 /
SUPORTE DIANTEIRO E TRASEIRO CARRETA RANDON

CARRETA RANDON ANTIGA
MOLA 95 MM X ALT. 320 MM

0905014 /
SUPORTE DIANTEIRO DO TRUKAO (ESQUERDO)

RANDON
MOLA 95 X ALT. 495 X LARG. 420 MM

0905016 /
SUPORTE DIANTEIRO DO TRUKAO (DIREITO)

RANDON
MOLA 95 X ALT. 495 X LARG. 420 MM

0905022 /
SUPORTE CENTRAL DO TRUKAO (ESQUERDO)

RANDON
PINO 50 X BAL. 130 X ALT. 390 MM

0905024 /
SUPORTE CENTRAL DO TRUKAO (DIREITO)

RANDON
PINO 50 X BAL. 130 X ALT. 390 MM

0905026 /
SUPORTE TRASEIRO DO TRUKAO

RANDON
FURO 19 X MOLA 95 X ALT. 235 MM

0905028 /
SUPORTE DIANTEIRO DA CARRETA RANDON

CARRETA RANDON
MOLA 95 X ALT. 385 MM

0905034 /
SUPORTE CENTRAL DA CARRETA RANDON PINO 50

CARRETA RANDON
PINO 50 X LARG. 125 X ALT. 400 MM

0905030 /
SUPORTE CENTRAL DA CARRETA RANDON PINO 60

CARRETA RANDON
PINO 60 X LARG. 125 X ALT. 400 MM

0905032 /
SUPORTE TRASEIRO DA CARRETA RANDON

CARRETA RANDON
MOLA 95 X ALT. 245 MM

0905036 /
SUPORTE DIANTEIRO DA CARRETA RANDON 2000

CARRETA RANDON 2000
FURO 24 X MOLA 122 X ALT. 386 MM

0905038 /
SUPORTE CENTRAL DA CARRETA RANDON 2000

CARRETA RANDON 2000
FURO 24 X PINO 50 X ALT. 386 MM

0905051 /
SUPORTE CENTRAL DA CARRETA RANDON 2007/2012

CARRETA RANDON 2007/2012
PINO 30 X F.TENSOR 24 X ALT. 386 MM

0905040 /
SUPORTE TRASEIRO DA CARRETA RANDON 2000

CARRETA RANDON 2000
MOLA 122 X ALT. 238 MM

0905134 /
SUPORTE CENTRAL SUSPENSAO DISTANCIADA LUBFREE

CARRETA RANDON
MOLA 122 X ALT. 275 MM

9040129 /
SUPORTE CENTRAL SUSPENSAO DISTANCIADA

CARRETA RANDON
PINO 50 X BAL. 122 X ALT. 281 MM

0905144 /
SUPORTE DIANT. SUSP. A AR RANDON 30MM (LADO DIREITO)

CARRETA RANDON
FURO 30 X ALT. 365 MM

0905146 /
SUPORTE DIANT. SUSP. A AR RANDON 30MM (LADO ESQUERDO)

CARRETA RANDON
FURO 30 X ALT. 365 MM

0905148 /
SUPORTE TRASEIRO SUSP. A AR RANDON 30MM (LADO DIREITO)

CARRETA RANDON
FURO 30 X ALT. 320 MM

0905150 /
SUPORTE TRASEIRO SUSP. A AR RANDON 30MM (LADO ESQUERDO)

CARRETA RANDON
FURO 30 X ALT. 320 MM

9041166 /
SUPORTE DIANT. SUSP. A AR RANDON 22MM (LADO ESQUERDO)

CARRETA RANDON
FURO 22 X ALT. 365 MM

9041167 /
SUPORTE DIANT. SUSP. A AR RANDON 22MM (LADO DIREITO)

CARRETA RANDON
FURO 22 X ALT. 365 MM

9041168 /
SUPORTE TRASEIRO SUSP. A AR RANDON 22MM (LADO ESQUERDO)

CARRETA RANDON
FURO 22 X ALT. 320 MM

9041169 /
SUPORTE TRASEIRO SUSP. A AR RANDON 22MM (LADO DIREITO)

CARRETA RANDON
FURO 22 X ALT. 320 MM

0905136 /
SUPORTE DIANTEIRO AUXILIAR RANDON (LADO DIREITO)

CARRETA RANDON
ALT. 310 MM

0905138 /
SUPORTE DIANTEIRO AUXILIAR RANDON (LADO ESQUERDO)

CARRETA RANDON
ALT. 310 MM

PESSIM TRUCK PARTS

0905140 /
SUPORTE DIANT. AUXILIAR MOD. ANTIGO RANDON (LADO DIREITO)

CARRETA RANDON
FURO 30 X ALT. 416 MM

0905142 /
SUPORTE DIANT. AUXILIAR MOD. ANTIGO RANDON (LADO ESQUERDO)

CARRETA RANDON
FURO 30 X ALT. 416 MM

9040148 /
CHAPA FIXAÇÃO DO FOLE SUSPENSÃO A AR FS250

RANDON

9040149 /
SUPORTE AUXILIAR SUPERIOR DIANTEIRO (LADO ESQUERDO)

RANDON

9040150 /
SUPORTE AUXILIAR SUPERIOR DIANTEIRO (LADO DIREITO)

RANDON

0905151 /
MANCAL SUSPENSOR PNEUMÁTICO RANDON

CARRETA RANDON
FURO 75 MM

0905152 /
LUVA DO OLHAL DA VIGA (COPO)

CARRETA RANDON
INT. 140 X EXT. 153 X COMP. 126 MM

9040142 /100000187657
SUPORTE DIANTEIRO SUSPENSÃO A AR TAS (LADO ESQUERDO)

RANDON
FURO 32 X ALT. 380 X LARG. 198 MM

9040143 /100000187656
SUPORTE DIANTEIRO SUSPENSÃO A AR TAS (LADO DIREITO)

RANDON
FURO 32 X ALT. 380 X LARG. 198 MM

9040144 /100000206080
SUPORTE DIANTEIRO AUXILIAR SUSP. A AR TAS

RANDON

9040145 /100000206071
CHAPA FIXAÇÃO DO FOLE SUSP. A AR TAS

RANDON

9040146 /100000178319
APOIO DO FOLE SUSPENSÃO A AR TAS (LADO ESQUERDO)

RANDON

9040147 /100000178319
APOIO DO FOLE SUSPENSÃO A AR TAS (LADO DIREITO)

RANDON

DESLIZANTES - ASSENTOS - SAPATAS - GUIAS - MANCAIS

0900902 /
DESLIZANTE DO SUPORTE CARRETA

CARRETA RANDON
MOLA 92 MM

0901049 /
DESLIZANTE DO SUPORTE CARRETA (ESTAMPADO)

CARRETA RANDON
MOLA 95 MM

0900740 /
SAPATA PARA EIXO QUADRADO CARRETA RANDON S.L

CARRETA RANDON SL
MOLA 92 X EIXO 112 MM

0900745 /
SAPATA EIXO QUADRADO CARRETA RANDON SL

CARRETA RANDON SL
MOLA 92 X EIXO 118 MM

0900738 /
SAPATA PARA EIXO REDONDO CARRETA RANDON SL

CARRETA RANDON SL
MOLA 92 MM X RAIO 130 MM

0900743 /
SAPATA PARA EIXO REDONDO CARRETA RANDON

CARRETA RANDON
MOLA 92MM X RAIO 130 MM

0900749 /
SAPATA PARA EIXO QUADRADO CARRETA RANDON

CARRETA RANDON
MOLA 92 MM X EIXO 122 MM

0900915 /200000220
SAPATA PARA EIXO QUADRADO SUSPENSYS (AÇO)

3º EIXO E SEMI-REBOQUE SUSPENSYS A PARTIR DE 2000

0900916 /81000801/845
SAPATA PARA EIXO REDONDO SUSPENSYS (AÇO)

3º EIXO E SEMI-REBOQUE SUSPENSYS A PARTIR DE 2000
R 130 MM

0900815 /
SAPATA PARA EIXO QUADRADO SUPERIOR TRUCK RANDON

TRUCK RANDON
EIXO 112 MM

0900816 /
SAPATA PARA EIXO REDONDO SUPERIOR TRUCK RANDON

TRUCK RANDON
EIXO 130 MM

0900820 /
SAPATA PARA EIXO QUADRADO SUPERIOR CARRETA RANDON

CARRETA RANDON
EIXO 116 MM

0900822 /
SAPATA PARA EIXO REDONDO SUPERIOR CARRETA RANDON

CARRETA RANDON
EIXO 130 MM

0900800 /
CONJUNTO MANCAL E SAPATA BASE RETA

TRUCK RANDON
FURO 3/4 X 82 MM

0900801 /
CONJUNTO MANCAL E SAPATA BASE RETA

CARRETA RANDON
FURO 7/8 X 92 MM

0900805 /
CONJUNTO MANCAL E SAPATA BASE OVAL

TRUCK RANDON
FURO 3/4 X 82 MM

0900806 /
CONJUNTO MANCAL E SAPATA BASE OVAL

CARRETA RANDON
FURO 7/8 X 92 MM

0900792 /
SAPATA EIXO QUADRADO CARRETA

CARRETA RANDON
GRAMPO 92 MM X EIXO 120 MM

0900793 /
SAPATA EIXO QUADRADO TRUCK

TRUCK RANDON
GRAMPO 82 MM X EIXO 120 MM

0900797 /
SAPATA EIXO REDONDO CARRETA

CARRETA RANDON
GRAMPO 92 X EIXO 130 MM

0900798 /
SAPATA EIXO REDONDO TRUCK

TRUCK RANDON
GRAMPO 82 X EIXO 130 MM

0900739 /
SAPATA PARA EIXO QUADRADO CARRETA RANDON BUCHA SILENCIOSA

CARRETA RANDON
FURO M24 X MOLA 92 X EIXO 112MM

PESSIM TRUCK PARTS

0900778 /
SAPATA PARA EIXO QUADRADO CARRETA RANDON SL (FUNDIDO)

CARRETA RANDON SL
EIXO 112 MM (B. CONICA)

0900826 /81001367
SAPATA DA CARRETA RANDON CANAVIEIRA (FUNDIDO)

CARRETA RANDON CANAVIEIRA

0900910 /200100513
SAPATA SUPERIOR DO GRAMPO CARRETA RANDON (FUNDIDO)

SUSPENSÃO A AR / SUSPENSÃO MISTA CARRETA RANDON

0900917 /10053
SAPATA MOLA DA CARRETA RANDON VANDERLEIA (FUNDIDO)

CARRETA RANDON APÓS 2007 - MODELO VANDERLEIA

0900942 /200000476
SAPATA DO GRAMPO DA CARRETA

RANDON VANDERLEIA 1º EIXO

9040207 /200000476
SAPATA DO GRAMPO DA CARRETA (ORIG. SUSPENSYS)

RANDON VANDERLEIA 1º EIXO

0900943 /81001368
SAPATA DA CARRETA SUSPENSAO MECANICA

RANDON 2017 CANAVIEIRA

9041152 /200000486
APOIO DA MOLA SUSPENSÃO MECANICA REBAIXADA

RANDON 2000

0901037 /
DESLIZANTE DO SUPORTE TRASEIRO TRUCK

TRUCK RANDON
FURO 36 MM

0901038 /
DESLIZANTE MOLA TRUCK RANDON

TRUCK RANDON
LARG. 80 MM

0901039 /
DESLIZANTE MOLA CARRETA RANDON

CARRETA RANDON
LARG. 90 MM

0901047 /
DESLIZANTE SUPORTE CARRETA RANDON

CARRETA RANDON
LARG. 90 MM

0901048 /
DESLIZANTE INF. SUPORTE TRUCK RANDON

TRUCK RANDON
LARG. 80 MM

0900750 /
MANCAL BASE RETA PINO TENSOR RANDON

RANDON
CAB. 70 X CORPO 26 MM

0900755 /
MANCAL BASE REDONDA PINO TENSOR RANDON

RANDON
CAB. 70 X CORPO 26 MM

0900670 /
MANCAL RETO CABECA PINO RANDON/IDEROL

RANDON/IDEROL
FURO 70 MM

0900675 /
MANCAL RETO CORPO PINO TENSOR RANDON

RANDON
FURO 26 MM

0900680 /
MANCAL REDONDO CABECA PINO TENSOR RANDON

RANDON/IDEROL
FURO 70 MM

0900685 /
MANCAL REDONDO CORPO PINO TENSOR RANDON

RANDON
FURO 26 MM

0900620 /
MANCAL QUADRADO PINO BALANCA 60MM

TRUCK'S E CARRETAS
60 MM

0900625 /
MANCAL CAPELA PINO BALANCA 60 MM

TRUCK'S E CARRETAS
60 MM

0900639 /
MANCAL INTERNO DO PINO DA BALANCA 60 MM

TRUCK'S E CARRETA
60 MM

0900636 /
MANCAL FERRADURA PINO 50 CONICO

TRUCK'S E CARRETAS
50 MM

0900643 /81000262
MANCAL LISO EXTERNO SUPORTE CENTRAL LUB FREE

RANDON SR 2007
INT. 31 X EXT. 63 X ESP. 18 X EXT. ENC. 48 MM

0900644 /70000012
MANCAL INTERNO SUPORTE CENTRAL LUB FREE

RANDON SR 2007
INT. 31 X EXT. 63 X ESP. 18 X EXT. ENC. 48 MM

9040543 /
MANCAL PINO SUPORTE TRUCK LS

RANDON
INT. 50,5 X EXT. 90 X LARG. 21,5MM

0900494 /
ARRUELA ENCOSTO SUSPENSAO PNEUMATICA 22MM

RANDON
INT. 22MM

0900495 /
ARRUELA EXCENTRICA SUSPENSAO PNEUMATICA 22MM

RANDON
INT. 22MM

0900496 /
ARRUELA ENCOSTO SUSPENSAO PNEUMATICA 30MM

RANDON
INT. 30 X EXT. 88,5 MM

0900497 /
ARRUELA EXCENTRICA SUSPENSAO PNEUMATICA 30MM

RANDON
INT. 30 X EXT. 88,5 MM

0901035 /
SEMI MANCAL DO PINO DA BALANÇA 60MM

RANDON
R30 X FURO 17 MM X COMP. 136 MM

0901036 /
SEMI MANCAL DO PINO DA BALANCA 50MM

RANDON
R25 X FURO 17 X COMP. 152 MM

0900500 /
GUIA GRAMPO MOLA CARRETA

CARRETA RODOVIARIA / RANDON / GUERRA
3.1/2

0900501 /2001004257
GUIA GRAMPO CARRETA RANDON 2000

CARRETAS RANDON APÓS 2001

0900510 /
GUIA GRAMPO MOLA CARRETAS

CARRETAS
3.1/2 (ESTAMPADO)

9040241 /70100090
GUIA DO GRAMPO CARRETA

RANDON
FUNDIDO

PESSIM TRUCK PARTS

9040242 /70100048
GUIA DE GRAMPO SUSPENSYS

CARRETA RANDON 2000 / TRUCK SUSPENSYS
FUNDIDO

PINOS

0900405 /210003726
PARAFUSO DO TENSOR SUSPENSAO (24X125)

CARRETA RANDON 2000
M24 X 2,0 X 125 MM (AÇO 10.9)

0900401 /
PARAFUSO DO TENSOR SUSPENSAO (24X135)

CARRETAS RANDON
M24 X 2,0 X 135 MM (AÇO 10.9)

0214216 /
PORCA PARLOCK M-24 MB

PINO CARRETA RANDON
M24 X 2,0 (MB)

9041328 /
PARAFUSO PARA TENSOR

CARRETAS
M-24 X 160 MB (AÇO 10.9)

0900406 /
PARAFUSO DA BUCHA DA BALANCA CARRETA

CARRETA RANDON MODERNA
1" X 242 MM (AÇO UNS)

0900407 /
PARAFUSO DA BUCHA SUSPENSAO PNEUMATICA

CARRETA RANDON S250 NOVA
M22 X 1,5 X COMP. 250 MM (AÇO)

0900400 /
PINO DA BALANÇA RANDON LUB FREE SUSPESAO A AR KLL

RANDON SUSPENSAO KLL
M30 X 2,0 X 190 MM (AÇO 10.9)

0900413 /
PARAFUSO DA BALANCA RANDON LUB FREE 2006 EM DIANTE

RANDON LUB FREE
M30 X 2,0 X 210 MM (AÇO 10.9)

9040108 /
PARAFUSO SUSPENSÃO CARRETAS M30 X 229 MM

CARRETAS RANDON FS250
M30 2,0 X COMP 229 MM (AÇO 10.9)

9040109 /
PARAFUSO SUSPENSAO CARRETAS M30 X 250 MM

CARRETAS
M30 2,0 X COMP 250 MM (AÇO 10.9)

0900414 /
PARAFUSO SUSPENSAO PNEUMATICA

SUECO
M30 X 2,0 X 245 MM (AÇO 10.9)

0900403 /
PINO CARRETA SUSPENSAO PNEUMATICA

CARRETAS SUSPENSAO A AR
M30 X 2,0 X 260 MM (AÇO 10.9)

0900415 /
PARAFUSO DA SUSPENSAO PNEUMATICA

SUSPENSAO PENUMATICA
M30 X 2,0 X 300 MM (AÇO 10.9)

0214217 /
PORCA PARLOCK M-30 MB

PINO CARRETA
M30 X 2,0 (MB)

9040130 /
KIT ALINHAMENTO SUSP. PNEUMATICA FS250 30MM

RANDON
M30 X 190 MM

9040131 /
KIT ALINHAMENTO SUSP. PNEUMATICA FS250 22MM

RANDON
M22 X 250 MM

0900300 /
PINO TENSOR RANDON

RANDON
ROSCA 1" UNS X DIAM. 37 X COBEÇA 70 X COMP. 163 MM

0900305 /
PINO TENSOR RANDON SUPER LEVE (ROSCA 1")

RANDON SUPER LEVE
ROSCA 1" UNS X DIAM. 29 X CAB. 60 X COMP. 178MM

0900306 /
PINO TENSOR RANDON SUPER LEVE M-24 MB

RANDON SUPER LEVE
ROSCA M24 X 2,0 X DIAM. 29 X CAB. 60 X COMP. 178MM

0214155 /
PORCA CASTELO 1"

PINO TENSOR
1" UNS

0900411 /
ARRUELA ENCOSTO PINO TENSOR 6.3

TRUCK'S E CARRETAS
INT. 26 X EXT. 60 X ESP. 6,3MM

0900412 /
ARRUELA ENCOSTO PINO TENSOR 4.7

TRUCK'S E CARRETAS
INT. 26 X EXT. 60 X ESP. 4,7MM

0900650 /
TRAVA CONICA CURTA

MANCAL SUPORTE
ROSCA 9/16 X DIAM. 19 X COMP. 92MM

0900480 /
PINO DESLIZANTE DO SUPORTE TRASEIRO

RANDON
35 X 145 MM

0900422 /
PINO DA BALANCA TRUCK SUSPENSYS 50X180

TRUCK MB/VW SUSPENSYS
M 50 X 180MM (COMUM)

9040080 /
PINO DA BALANCA MOLA 82 M50 X 180 (TEMPERADO)

TRUCK TE SUSPENSYS ATEGO
M50 X 180MM (TEMPERADO) CENT. TRAVA 150MM

9040082 /
PINO DA BALANCA 49,7 X 180 (TEMPERADO)

TRUCK MB/VW SUSPENSYS
M49,7 X 180MM (TEMPERADO) CENTRO TRAVA 160MM

0900491 /
PINO BALANCA CARRETA SCANIA/ VOLVO 50 X 188

CARRETA SCANIA / VOLVO
M 50 X 188 MM (DA PONTA AO CENTRO DA CAVA 162MM)

9040084 /
PINO DA BALANCA 50X188 (TEMPERADO)

RANDON
M50 X 188 (TEMPERADO) CENTRO TRAVA 164MM

0900428 /
PINO DA BALANCA CARRETA RANDON SL 50X205

CARRETA RANDON SL
M 50 X 205MM (COMUM)

9040083 /
PINO DA BALANCA 49,7 X 203 (TEMPERADO)

RANDON
M49,7 X 203 (TEMPERADO) CENTRO TRAVAS 167MM

0900444 /
PINO DA BALANCA CARRETA

RANDON
M 50 X 225MM (COMUM)

9040085 /
PINO DA BALANCA CARRETA M50 X 225 (TEMPERADO)

RANDON
M50 X 225MM (TEMPERADO) ENTRE TRAVAS 172MM

0900436 /
PINO DA BALANCA

RANDON
M 60 X 215MM (COMUM)

PESSIM TRUCK PARTS

0900430 /
PINO DA BALANCA TRUCK RANDON 60X225

TRUCK RANDON
M 60 X 225MM (COMUM)

0900426 /
PINO DA BALANCA CARRETA RANDON 60X250

CARRETA RANDON
M 60 X 250MM (COMUM)

0900438 /
PINO DA BALANCA CARRETA RANDON 60X260

CARRETA RANDON ADAPTAÇÃO
M 60 X 260MM (COMUM)

0900424 /
PINO C/MANCAL DA BALANCA TRUCK RANDON 50X225

TRUCK RANDON
M 50 X 225MM C/MANCAL (COMUM)

0900432 /
PINO C/MANCAL DA BALANCA CARRETA RANDON SL 60X225

CARRETA RANDON SUPER LEVE
M 60 X 225MM C/MANCAL (COMUM)

0900440 /
PINO C/MANCAL DA BALANCA CARRETA RANDON 60X260

CARRETA RANDON
M 60 X 260MM C/MANCAL (COMUM)

TENSORES

0901666 /
OLHAL DO TENSOR CARRETA RANDON

CARRETA RANDON
OLHAL 87 X 71 X 80MM

0901668 /
OLHAL DO TENSOR CONICO RANDON S.LEVE

RANDON SL
OLHAL 63 X 48 X 44 X 50 MM

0901669 /
OLHAL TIRANTE CARRETA RANDON 2000

CARRETA RANDON 2000
OLHAL 73 X 58 X 55 MM

0901617 /
TENSOR FIXO RANDON 2000

CARRETA RANDON 2000
OLHAL 58 MM X COMP. 480 MM

0901618 /
TENSOR REGULAVEL CARRETA RANDON 2000

CARRETA RANDON 2000
OLHAL 58 MM X COMP. 480 MM

0901600 /
TENSOR FIXO RANDON

RANDON
BUCHA 87 X 71 X 80 MM - COMP. 650 MM

0901605 /
TIRANTE FIXO TRUCK RANDON

RANDON
BUCHA 87 X 71 X 80 MM - COMP. 740 MM

0901606 /
TIRANTE FIXO TRUCK RANDON

RANDON
BUCHA: 87 X 71 X 80 MM - COMP. 580 MM

0901610 /
TENSOR REGULAVEL RANDON

RANDON
BUCHA 87 X 71 X 80 MM - COMP. 650 MM

0901612 /
TENSOR REGULAVEL RANDON

RANDON
BUCHA 87 X 71 X 80 MM - COMP. 580 MM

0901615 /
TENSOR REGULAVEL RANDON

RANDON
BUCHA 87 X 71 X 80 MM - COMP. 740 MM

0901616 /
TENSOR FIXO BUCHA CONICA RANDON

CARRETA RANDON SL
BUCHA 63 X 48 X 44 X 50 MM - COMP. 480 MM

0901619 /
TENSOR REGULAVEL CARRETA RANDON S.L

CARRETA RANDON SL
BUCHA 63 X 48 X 44 X 50 MM - COMP. 480 MM

0900610 /
LUVA TENSOR CARRETA RANDON

CARRETAS
ROSCA 1.1/2 X 8 FPP (AÇO)

0900611 /
LUVA TENSOR CARRETA RODOVIARIA

CARRETAS
ROSCA 1.1/4 X 10 FPP (AÇO)

9041222 /
BARRA ROSQUEADA 395MM PARA BRAÇO TENSOR

RANDON 2000
COMP. 395MM

9041223 /
BARRA ROSQUEADA 460MM PARA BRAÇO TENSOR

RANDON 2000
COMP. 460MM

BUCHAS

0900133 /8190702
BUCHA SUSPENSAO AR CARRETA FACCHINI

CARRETAS FACCHINI COM SUSPENSÃO A AR E SUSPENSÃO KLL
INT. 32,5 X 154 X COMP. 172,4MM

0900150 /
ARRUELA ENCOSTO BUCHA SUSPENSAO AR

CARRETA FACHINI COM SUSPENSÃO A AR E SUSPENSÃO KLL
INT. 58 X 179 X ESP. 8,5 MM

0900152 /
ARRUELA ENCOSTO BUCHA SUSPENSAO AR (PU)

CARRETAS FACCHINI
INT. 58 X 179 X ESP. 8,5 MM

0900157 /
CAPA BORRACHA PRENSA MOLA SUSPENSAO BOGIE

FACCHINI/IBERO
ALT. 125 X LARG. 104 X COMP. 280 MM

BALANÇAS

0904054 /
BALANCA DO TRUCK FACCHINI RETA PINO 60

TRUCK FACCHINI
PINO 60 X MOLA 85 X COMP. 550 MM

0904064 /
BALANCA DO TRUCK FACCHINI PINO 63

TRUCK FACCHINI
PINO 63 X MOLA 85 X COMP. 550 MM

9040137 /
BALANCA DO TRUCK FACCHINI PINO 60

TRUCK FACCHINI
PINO 60 X MOLA 85 X COMP. 550 MM

0904066 /
BALANCA DA CARRETA FACCHINI PINO 60

CARRETA FACCHINI
PINO 60 X MOLA 95 X COMP. 545 MM

0904070 /
BALANCA ASA DELTA CARRETA FACCHINI PINO 50

CARRETA FACCHINI
PINO 50 X MOLA 95 X COMP. 515 MM

9040071 /
BALANCA CARRETA FACCHINI 2014

FACCHINI MODELO 2014
PINO 50,85 X MOLA 93 X COMP. 545 MM

9040112 /
BALANCA CARRETA FACCHINI 2012

CARRETA FACCHINI 2012
FURO 51,3 X MOLA 93 X COMP. 545 MM

9040113 /
BALANCA CARRETA FACCHINI LUBFREE (COMPLETA)

FACCHINI LUBFREE
FURO 30 X MOLA 95 X COMP. 553 MM

0904090 /
BALANCA SUSPENSAO DISTANCIADA (LADO DIREITO) 60MM

FACCHINI
PINO 60 MM

0904092 /
BALANCA SUSPENSAO DISTANCIADA (LADO ESQUERDO) 60 MM

FACCHINI
PINO 60 MM

0904094 /
BALANCA SUSPENSAO DISTANCIADA (LADO DIREITO) 50 MM

FACCHINI
PINO 50 MM

0904096 /
BALANCA SUSPENSAO DISTANCIADA (LADO ESQUERDO) 50 MM

FACCHINI
PINO 50 MM

0904076 /
BALANCA CARRETA FACCHINI PINO 50,8

CARRETA FACCHINI
PINO 50,8 X MOLA 95 X COMP. 520 MM

9040138 /0368092801
BALANCA DISTANCIADA (LADO ESQURDO)

FACCHINI
PINO 50,85 X FURO 51 MM

9040139 /0368092802
BALANCA DISTANCIADA (LADO DIREITO)

FACCHINI
PINO 50,85 X FURO 51 MM

9040140 /0368092805
BALANCA DISTANCIADA (LADO ESQURDO) LUBFREE

FACCHINI
FURO 52,7 X BUCHA LUBFREE

9040141 /0368092806
BALANCA DISTANCIADA (LADO DIREITO) LUBFREE

FACCHINI
FURO 52,7 X BUCHA LUBFREE

0901349 /
BUCHA INTERNA DA BALANCA

TRUCK E CARRETA
INT. 60 X EXT. 75 X COMP. 110 MM

0901365 /
BUCHA INTERNA DA BALANCA 60 MM

TRUCK E CARRETA
INT. 60 X EXT. 75 X COMP. 120 MM

9040178 /
BUCHA INTERNA DA BALANÇA TRUCK

FACCHINI
INT. 63,9 X EXT. 81,5 X COMP. 110 MM

9040179 /
BUCHA INTERNA DA BALANÇA CARRETA

FACCHINI
INT. 51,3 X EXT. 60 X COMP. 50 MM

SUPORTES

9040151 /
SUPORTE DIANTEIRO

FACCHINI 2015
FURO 26 X ALT. 365 MM

9040152 /
SUPORTE CENTRAL PINO 50,85 MM

FACCHINI 2015
PINO 50,85 X ALT. 405 MM

9040153 /
SUPORTE CENTRAL PINO 30 MM

FACCHINI 2015
PINO 30 X ALT. 405 MM

9040154 /0368155602
SUPORTE CENTRAL STD

FACCHINI LUBFREE 2019
LARG. INT. 122 X ALT. 237 MM

9040155 /0368155601
SUPORTE CENTRAL STD PINO 50,85

FACCHINI
PINO 50,85 X LARG. INT. 122 X ALT. 237 MM

9040156 /
SUPORTE TRASEIRO

FACCHINI 2015
MOLA 115 X ALT. 250 MM

0905318 /
SUPORTE CENTRAL SUSPENSAO DISTANCIADA 50 MM

FACCHINI
PINO 50 MM

0905316 /
SUPORTE CENTRAL SUSPENSAO DISTANCIADA 60 MM

FACCHINI
PINO 60 MM

0905300 /
SUPORTE CENTRAL DO TRUCK FACCHINI

TRUCK FACCHINI
PINO 60 X ALT. 590 X LARG. 340 MM

9040157 /
SUPORTE DIANTEIRO DO TRUCK

FACCHINI
MOLA 85 X ALT. 300 MM

9040158 /
SUPORTE TRASEIRO DO TRUCK

FACCHINI
MOLA 85 X ALT. 325 MM

9040159 /
SUPORTE DIANTEIRO DO SR

FACCHINI
MOLA 95 X ALT. 435 MM

9040160 /
SUPORTE CENTRAL DO SR PINO 60 MM

FACCHINI
PINO 60 X LARG. INT. 122 X ALT. 405 MM

9040161 /
SUPORTE TRASEIRO DO SR

FACCHINI
MOLA 100/87 X ALT. 270 MM

9040163 /
SUPORTE DIANTEIRO CARRETA (BUCHA CÔNICA)

FACCHINI
MOLA 122 X ALT. 355 MM

0905314 /
SUPORTE DA MOLA DIANTEIRA CARRETA (BUCHA SILENCIOSA)

FACCHINI
MOLA 122 X ALT. 355 MM

9040164 /
SUPORTE CENTRAL (BUCHA CÔNICA) PINO 60 MM

FACCHINI
LARG. INT. 122 X ALT. 390 MM

0905312 /
SUPORTE CENTRAL CARRETA (BUCHA SILENCIOSA)

FACCHINI
PINO 60 X LARG. INT. 122 X ALT. 390 MM

0905306 /
SUPORTE DA MOLA TRASEIRA DA CARRETA

FACCHINI
MOLA 115 X ALT. 240 MM

9040165 /
SUPORTE TRASEIRO CARRETA

FACCHINI
MOLA 95 X ALT. 250 MM

0905304 /
SUPORTE CENTRAL DA CARRETA FACCHINI (BAIXO)

CARRETA FACCHINI
PINO 50 X ALT. 400 X LARG. 275 MM

0905302 /
SUPORTE CENTRAL DA CARRETA FACCHINI (ALTO)

CARRETA FACCHINI
PINO 50 X ALT. 435 X LARG. 275 MM

9040166 /0368026211
SUPORTE SUSPENSÃO PNEUMÁTICA SR (ESQUERDO)

FACCHINI
LARG. INT. 176 X ALT. 225 MM

9040167 /0368026212
SUPORTE SUSPENSÃO PNEUMÁTICA SR (DIREITO)

FACCHINI
LARG. INT. 176 X ALT. 225 MM

0905308 /0368026201
SUPORTE SUSPENSAO PNEUMÁTICA CARRETA (LADO DIREITO)

FACCHINI
LARG. INT. 176 X ALT. 385 MM

0905310 /0368026202
SUPORTE SUSPENSAO PNEUMATICA CARRETA (LADO ESQUERDO)

FACCHINI
LARG. INT. 176 X ALT. 385 MM

9040168 /0368142103
APOIO DA MOLA SUSP. PNEUMÁTICA (LADO ESQUERDO)
FACCHINI

9040169 /0368142104
APOIO DA MOLA SUSP. PNEUMÁTICA (LADO DIREITO)
FACCHINI

9040170 /0368157201
BASE DA MOLA SUSPENSÃO PNEUMÁTICA
FACCHINI

9040180 /
LUVA OLHAL DA VIGA (COPO)
FACCHINI
INT. 142 X EXT. 158 X COMP. 150 MM

DESLIZANTES - ASSENTOS - SAPATAS - GUIAS - MANCAIS

0900645 /
MANCAL SUPORTE CARRETA FACCHINI
CARRETA FACCHINI
50,8 MM

0900467 /
MANCAL INTERNO SUPORTE SUSP. PNEUMÁTICA
CARRETA FACCHINI
FURO 26 X LARG. 120 X ESP. 9,5 / 14,3 MM

0900468 /
MANCAL EXTERNO SUPORTE SUSP. PNEUMÁTICA
CARRETA FACCHINI
FURO 80,5 X LARG. 120 X ESP. 9,5 MM

0900903 /
DESLIZANTE DO SUPORTE CARRETA FACCHINI
CARRETA FACCHINI MODERNO
MOLA 95 X ALT. 104 MM

9040171 /
DESLIZANTE DO TRUCK
FACCHINI
FURO 41 X LARG. 80 X COMP. 170 MM

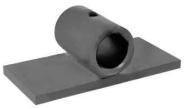

9040172 /
MANCAL INTERNO PINO DA BALANÇA DO SR
FACCHINI
FURO 60,4 X ESP. 32 X LARG. 93 MM

0900742 /
SAPATA SUPERIOR EIXO 127 MM
CARRETA FACCHINI MODERNA
FURO 24,5 X LARG. 84 X COMP. 260 MM

0900777 /368000303
SAPATA SUPERIOR EIXO 127 MM (FUNDIDO)
CARRETA FACCHINI MODERNA
FUNDIDA

9040174 /368059106
SAPATA SUPERIOR EIXO 146 MM
CARRETA FACCHINI
FURO 24,5 X LARG. 90 X COMP. 266 MM

0900747 /
SAPATA PARA EIXO REDONDO (BUCHA CONICA)
CARRETA FACCHINI
EIXO 127 X LARG. 90 X COMP. 300 MM

0900779 /368000303
SAPATA PARA EIXO REDONDO (BUCHA CONICA)
CARRETA FACCHINI
FUNDIDA

0900789 /368000302
SAPATA PARA EIXO QUADRADO (FUNDIDO) B. CÔNICA
CARRETA FACCHINI
EIXO 4.1/2 (FUNDIDA)

9040173 /
SAPATA INFERIOR REBAIXADA EIXO 146 MM
FACCHINI
EIXO 146 X LARG. 90 X COMP. 206 MM

0900909 /368016907
SAPATA INFERIOR DO EIXO

CARRETA FACCHINI APÓS 2003
FUNDIDA

0900911 /368000404
SAPATA PARA EIXO REDONDO

CARRETA FACCHINI
FUNDIDA

0900560 /368000501
GUIA DO GRAMPO CARRETA FACCHINI

CARRETA FACCHINI
FUNDIDA

PINOS

0900416 /
PARAFUSO DO TENSOR SUSPENSAO

CARRETA FACCHINI
M24 X 2,0 X 120 MM (AÇO 10.9)

0900410 /
PARAFUSO DO TIRANTE SUSPENSAO

CARRETA FACCHINI
M24 X 2,0 X 145 MM (AÇO 10.9)

0900355 /
PINO TENSOR FACCHINI

FACCHINI
ROSCA 1" UNS X DIAM. 37 X CAB. 70 X COMP. 170MM

0900413 /
PARAFUSO DA BALANCA

CARRETA FACCHINI
M30 X 2,0 X 210 MM (AÇO 10.9)

0900454 /O368146601
PINO EXCENTRICO SUSP. PNEUMATICA FACCHINI (AÇO)

FACCHINI
ROSCA 1" UNC X DIAM. 32 X COMP. 250MM (AÇO 10.9)

9040114 /
PINO BALANCA CARRETA FACCHINI 50,85MM

CARRETA FACCHINI 2012 E 2014
M 50,85 X 215 MM (ENT. CAVA 173MM)

0900442 /
PINO DA BALANCA SR

FACCHINI
M 50 X 215 MM (COMUM)

9040087 /
PINO DA BALANCA SR FACCHINI (TEMPERADO)

SR FACCHINI
M50 X 215MM (TEMPERADO) ENTRE TRAVA 182MM

0900436 /
PINO DA BALANCA CARRETA

FACCHINI
M 60 X 215MM (COMUM)

0900461 /
PINO DA BALANCA CARRETA (ROSCA 1.1/2 NF)

FACCHINI
M 63,5 X COMP. 230 X COMP. TOTAL 280MM

0900462 /
PINO DA BALANCA TRUCK (ROSCA 1.1/2 NF)

FACCINI
M 63,5 X COMP. 195 X COMP. TOTAL 245 MM

0900463 /
PINO DA BALANCA TRUCK (ROSCA 1.1/2 NF)

FACCHINI
M 60 X COMP. 195 X COMP. TOTAL 245 MM

0900464 /
PINO DA BALANCA CARRETA (ROSCA 1.1/2 NF)

FACCHINI
M 60 X COMP. 230 X COMP. TOTAL 280 MM

9040175 /0368007001
PINO VARÃO SUSP. DISTANCIADA (ROSCA M24 MB)

FACCHINI
M 50,8 X COMP. 110,5 X COMP. TOTAL 150 MM

9040176 /
PINO VARÃO SUSP. DISTANCIADA (ROSCA M24 MB)

FACCHINI
M 50,8 X COMP. 114,5 X COMP. TOTAL 153,5 MM

0900490 /
PINO SUPORTE TRASEIRO

FACCHINI
M 38,1 X COMP. 122 MM

TENSORES

0901618 /
TENSOR REGULAVEL CARRETA

FACCHINI
OLHAL 58 MM X COMP. 480 MM

0901617 /
TENSOR FIXO CARRETA

FACCHINI
OLHAL 58 MM X COMP. 480 MM

BUCHAS

0900010 /
BUCHA COM ABA TENSOR DA SUSPENSAO (LONADA)

CARRETAS RODOVIARIA
INT. 36 X 60,5 X COMP. 50MM

0900015 /
BUCHA SEM ABA TIRANTE DA SUSPENSAO (LONADA)

CARRETAS RODOVIARIA
INT. 36 X 60,5 X COMP. 50MM

0900030 /202000051
BUCHA COM ABA TIRANTE DA SUSPENSAO (SINTETICA)

CARRETAS RODOVIARIA
INT. 36 X 60,5 X COMP. 50MM

0900035 /202000052
BUCHA SEM ABA TIRANTE DA SUSPENSAO (SINTETICA)

CARRETAS RODOVIARIA
INT. 36 X 60,5 X COMP. 50MM

0017005 /
BUCHA TIRANTE C/ABA (PU AMARELA)

RODOVIARIA
INT. 36 X 60,5 X COMP. 50MM

0017010 /
BUCHA TIRANTE S/ABA (PU AMARELA)

RODOVIARIA
INT. 36 X 60,5 X COMP. 50MM

BALANÇAS

0904012 /
BALANCA ASA DELTA TRUCK PINO 50

TRUCK RODOVIARIA
PINO 50 X MOLA 85 X COMP. 500 MM

0904016 /
BALANCA TRUCK RODOVIARIA PINO 50

TRUCK RODOVIARIA
PINO 50 X MOLA 85 X COMP. 510 MM

0904017 /
BALANCA DA CARRETA MODERNA

RODOVIARIA
PINO 50 X MOLA 95 X COMP. 575 MM

0904018 /
BALANCA CARRETA DO 1º E 2º EIXO RODOVIARIA

CARRETA RODOVIARIA
PINO 50 X MOLA 95 X COMP. 600 MM

0904020 /
BALANCA RETA TRUCK RODOVIARIA PINO 50

TRUCK RODOVIARIA
PINO 50 X MOLA 85 X COMP. 510 MM

0904028 /
BALANCA DO TRUCK ANTIGA

RODOVIARIA
PINO 50 X MOLA 85 X COMP. 535 MM

0901355 /
BUCHA INTERNA DA BALANCA 50 MM

TRUCK E CARRETA
INT. 50 X EXT. 60 X COMP. 50 MM

0901360 /
BUCHA INTERNA DA BALANCA 50 MM

RODOVIARIA
INT. 50 X EXT. 60 X COMP. 120 MM

0901370 /
BUCHA INTERNA DA BALANCA 50 MM

RODOVIARIA
INT. 50 X EXT. 60 X COMP. 130 MM

0901377 /
BUCHA EXTERNA DA BALANCA 60 MM

RODOVIARIA
INT. 60 X EXT. 76 X COMP. 120 MM

PESSIM TRUCK PARTS

SUPORTES

0905012 /
SUPORTE CENTRAL DO TRUCK PINO 50
RODOVIARIA
PINO 50 X ALT. 370 MM

0905018 /
SUPORTE DIANTEIRO DO TRUCK (LADO ESQUERDO)
RODOVIARIA
LARG. 350 X ALT. 475 MM

0905020 /
SUPORTE DIANTEIRO DO TRUCK (LADO DIREITO)
RODOVIARIA
LARG. 350 X ALT. 475 MM

0905008 /
SUPORTE TRASEIRO DO TRUCK (LADO DIREITO)
RODOVIARIA
MOLA 85 X ALT. 240MM

0905010 /
SUPORTE TRASEIRO DO TRUCK (LADO ESQUERDO)
RODOVIARIA
MOLA 85 X ALT. 240 MM

0905043 /
SUPORTE CENTRAL DO TRUCK ADAPTAÇÃO PINO 60
TRUCK RODOVIARIA / RANDON
PINO 60 X ALT. 370 MM

0905044 /
SUPORTE TRASEIRO DO TRUCK MODERNO
RODOVIARIA
MOLA 85 X ALT. 350 MM

0905045 /
SUPORTE TRASEIRO DO TRUCK ANTIGO
RODOVIARIA
MOLA 85 X ALT. 350 MM

9040181 /
SUPORTE DIANTEIRO / TRASEIRO DO SR
RODOVIARIA
MOLA 95 X LARG. 205 X ALT. 320 MM

9040182 /
SUPORTE CENTRAL PINO 50
RODOVIARIA
PINO 50 X 130 X LARG. 337 X ALT. 420 MM

DESLIZANTES - ASSENTOS - SAPATAS - GUIAS - MANCAIS

0901040 /
DESLIZANTE DO SUPORTE TRASEIRO TRUCK
RODOVIARIA
FURO 41 MM

0900630 /
MANCAL QUADRADO EXTERNO DO PINO DA BALANCA 50 MM
RODOVIARIA
FURO 50 MM

0900635 /
MANCAL CAPELA EXTERNO PINO DA BALANCA
RODOVIARIA
FURO 50 MM

0900638 /
MANCAL INTERNO DO PINO DA BALANCA
RODOVIARIA
FURO 50 MM

0900690 /
MANCAL RETO CABECA PINO TENSOR
RODOVIARIA
FURO 62 MM

0900695 /
MANCAL RETO CORPO PINO TENSOR
RODOVIARIA
FURO 30 MM

0900700 /
MANCAL REDONDO CABECA PINO TENSOR

RODOVIARIA
FURO 62 MM

0900705 /
MANCAL REDONDO CORPO PINO TENSOR

RODOVIARIA
FURO 30 MM

0900760 /
MANCAL BASE RETA PINO TENSOR

RODOVIARIA
CAB. 62 X CORPO 30 MM

0900765 /
MANCAL BASE REDONDA PINO TENSOR

RODOVIARIA
CAB. 62 X CORPO 26 MM

0900790 /
CONJUNTO MANCAL E SAPATA BASE RETA TRUCK

RODOVIARIA
FURO 3/4 X 82 MM

0900791 /
CONJUNTO MANCAL E SAPATA BASE RETA CARRETA

RODOVIARIA
FURO 7/8 X 92 MM

0900795 /
CONJUNTO MANCAL E SAPATA BASE OVAL TRUCK

RODOVIARIA
FURO 3/4 X 82 MM

0900796 /
CONJUNTO MANCAL E SAPATA BASE OVAL CARRETA

RODOVIARIA
FURO 7/8 X 92 MM

0900815 /
SAPATA PARA EIXO QUADRADO SUPERIOR TRUCK

RODOVIARIA
EIXO 112 MM

0900816 /
SAPATA PARA EIXO REDONDO SUPERIOR TRUCK

RODOVIARIA
EIXO 130 MM

0900688 /
MANCAL INTERNO DUPLO PINO TENSOR

RODOVIARIA
FURO 30 MM

0900689 /
MANCAL EXTERNO DUPLO PINO TENSOR

RODOVIARIA
FURO 62 MM

0901036 /
SEMI MANCAL PINO BALANCA

RODOVIARIA
50 MM

PINOS

0900315 /
PINO TENSOR LONGO (ROSCA 1" UNS)

RODOVIARIA
DIAM. 36 X CAB. 62 X COMP. 161MM

0900687 /371000051
TRAVA CONICA LONGA

CARRETA RODOVIARIA
ROSCA 9/16 UNF X 3/4 X COMP. 105MM

0900482 /
PINO DO SUPORTE TRASEIRO TRUCK

RODOVIARIA
M 40 X 150 MM

0900444 /
PINO DA BALANCA TRUCK

RODOVIARIA
M 50 X 225MM (COMUM)

PESSIM TRUCK PARTS

0900442 /
PINO DA BALANCA TRUCK

RODOVIARIA
M 50 X 215MM (COMUM)

9040086 /
PINO DA BALANCA (TEMPERADO) ENTRE TRAVA 172MM

RODOVIARIA
M50 X 215MM (TEMPERADO)

0900446 /
PINO DA BALANCA

RODOVIARIA
M 50 X 235MM (COMUM)

0900450 /
PINO C/MANCAL DA BALANCA CARRETA

RODOVIARIA
M 50 X 235MM C/MANCAL (COMUM)

9040183 /
PINO DA BALANÇA

RODOVIARIA
M 50 X 260MM (COMUM)

0900486 /
PINO DO SUPORTE TRUCK MODERNA

RODOVIARIA
M 40 X 150 MM

TENSORES

0901667 /
OLHAL DO TENSOR

RODOVIARIA
OLHAL 77 X 61 X 80 MM

0901651 /
TIRANTE REGULAVEL RODOVIARIA

RODOVIARIA
BUCHA 77 X 61 X 80 MM - COMP. 620 MM

0901660 /
TIRANTE REGULAVEL RODOVIARIA

RODOVIARIA
BUCHA 77 X 61 X 80 MM - COMP. 680 MM

0901665 /
TIRANTE REGULAVEL RODOVIARIO

RODOVIARIA
BUCHA 77 X 61 X 80 MM - COMP. 830 MM

0901652 /
TENSOR FIXO CARRETA RODOVIARIA

RODOVIARIA
BUCHA 77 X 61 X 80 MM - COMP. 620 MM

0901650 /
TIRANTE FIXO TRUCK RODOVIARIA

RODOVIARIA
BUCHA 77 X 61 X 80 MM - COMP. 680 MM

0901655 /
TIRANTE FIXO TRUCK RODOVIARIA

RODOVIARIA
BUCHA 77 X 61 X 80 MM - COMP. 830 MM

BUCHAS

0900125 /3893207281
BUCHA TIRANTE DA SUSPENSAO (C/ PINO AÇO)
GUERRA/LIBRELATO
FURO 16,5 X EXT. 71 X ENTRE FUROS 150MM (PINO AÇO)

0900126 /3893207281
BUCHA TIRANTE DA SUSPENSAO C/ PINO (IABV)
GUERRA/LIBRELATO
FURO 16,5 X EXT. 71 X ENTRE FUROS 150MM

9001262 /3893207281
BUCHA TIRANTE DA SUSPENSAO C/ PINO (PGD)
GUERRA/LIBRELATO
FURO 16,5 X EXT. 71 X ENTRE FUROS 150MM

BALANÇAS

0904086 /
BALANCA CARRETA LIBRELATO (PINO 30MM)
CARRETA LIBRELATO
PINO 30 X MOLA 94 X COMP. 512 MM

SUPORTES

0905400 /
SUPORTE CENTRAL DA CARRETA NAKATA
LIBRELATO
PINO 50 X ALT. 395 X LARG. 275 MM

0905402 /
SUPORTE DIANTEIRO DA CARRETA NAKATA
LIBRELATO
ALT. 400 X LARG. 275 MM

0905403 /
SUPORTE CENTRAL CARRETA (LADO ESQUERDO)
LIBRELATO
PINO 30 X ALT. 400 X LARG. 275 MM

0905404 /
SUPORTE CENTRAL DA CARRETA (LADO DIREITO)
LIBRELATO
PINO 30 X ALT. 400 X LARG. 275 MM

0905040 /
SUPORTE TRASEIRO DA CARRETA
LIBRELATO
MOLA 122 X ALT. 238 MM

9041109 /SPS059001063
SUPORTE SUSP. A AR S400 CHANFRO INTERNO
LIBRELATO
LADO ESQUERDO

9041110 /SPS059000063
SUPORTE SUSP. A AR S400 CHANFRO INTERNO
LIBRELATO
LADO DIREITO

9041111 /SPS059001061
SUPORTE SUSP. A AR S400 CHANFRO DUPLO
LIBRELATO
LADO ESQUERDO

9041112 /SPS059000061
SUPORTE SUSP. A AR S400 CHANFRO DUPLO
LIBRELATO
LADO DIREITO

DESLIZANTES - ASSENTOS - SAPATAS - GUIAS - MANCAIS

0900902 /
DESLIZANTE DO SUPORTE CARRETA
LIBRELATO
MOLA 92 MM

0900923 /
SAPATA PARA EIXO REDONDO CARRETA (NAKATA)

LIBRELATO
EIXO R67

9040184 /CLA05900008
MANCAL DE ALINHAMENTO QUADRADO 26MM

LIBRELATO
FURO 35,3 ALINHAMENTO HARDLOCK

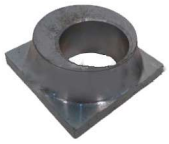

9040185 /CLA05900007
MANCAL DE ALINHAMENTO CÔNICO 18MM

LIBRELATO
FURO 50/60,4 ALINHAMENTO HARDLOCK

9040186 /CLA05900006
MANCAL DE ALINHAMENTO QUADRADO 33MM

LIBRELATO
FURO 29,3 ALINHAMENTO CÔNICO

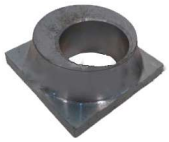

9040187 /CLA05900005
MANCAL DE ALINHAMENTO CÔNICO 24MM

LIBRELATO
FURO 46,7/57,0 ALINHAMENTO CÔNICO

TENSORES

9040188 /
TENSOR REGULÁVEL 470MM

LIBRELATO
OLHAL 70,5 X 470 MM

9040189 /
TENSOR REGULÁVEL 520MM

LIBRELATO
OLHAL 70,5 X 520 MM

9040190 /
TENSOR FIXO 470MM

LIBRELATO
OLHAL 70,5 X 470 MM

9040191 /
TENSOR FIXO 520MM

LIBRELATO
OLHAL 70,5 X 520 MM

BUCHAS

0900131 /71700004
BUCHA TIRANTE DA SUSPENSAO SUSPENSYS COM PINO (IABV)

SUSPENSYS TRUCK (FORD/VW/VOLVO/ SCANIA/MERCEDES BENZ)
FURO 20/17 X EXT. 63,5 X ENTRE FUROS 101,5MM

9040064 /717000009
BUCHA TIRANTE DA SUSPENSAO SUSPENSYS COM PINO (PGD)

SUSPENSYS TRUCK (FORD/VW/VOLVO/ SCANIA/MERCEDES BENZ)
FURO 20/17 X EXT. 63,5 X ENTRE FUROS 101,5 MM

9001312 /717000009
BUCHA TIRANTE DA SUSPENSAO SUSPENSYS COM PINO (ORIGINAL)

SUSPENSYS TRUCK (FORD/VW/VOLVO/ SCANIA/MERCEDES BENZ)
FURO 20/17 X EXT. 63,5 X ENTRE FUROS 101,5MM

0900134 /71700008
BUCHA DO TIRANTE SUSPENSAO SUSPENSYS (IABV)

SUSPENSYS TRUCKS (FORD/VW/VOLVO/ SCANIA/MERCEDES BENZ)
INT. 24,3 X 63,5 X COMP. 63MM

9040065 /71700008
BUCHA DO TIRANTE SUSPENSAO SUSPENSYS (PGD)

SUSPENSYS TRUCKS (FORD/VW/VOLVO/ SCANIA/MERCEDES BENZ)
INT. 24,3 X 63,5 X COMP. 63 MM

9001342 /71700008
BUCHA DO TIRANTE SUSPENSAO SUSPENSYS (ORIGINAL)

SUSPENSYS TRUCKS (FORD/VW/VOLVO/ SCANIA/MERCEDES BENZ)
INT. 24,3 X EXT. 63,5 X COMP. 63MM

9040322 /100000178327
BUCHA DA SUSPENSÃO PNEUMÁTICA TAS

SUSPENSYS TAS
INT. 40,2 X EXT. 150 X COMP. 171 MM

9040950 /100000222845
BUCHA EXCENTRICA LIGAÇÃO BRAÇO AUTODIRECIONAL

SUSPENSYS

BALANÇAS

0904044 /
BALANCA TRUCK SUSPENSYS MB PINO 50

SUSPENSYS MB
PINO 50 X MOLA 85 X COMP. 490 MM

0904038 /
BALANCA DO TRUCK MB PINO 50 (TETO REBAIXADO)

SUSPENSYS TRUCK MB
PINO 50 X MOLA 85 X COMP. 500 MM

0904034 /
BALANCA DO TRUCK MB CAVALO (TETO REBAIXADO)

SUSPENSYS MB CAVALO
PINO 50 X MOLA 105 X COMP. 500 MM

0904036 /
BALANCA ASA DELTA PINO 50 (TETO REBAIXADO)

TRUCK E CARRETA
PINO 50 X MOLA 92 X COMP. 500 MM

0904046 /
BALANCA TRUCK SUSPENSYS VW PINO 50

SUSPENSYS FORD/VW/SCANIA E VOLVO
PINO 50 X MOLA 95 X COMP. 495 MM

0904078 /
BALANCA DO TRUCK MB ATEGO 2016 (FURO FORA CENTRO)

SUSPENSYS TRUCK ATEGO MB 2016
PINO 50 X MOLA 85 X COMP. 480 MM

0904080 /A9793200023
BALANCA ASA DELTA TRUCK 3/4

MB ACCELO / VW DELIVERY
PINO 50 x MOLA 75 X COMP. 469 MM

SUPORTES

PESSIM TRUCK PARTS

0905054 /
SUPORTE DIANTEIRO DO TRUCK MB (LADO DIREITO)

SUSPENSYS TRUCK MB
PINO M24 X ALT. 425 X LARG. 400 MM

0905056 /
SUPORTE DIANTEIRO DO TRUCK MB (LADO ESQUERDO)

SUSPENSYS TRUCK MB
PINO M24 X ALT. 425 X LARG. 400 MM

0905058 /
SUPORTE CENTRAL DO TRUCK MB PINO 50

SUSPENSYS TRUCK MB
PINO 50 X ALT. 465 X LARG. 400 MM

0905060 /
SUPORTE TRASEIRO DO TRUCK MB (LADO ESQUERDO)

SUSPENSYS TRUCK MB
ALT. 270 X LARG. 265 MM

0905062 /
SUPORTE TRASEIRO DO TRUCK MB (LADO DIREITO)

SUSPENSYS TRUCK MB
ALT. 270 X LARG. 265 MM

0905064 /
SUPORTE DIANTEIRO DO TRUCK FORD E VW (LADO ESQUERDO)

SUSPENSYS TRUCK FORD E VW
PINO M24 X ALT. 420 X LARG. 380 MM

0905066 /
SUPORTE DIANTEIRO DO TRUCK FORD E VW (LADO DIREITO)

SUSPENSYS TRUCK FORD E VW
PINO M24 X ALT. 420 X LARG. 380 MM

0905068 /
SUPORTE CENTRAL DO TRUCK FORD E VW

SUSPENSYS TRUCK FORD E VW
PINO 50 X ALT. 420 X LARG. 380 MM

0905070 /
SUPORTE TRASEIRO DO TRUCK FORD E VW (LADO ESQUERDO)

SUSPENSYS TRUCK FORD E VW
ALT. 265 X LARG. 380 MM

0905072 /
SUPORTE TRASEIRO DO TRUCK FORD E VE (LADO DIREITO)

SUSPENSYS TRUCK FORD E VW
ALT. 265 X LARG. 380 MM

0905094 /
SUPORTE CENTRAL DO TRUCK (LADO ESQUERDO)

SUSPENSÃO FUNDIDO SUSPENSYS VOLVO/FORD/VW
PINO 50 MM

0905096 /
SUPORTE CENTRAL DO TRUCK (LADO DIREITO)

SUSPENSÃO FUNDIDA SUSPENSYS VOLVO/FORD/VW
PINO 50 MM

0905098 /
SUPORTE DIANTEIRO DO TRUCK (LADO ESQUERDO)

SUSPENSAO FUNDIDA SUSPENSYS VOLVO/FORD/VW

0905100 /
SUPORTE DIANTEIRO DO TRUCK (LADO DIREITO)

SUSPENSÃO FUNDIDA SUSPENSYS VOLVO/FORD/VW

0905102 /
SUPORTE TRASEIRO DO TRUCK VOLVO (LADO ESQUERDO)

SUSPENSÃO FUNDIDA SUSPENSYS VOLVO

0905104 /
SUPORTE TRASEIRO DO TRUCK VOLVO (LADO DIREITO)

SUSPENSÃO FUNDIDA SUSPENSYS VOLVO

0905106 /
SUPORTE TRASEIRO DO TRUCK FORD/VW (LADO ESQUERDO)

SUSPENSÃO FUNDIDA SUSPENSYS FORD / VW

0905108 /
SUPORTE TRASEIRO DO TRUCK FORD/VW (LADO DIREITO)

SUSPENSÃO FUNDIDA SUSPENSYS FORD / VW

0905110 /
SUPORTE CENTRAL DO SCANIA E VOLVO PINO 50

SUSPENSYS SCANIA E VOLVO
PINO 50 X ALT. 395 X LARG. 380 MM

0905112 /
SUPORTE DIANTEIRO DO SCANIA E VOLVO (LADO DIREITO)

SUSPENSYS SCANIA E VOLVO
ALT. 395 X LARG. 380 MM

0905114 /
SUPORTE DIANTEIRO DO SCANIA E VOLVO (LADO ESQUERDO)

SUSPENSYS SCANIA E VOLVO
ALT. 395 X LARG. 380 MM

0905116 /
SUPORTE TRASEIRO DO SCANIA E VOLVO (LADO DIREITO)

SUSPENSYS SCANIA E VOLVO
ALT. 245 X LARG. 380 MM

0905118 /
SUPORTE TRASEIRO DO SCANIA E VOLVO (LADO ESQUERDO)

SUSPENSYS SCANIA E VOLVO
ALT. 245 X LARG. 380 MM

9041017 /
SUPORTE DIANTEIRO (LADO ESQUERDO) TRUCK 3/4

SUSPENSYS TRUCK 3/4 MB

9041018 /
SUPORTE DIANTEIRO (LADO DIREITO) TRUCK 3/4

SUSPENSYS TRUCK 3/4 MB

9041019 /
SUPORTE CENTRAL TRUCK 3/4

SUSPENSYS TRUCK 3/4 MB

9041020 /
SUPORTE TRASEIRO TRUCK 3/4

SUSPENSYS TRUCK 3/4 MB

9041170 /301207120
SUPORTE DIANTEIRO TRUCK (LADO DIREITO)

SUSPENSYS ATEGO

9041171 /301207119
SUPORTE DIANTEIRO TRUCK (LADO ESQUERDO)

SUSPENSYS ATEGO

9041172 /301207121
SUPORTE CENTRAL TRUCK

SUSPENSYS ATEGO

9041173 /301207124
SUPORTE TRASEIRO TRUCK (LADO ESQUERDO)

SUSPENSYS ATEGO

9041174 /301207125
SUPORTE TRASEIRO TRUCK (LADO DIREITO)

SUSPENSYS ATEGO

DESLIZANTES - ASSENTOS - SAPATAS - GUIAS - MANCAIS

0900900 /
DESLIZANTE DO SUPORTE DIANTEIRO TRUCK

TRUCK MERCEDES BENZ
MOLA 82 MM

0900901 /
DESLIZANTE DO SUPORTE TRASEIRO DO TRUCK

TRUCK MERCEDES BENZ
MOLA 82 MM

0900937 /
DESLIZANTE DO SUPORTE FUNDIDO FASE 1

SUSPENSYS FASE 1 FORD / VW / MB
MOLA 95 MM

PESSIM TRUCK PARTS

0900938 /
DESLIZANTE DO SUPORTE FUNDIDO FASE 2

SUSPENSYS FASE 2 VOLVO / FORD CARGO / VW
MOLA 95 MM

0900939 /
DESLIZANTE SUPORTE FUNDIDO MB (ALTO) MOD. 2011

SUSPENSYS MODELO 2011
MOLA 95 MM - ALTO

0901052 /
DESLIZANTE DO SUPORTE DIANTEIRO MB 1944/1938

SUSPENSYS MB 1944/1938
LARG. 104 MM

0901053 /
DESLIZANTE DO SUPORTE TRASEIRO MB 1944/1938

SUSPENSYS MB 1944/1938
LARG. 104 MM

0900902 /
DESLIZANTE DO SUPORTE CARRETA

CARRETA RANDON
MOLA 92 MM

0900930 /
DESLIZANTE DO SUPORTE FORD E VW

SUSPENSYS FORD E VW
MOLA 100 MM

9041021 /
DESLIZANTE DO TRUCK 3/4

SUSPENSYS TRUCK 3/4 MB
MOLA 73MM

0900741 /
SAPATA PARA EIXO REDONDO TRUCK SUSPENSYS

TRUCK SUSPENSYS MERCEDES
MOLA 82 MM (BUCHA SILENCIOSA)

0900739 /
SAPATA PARA EIXO QUADRADO CARRETA RANDON BUCHA SILENCIOSA

CARRETA RANDON
FURO M24 X MOLA 92 X EIXO 112MM

0900744 /
SAPATA SUPERIOR TRACAO DO TRUCK FORD E VW

SUSPENSYS FORD E VW
MOLA 92 MM X EIXO 122 MM (B.SILENCIOSA)

9040132 /
SAPATA SUPERIOR TRAÇÃO VOLVO

SUSPENSYS VOLVO
EIXO 152 X PINO 24 X LARG. 90 MM

9040133 /
SAPATA SUPERIOR EIXO TRAÇÃO SCANIA

SUSPENSYS SCANIA
FURO 24 X LARG. 90 MM

9040134 /
SAPATA TRUCK FORD E VW

SUSPENSYS FORD E VW
FURO 17 X EIXO 120 X E.FUROS 102 MM

0900776 /RN170472
SAPATA DO BRACO TENSOR CAVALO MECANICO

TRUCK SUSPENSYS 1938-S / 1944-S
FUNDIDO

0900825 /3210221537
SAPATA DA MOLA EIXO TRUCK / CARRETA SCANIA

TRUCK E CARRETA SCANIA EIXO SUSPENSYS / SILPA
FUNDIDO

0900912 /200100680
SAPATA DO GRAMPOS TRUCK'S SUSPENSYS

TRUCK'S SUSPENSYS
FUNDIDO

0900913 /70100063
SAPATA DO TENSOR TRUCK SUSPENSYS

TRUCK'S SUSPENSYS
FUNDIDO

0900914 /200100534
SAPATA DOS GRAMPO TRUCK SUSPENSYS

TRUCK SUSPENSYS
FUNDIDO

0900919 /3210221549
SAPATA TRUCK/CARRETA VOLVO FH 08/09

TRUCK/CARRETA VOLVO FH 08/09 EIXO SUSPENSYS/SILPA
FUNDIDO

0900920 /3210221525
SAPATA TRUCK/CARRETAS VOLVO FH/NH

TRUCK/CARRETA VOLVO FH/NH EIXO SUSPENSYS / SILPA
FUNDIDO

0900935 /70100100
SAPATA DO BRACO TENSOR SUSPENSYS FORD / VW / VOLVO

FORD / VW / VOLVO A PARTIR DE 2008
MOLA 90 MM FUNDIDO

0900936 /81000315
SAPATA DO BRACO TENSOR SUSPENSYS 6X2 FORD/VW/VOLVO

FORD / VW / VOLVO A PARTIR DE 2008
FUNDIDO

9041151 /2V2511149
SAPATA DO EIXO SUPERIOR TRUCK

SUSPENSYS VOLKS 25.360
FUNDIDO

9040489 /70000007
SAPATA DO EIXO TRUCK

TRUCK SUSPENSYS
FUNDIDO 90MM

9041022 /
SAPATA SUPERIOR TRUCK 3/4

SUSPENSYS TRUCK 3/4 MB

9040135 /
MANCAL PARA RESTAURACAO SUPORTE CENTRAL

SUSPENSYS
INT. 50,5 X EXT. 70 X LARG. 15,5 MM

9040136 /
MANCAL PARA RESTAURACAO SUPORTE CENTRAL

SUSPENSYS
INT. 50,5 X EXT. 90 X LARG. 15 MM

0905130 /
ARRUELA DE REFORCO SUPORTES SUSPENSYS

REFORÇO SUPORTE
INT. 24 X EXT. 50 X ESP. 6,3 MM

PINOS

0900471 /
PINO DA BALANCA TRUCK MB SUSPENSYS 50X165

TRUCK MB SUSPENSYS
M 50 X 165 MM (COMUM)

0900422 /
PINO DA BALANCA TRUCK SUSPENSYS 50X180

TRUCK MB/VW SUSPENSYS
M 50 X 180MM (COMUM)

9040080 /
PINO DA BALANCA MOLA 82 M50 X 180 (TEMPERADO)

TRUCK TE SUSPENSYS ATEGO
M50 X 180MM (TEMPERADO) CENT. TRAVA 150MM

0900452 /
PINO DA BALANCA TRUCK SUSPENSYS 50X190

TRUCK MB/VW SUSPENSYS
M 50 X 190MM (COMUM)

9040081 /
PINO DA BALANCA TRUCK SUSPENSYS 50X190 (TEMPERADO)

TRUCK MB/VW SUSPENSYS
M50 X 190MM (TEMPERADO) CENTRO TRAVA 170MM

9040082 /
PINO DA BALANCA 49,7 X 180 (TEMPERADO)

TRUCK MB/VW SUSPENSYS
M49,7 X 180MM (TEMPERADO) CENTRO TRAVA 160MM

0900453 /
PINO DA BALANCA TRUCK SUSPENSYS 50X173

TRUCK MB / VW SUSPENSYS
M 50 X 173MM (COMUM)

PESSIM TRUCK PARTS

0900491 /
PINO BALANCA CARRETA SCANIA/ VOLVO 50 X 188

CARRETA SCANIA / VOLVO
M 50 X 188 MM (DA PONTA AO CENTRO DA CAVA 162MM)

9040084 /
PINO DA BALANCA 50X188 (TEMPERADO)

RANDON
M50 X 188 (TEMPERADO) CENTRO TRAVA 164MM

9041023 /
PINO BALANÇA TRUCK 3/4

SUSPENSYS TRUCK 3/4 MB
M49,7 X 185MM CENTRO TRAVA 154,5MM

0900408 /210007381
PARAFUSO FIX. SUPORTE 3º EIXO

SUSPENSYS VW
M18 X 62MM (10.9) CABEÇA BAIXA

TENSORES

0901617 /
TENSOR FIXO RANDON 2000

CARRETA RANDON 2000
OLHAL 58 MM X COMP. 480 MM

0901618 /
TENSOR REGULAVEL CARRETA RANDON 2000

CARRETA RANDON 2000
OLHAL 58 MM X COMP. 480 MM

0901620 /
TENSOR FIXO TRUCK SUSPENSYS (COM BUCHA)

SUSPENSYS
OLHAL 58 MM - COMP. 535 MM

0901621 /
TENSOR FIXO SUSPENSYS MB 1620

SUSPENSYS MB
OLHAL: 58 - COMP. 535 MM

0901624 /
TENSOR REGULAVEL SUSPENSAO DISTANCIADA

SUSPENSYS 2000 / LUBFREE / 1620 ATEGO
LUVA 58MM X COMP. 535MM (REGULAVEL)

0901625 /70100059
TENSOR FIXO SUSPENSYS TRUCK VW/FORD/VOLVO

SUSPENSYS VW/FORD/VOLVO
OLHAL 62,5 - COMP. 480 MM

0901626 /
TENSOR REGULAVEL SUSPENSYS FORD/VW/VOLVO/SCANIA/ MERCEDES BENZ

SUSPENSYS FORD/VW/VOLVO/SCANIA/ MERCEDES BENZ
OLHAL 62,5 - COMP. 480 MM

0901627 /
TENSOR FIXO SUSPENSYS FORD/VW/ VOLVO

SUSPENSYS FORD/VW/VOLVO
OLHAL 63 MM - COMP. 535 MM

0901628 /
TENSOR REGULAVEL SUSPENSYS FORD/VW/VOLVO

SUSPENSYS FORD/VW/VOLVO
OLHAL 63 MM - COMP. 535 MM

9041024 /
TENSOR FIXO TRUCK 3/4

SUSPENSYS TRUCK 3/4 MB
OLHAL 57,8 - COMP. 370 MM

9041025 /
TENSOR REGULAVEL TRUCK 3/4

SUSPENSYS TRUCK 3/4 MB
OLHAL 57,8 - COMP. 370 MM

0900600 /301009538
LUVA DO TENSOR ROSCA DIREITA CARRETA RANDON

CARRETA RANDON 2000
BUCHA: 73 X 58 X 55 MM - ROSCA 1.1/4 X 10 FPP

0900601 /301009539
LUVA DO TENSOR ROSCA ESQUERDA CARRETA RANDON

CARRETA RANDON 2000
BUCHA 73 X 58 X 55 MM - ROSCA 1.1/4 X 10 FPP

0900605 /81000308
LUVA DO TENSOR ROSCA DIREITA SUSPENSYS

SUSPENSYS FORD/VW/VOLVO
OLHAL 63 MM

0900606 /81000309
LUVA DO TENSOR ROSCA ESQUERDA SUSPENSYS

SUSPENSYS FORD/VW/VOLVO
OLHAL 63 MM

9041279 /
OLHAL DO TENSOR FIXO 63MM

SUSPENSYS FORD/VW/VOLVO
INT. 63 X EXT. 82 X COMP. 55MM

9041196 /
BRACO TENSOR FIXO FUNDIDO

CARRETAS
OLHAL 58 X COMP. 425MM

9041197 /
BRACO TENSOR REGULÁVEL

CARRETAS
OLHAL 58 X COMP. 425MM

9041198 /
BRACO TENSOR FIXO FUNDIDO

CARRETAS / AXOR 2540
OLHAL 58 X COMP. 500MM

9041199 /
BRACO TENSOR REGULÁVEL

CARRETAS / AXOR 2540
OLHAL 58 X COMP. 500MM

9041221 /
BARRA ROSQUEADA 330MM PARA BRAÇO TENSOR

CARRETAS
COMP. 330MM

9041222 /
BARRA ROSQUEADA 395MM PARA BRAÇO TENSOR

RANDON 2000
COMP. 395MM

9041223 /
BARRA ROSQUEADA 460MM PARA BRAÇO TENSOR

RANDON 2000
COMP. 460MM

9041224 /
BARRA ROSQUEADA 430MM PARA BRAÇO TENSOR

SUSPENSYS
COMP. 430MM

PESSIM TRUCK PARTS

BUCHAS

0900065 /3453201481
BUCHA TIRANTE DA SUSPENSAO (SINTETICA)
CARRETAS NOMA
INT. 37 X 68 X COMP. 50 MM

0017000 /
BUCHA TIRANTE RANDON/NOMA (PU AMARELA)
NOMA
INT. 36 X EXT. 70 X COMP. 50 MM

0900116 /2648010
BUCHA TIRANTE DA SUSPENSAO C/ PINO (IABV)
NOMA MODELO NOVO
FURO 17 X EXT. 62,5 X ENTRE FUROS 110MM

9001162 /2648010
BUCHA TIRANTE DA SUSPENSAO C/ PINO (PGD)
NOMA MODELO NOVO
FURO 17 X EXT. 62,5 X ENTRE FUROS 110MM

0900147 /4605151
BUCHA TIRANTE DA SUSPENSAO (IABV)
NOMA MODERNA 2012
INT. 24,2 X EXT. 62,5 X COMP. 70,5MM

9001472 /4605151
BUCHA TIRANTE DA SUSPENSAO (PGD)
NOMA MODERNA 2012
INT. 24,2 X EXT. 62,5 X COMP. 70,5MM

0900158 /
BUCHA ISOLADORA TRAVESSA CARRETA
NOMA
INT. 18 X 25/31 X COMP. 14,5 MM

9040474 /90008247
BUCHA SUSPENSÃO A AR
SAF HOLLAND - NOMA - KLL
INT. 29 X EXT. 120,4 X COMP. 127,30MM

BALANÇAS

0904048 /
BALANCA ASA DELTA CARRETA
NOMA
PINO 61,5 X MOLA 95 X COMP. 490 MM

0904050 /
BALANCA TRASEIRA DA CARRETA
NOMA
PINO 61,5 X MOLA 95 X COMP. 550 MM

0904062 /
BALANCA DA CARRETA 2012
NOMA 2012
PINO 61,5 X MOLA 95 X COMP. 530 MM

9041325 /
BALANÇA ASA DELTA TRUCK
NOMA
PINO 61,5 X MOLA 85 X COMP. 545 MM

9041228 /
BUCHA INTERNA DA BALANÇA CARRETA
NOMA
INT. 62 X EXT. 71 X COMP. 50MM

9041229 /
BUCHA INTERNA BALANÇA ASA DELTA
NOMA
INT. 62 X EXT. 75 X COMP. 50MM

SUPORTES

0905200 /
SUPORTE CENTRAL DA CARRETA (LADO ESQUERDO)
NOMA 2007/2012
FURO 61,5 X ALT. 375 X LARG. 285 MM

PESSIM TRUCK PARTS

0905202 /
SUPORTE CENTRAL DA CARRETA (LADO DIREITO)
NOMA 2007/2012
FURO 61,5 X ALT. 375 X LARG. 285 MM

0905204 /
SUPORTE CENTRAL DA CARRETA (LADO DIREITO)
NOMA 2005/2007
FURO 61,5 X ALT. 365 X LARG. 280 MM

0905205 /
SUPORTE CENTRAL DA CARRETA (LADO ESQUERDO)
NOMA 2005/2007
FURO 61,5 X ALT. 365 X LARG. 280 MM

0905206 /
SUPORTE CENTRAL DA CARRETA
NOMA 2012
FURO 61,5 X ALT. 400 X LARG. 280 MM

0905208 /
SUPORTE TRASEIRO DA CARRETA
NOMA 2012
FURO 22 X ALT. 240 X LARG. 280 MM

0905210 /
SUPORTE DIANTEIRO DA CARRETA
NOMA 2012
FURO 24 X ALT. 400 X LARG. 280 MM

9041326 /
SUPORTE DIANTEIRO DA CARRETA
NOMA 2005/2012
CAIXA 115 X ALT. 375 X LARG. 285 MM

9041327 /
SUPORTE TRASEIRO DA CARRETA
NOMA 2005/2012
CAIXA 115 X ALT. 248 X LARG. 270 MM

9041323 /
SUPORTE DIANTEIRO DO TRUCK (LADO ESQUERDO)
NOMA
MOLA 85 X ALT. 510 X LARG. 360 MM

9041324 /
SUPORTE DIANTEIRO DO TRUCK (LADO DIREITO)
NOMA
MOLA 85 X ALT. 510 X LARG. 360 MM

9041207 /
SUPORTE CENTRAL DO TRUCK
NOMA
FURO 61,5 X ALT. 570 X LARG. 435 MM

9041321 /
SUPORTE TRASEIRO DO TRUCK (LADO ESQUERDO)
NOMA
MOLA 85 X ALT. 370 X LARG. 335 MM

9041322 /
SUPORTE TRASEIRO DO TRUCK (LADO DIREITO)
NOMA
MOLA 85 X ALT. 370 X LARG. 335 MM

DESLIZANTES - ASSENTOS - SAPATAS - GUIAS - MANCAIS

0901051 /
DESLIZANTE DO SUPORTE DIANT. E TRAS. CARRETA
NOMA 2012
LARG. 95 MM X ALT. 126 MM

9040648 /
DESLIZANTE DA CARRETA
NOMA
LARG. 95 MM X ALT. 110 MM

0900904 /
SAPATA SUPERIOR EIXO QUADRADO 112 MM CARRETA
NOMA
EIXO 112 X ENT. FUROS 110 MM

0900905 /
SAPATA SUPERIOR EIXO REDONDO 130 MM CARRETA
NOMA
EIXO 130 X ENT. FUROS 110 MM

0900906 /
SAPATA SUPERIOR CARRETA SUSPENSAO ESTAMPADA

NOMA
EIXO 120 MM

9040212 /
SAPATA SUPERIOR EIXO REDONDO CARRETA 2012

NOMA
EIXO 130 MM

9040078 /
MANCAL EXTERNO PINO BALANÇA

NOMA
FURO 53 X ESP. 22 X LARG. 100,5MM

9040079 /
MANCAL INTERNO PINO BALANCA

NOMA
FURO 61,8 X ESP. 22 X LARG. 100,5MM

9040213 /
MANCAL INTERNO SUPORTE CENTRAL 2012

NOMA
INT. 61,5 X TRAVA 65 X EXT. 101 MM

9040214 /
MANCAL EXTERNO SUPORTE CENTRAL 2012

NOMA
INT. 53 X ESP. 27 X EXT. 101 MM

9040545 /
MANCAL INTERNO PINO DA BALANÇA

NOMA
INT. 60,4 X EXT. 100,5 X LARG. 25MM

PINOS

0500777 /
PINO TENSOR CARRETA

NOMA
M24 X 150MM MB 10.9

0900350 /
PINO TENSOR NOMA

NOMA
ROSCA 1" UNS X DIAM. 37 X CAB. 70 X COMP. 173MM

0900465 /
PINO DA BALANCA TRUCK (ROSCA M52)

NOMA
61,5 X CORPO 132 X COMP. 199 MM

0900466 /
PINO DA BALANCA CARRETA 2012 (ROSCA M36)
USA PORCA 9041570
NOMA 2012
61 X CORPO 132 X COMP. 214 MM

9040215 /
PINO BALANÇA CARRETA (ROSCA M52)

NOMA
61,5 X CORPO 136 X COMP. 200 MM

9040216 /
PINO DA CARRETA (ROSCA M52)

NOMA
61,5 X CORPO 127 X COMP. 194 MM

9040217 /
PINO BALANÇA CAVALO (ROSCA M52)

NOMA
61,5 X CORPO 150 X COMP. 215 MM

0901100 /3213565026
PORCA DO PINO DA BALANÇA

NOMA
M 52 PASSO 2,5

TENSORES

0901622 /
TENSOR REGULAVEL CARRETA 2012

NONA
OLHAL 61,8 X COMP. 470MM

0901623 /
TENSOR FIXO CARRETA 2012

NOMA
OLHAL 61,8 X COMP. 470MM

9042251 /
OLHAL DO TENSOR

NOMA 2007
INTERNO 61,8 X LARGURA 79,5 COMP 65MM

BUCHAS

0900165 / 212006905
BUCHA MOLA TENSORA SUSPENSAO A AR CARRETAS

CARRETAS KLL COM SUSPENSÃO A AR
INT. 30,2 X 68,2 X COMP. 104 MM

0900140 / 212006905
BUCHA DA MOLA TENSORA DA SUSPENSAO KLL

CARRETAS KLL COM SUSPENSÃO A AR
INT. 30,2 X 68,2 X COMP. 104 MM

9040474 / 90008247
BUCHA SUSPENSÃO A AR

SAF HOLLAND - NOMA - KLL
INT. 29 X EXT. 120,4 X COMP. 127,30MM

BALANÇAS

0904058 /
BALANCA DO TRUCK KLL PINO 50 MM

ATEGO E IVECO
PINO 50 X MOLA 85 X COMP. 490 MM

SUPORTES

0905120 /
SUPORTE CENTRAL DO TRUCK (LADO DIREITO)

KLL ATEGO
PINO 50 X ALT. 445 X LARG. 590 MM

0905121 /
SUPORTE CENTRAL DO TRUCK (LADO ESQUERDO)

KLL ATEGO
PINO 50 X ALT. 445 X LARG. 590 MM

0905122 /
SUPORTE TRASEIRO DO TRUCK (LADO DIREITO)

KLL ATEGO
MOLA 96 X ALT. 305 X LARG. 390 MM

0905124 /
SUPORTE TRASEIRO DO TRUCK (LADO ESQUERDO)

KLL ATEGO
MOLA 96 X ALT. 305 X LARG. 390 MM

0905126 /
SUPORTE DIANTEIRO DO TRUCK (LADO DIREITO)

KLL ATEGO
FURO 24 X ALT. 415 X LARG. 490 MM

0905128 /
SUPORTE DIANTEIRO DO TRUCK (LADO ESQUERDO)

KLL ATEGO
FURO 24 X ALT. 415 X LARG. 490 MM

9040194 /
SUPORTE CENTRAL DO TRUCK

KLL IVECO
FURO 50 X ALT. 425 X LARG. 420 MM

9040195 /
SUPORTE TRASEIRO DO TRUCK

KLL IVECO
MOLA 98 X ALT. 292 X LARG. 305 MM

9040192 /
SUPORTE DIANTEIRO DO TRUCK (LADO ESQUERDO)

KLL IVECO
FURO 24 X ALT. 415 X ALT. 392 MM

9040193 /
SUPORTE DIANTEIRO DO TRUCK (LADO DIREITO)

KLL IVECO
FURO 24 X ALT. 415 X ALT. 392 MM

DESLIZANTES - ASSENTOS - SAPATAS - GUIAS - MANCAIS

0901050 /
DESLIZANTE DO SUPORTE DIANTEIRO E TRASEIRO

KLL ATEGO
LARG. 83 X ALT 102 MM

9040099 /
DESLIZANTE DIANTEIRO E TRASEIRO

KLL IVECO
LARG. 83 X ALT. 102 MM

0900642 /
MANCAL CENTRAL SUPORTE

KLL ATEGO
FURO 50,3 MM

9040110 / 3010025401
ARRUELA DE ALINHAMENTO DIRECIONAL KLL

KLL COM SUSPENSAO A AR
INT. 22,5 X EXT. 101 MM

9040111 / 3010025401
ARRUELA DE ALINHAMENTO CENTRAL KLL

KLL COM SUSPENSAO A AR
INT. 22,5 X EXT. 101 MM

PINOS

0900470 / A9583260174
PINO DA BALANCA

KLL ATEGO
M 49,8 X 172 MM (COMUM)

BUCHAS

0900010 /
BUCHA COM ABA TENSOR DA SUSPENSAO (LONADA)

IDEROL
INT. 36 X 60,5 X COMP. 50MM

0900015 /
BUCHA SEM ABA TIRANTE DA SUSPENSAO (LONADA)

IDEROL
INT. 36 X 60,5 X COMP. 50MM

0900030 / 202000051
BUCHA COM ABA TIRANTE DA SUSPENSAO (SINTETICA)

IDEROL
INT. 36 X 60,5 X COMP. 50MM

0900035 / 202000052
BUCHA SEM ABA TIRANTE DA SUSPENSAO (SINTETICA)

IDEROL
INT. 36 X 60,5 X COMP. 50MM

0017005 /
BUCHA TIRANTE C/ABA (PU AMARELA)

IDEROL
INT. 36 X 60,5 X COMP. 50MM

0017010 /
BUCHA TIRANTE S/ABA (PU AMARELA)

IDEROL
INT. 36 X 60,5 X COMP. 50MM

BALANÇAS

0904022 /
BALANCA RETA TRUCK IDEROL PINO 60

TRUCK IDEROL
PINO 60 X MOLA 85 X COMP. 515 MM

0904024 /
BALANCA CURVA TRUCK IDEROL PINO 60

TRUCK IDEROL
PINO 60 X MOLA 85 X COMP. 505 MM

0904026 /
BALANCA CARRETA IDEROL PINO 60

CARRETA IDEROL
PINO 60 X MOLA 95 X COMP. 490 MM

0904042 /
BALANCA CARRETA IDEROL PINO 60

CARRETA IDEROL
PINO 60 X MOLA 95 X COMP. 600 MM

SUPORTES

0905080 /
SUPORTE DIANTEIRO DO TRUCK MODELO 90

IDEROL
ALT. 545 X LARG. 350 MM

0905082 /
SUPORTE CENTRAL DO TRUCK

IDEROL
PINO 60 X ALT. 460 X LARG. 390 MM

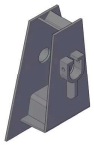

0905084 /
SUPORTE TRASEIRO DA CAÇAMBA

IDEROL
MOLA 85 X ALT. 240 X LARG. 350 MM

0905085 /
SUPORTE CENTRAL DO TRUCK TENSOR CENTRALIZADO

IDEROL
PINO 60 X ALT 500 X LARG. 360 MM

9040831 /
SUPORTE CENTRAL CARRETA

IDEROL
PINO 60 X ALTURA 565MM

PESSIM TRUCK PARTS

9040832 /
SUPORTE CENTRAL CARRETA ANTIGO

IDEROL
PINO 60 X ALTURA 585MM

DESLIZANTES - ASSENTOS - SAPATAS - GUIAS - MANCAIS

0900525 /
GUIA GRAMPO CARRETA IDEROL MODERNA

CARRETA IDEROL

0900748 /
SAPATA EIXO QUADRADO CARRETA

IDEROL
EIXO 113 MM

0900730 /
MANCAL CENTRAL SUPERIOR CARRETA SL 60MM

CARRETA SL
60 MM

0900715 /
MANCAL RETO CORPO PINO TENSOR

IDEROL
FURO 27 MM

0900725 /
MANCAL REDONDO CORPO PINO TENSOR

IDEROL
FURO 27 MM

0900670 /
MANCAL RETO CABECA PINO RANDON/IDEROL

RANDON/IDEROL
FURO 70 MM

0900680 /
MANCAL REDONDO CABECA PINO TENSOR RANDON

RANDON/IDEROL
FURO 70 MM

0900770 /
MANCAL BASE RETA PINO TENSOR

IDEROL
CAB. 70 X CORPO 27 MM

0900775 /
MANCAL BASE REDONDA PINO TENSOR

IDEROL
CAB. 70 X CORPO 27 MM

0900810 /
CONJUNTO MANCAL E SAPATA BASE RETA

TRUCK IDEROL
FURO 3/4 X 82 MM

0900811 /
CONJUNTO MANCAL E SAPATA BASE RETA

CARRETA IDEROL
FURO 7/8 X 92 MM

0900812 /
CONJUNTO MANCAL E SAPATA BASE OVAL

TRUCK IDEROL
FURO 3/4 X 82 MM

0900813 /
CONJUNTO MANCAL E SAPATA BASE OVAL

CARRETA IDEROL
FURO 7/8 X 92 MM

0901046 /
DESLIZANTE DO SUPORTE TRASEIRO

TRUCK IDEROL
FURO 42,2 MM

0900484 /
PINO SUPORTE TRASEIRO TRUCK

IDEROL
41,5 X COMP. 155 MM

PINOS

0900320 /
PINO TENSOR IDEROL

IDEROL
ROSCA 1" UNS X DIAM. 37 X CAB. 71 X COMP. 166MM

0900434 /
PINO DA BALANCA CARRETA

IDEROL / SCHIFFER
M 60 X 230MM (COMUM)

0900436 /
PINO DA BALANCA

IDEROL
M 60 X 215MM (COMUM)

BUCHAS

0900120 / 893207181
BUCHA TIRANTE DA SUSPENSAOSEM PINO

CARRETAS GUERRA
INT. 30,4 X 71,1 X COMP. 90MM

0900125 / 3893207281
BUCHA TIRANTE DA SUSPENSAO (C/ PINO AÇO)

GUERRA/LIBRELATO
FURO 16,5 X EXT. 71 X ENTRE FUROS 150MM (PINO AÇO)

0900126 / 3893207281
BUCHA TIRANTE DA SUSPENSAO C/ PINO (IABV)

GUERRA/LIBRELATO
FURO 16,5 X EXT. 71 X ENTRE FUROS 150MM

9001262 / 3893207281
BUCHA TIRANTE DA SUSPENSAO C/ PINO (PGD)

GUERRA/LIBRELATO
FURO 16,5 X EXT. 71 X ENTRE FUROS 150MM

BALANÇAS

0904030 /
BALANCA TRUCK CAVALO LS (FURO FORA DE CENTRO) UNIVERSAL

GUERRA
PINO 50 X MOLA 95 X COMP. 600 MM

0904068 /
BALANCA ASA DELTA CARRETA LS

GUERRA
PINO 50 X MOLA 95 X COMP. 520 MM

0904016 /
BALANCA DO TRUCK

GUERRA
PINO 50 X MOLA 85 X COMP. 510 MM

0904017 /
BALANCA DA CARRETA

GUERRA
PINO 50 X MOLA 95 X COMP. 575 MM

0904018 /
BALANCA DA CARRETA INTERMEDIARIA

GUERRA
PINO 50 X MOLA 95 X COMP. 600 MM

0904056 /
BALANCA DO TRUCK RETA

GUERRA
PINO 50 X MOLA 85 X COMP. 500 MM

9040196 /
BALANCA DO TRUCK

GUERRA
PINO 50 X MOLA 85 X COMP. 570 MM

9040197 /
BALANCA CAVALO MODERNA

GUERRA
PINO 50 X MOLA 95 X COMP. 600 MM

SUPORTES

0905250 /
SUPORTE DIANTEIRO DA CARRETA 1º BITREM

GUERRA
ALT. 367 X LARG. MOLA 122 MM

0905251 /
SUPORTE DIANTEIRO DA CARRETA 2º BITREM

GUERRA
ALT. 367 X LARG. MOLA 122 MM

0905252 /
SUPORTE CENTRAL DA CARRETA 1º BITREM

GUERRA
PINO 50 X FURO AO TETO 92 MM

PESSIM TRUCK PARTS

0905255 /
SUPORTE TRASEIRO DA CARRETA 1º BITREM
GUERRA
MOLA 122 X ALT. 235 MM

0905254 /
SUPORTE CENTRAL DA CARRETA 2º BITREM
GUERRA
PINO 50 X FURO AO TETO 110 MM

0905253 /
SUPORTE TRASEIRO DA CARRETA 2º BITREM
GUERRA
MOLA 122 X ALT. 265 MM

9040227 /
SUPORTE CENTRAL DA CARRETA
GUERRA
PINO 50 X ALT. 383 X FURO AO TETO 118MM

0905256 /
SUPORTE CENTRAL DO TRUKAO LS (LADO DIREITO)
GUERRA
PINO 50 X ALT. 455 X LARG. 380 MM

0905258 /
SUPORTE CENTRAL DO TRUKAO LS (LADO ESQUERDO)
GUERRA
PINO 50 X ALT. 455 X LARG. 380 MM

9040198 /
SUPORTE DIANTEIRO DO TRUKAO LS (LADO ESQUERDO)
GUERRA
ALT. 540 X LARG. 350 MM

9040199 /
SUPORTE DIANTEIRO DO TRUKAO LS (LADO DIREITO)
GUERRA
ALT. 540 X LARG. 350 MM

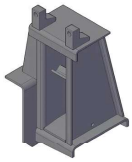

9040200 /
SUPORTE TRASEIRO DO TRUKAO LS (LADO ESQUERDO)
GUERRA
MOLA 95 X ALT. 350 MM

9040201 /
SUPORTE TRASEIRO DO TRUKAO LS (LADO DIREITO)
GUERRA
MOLA 95 X ALT. 350 MM

DESLIZANTES - ASSENTOS - SAPATAS - GUIAS - MANCAIS

0900932 /
DESLIZANTE DA CARRETA APÓS 2003 CURVO
GUERRA APÓS 2003
MOLA 95 X ALT. 122 MM

0900934 /
DESLIZANTE DA CARRETA ATÉ 2003
GUERRA ATÉ 2003
MOLA 95 X ALT. 152 MM

0900820 /
SAPATA DA CARRETA
GUERRA
EIXO 116 MM

0900822 /
SAPATA SUPERIOR EIXO REDONDO
GUERRA
EIXO 130 MM

0900746 /
SAPATA PARA EIXO QUADRADO CARRETA GUERRA
CARRETA GUERRA
EIXO 112 MM

0900925 /
SAPATA PARA EIXO REDONDO CARRETA GUERRA
CARRETA GUERRA
EIXO 130MM

0900907 /
SAPATA EIXO REDONDO CARRETA
GUERRA MODERNA
EIXO 130 MM

0900908 /
SAPATA EIXO QUADRADO CARRETA

GUERRA MODERNA
EIXO 112 MM

9040202 /
SAPATA EIXO REDONDO MODERNA

GUERRA
FURO 25 X EIXO 130 MM

9040405 /
SAPATA DA CARRETA EIXO REDONDO

GUERRA
EIXO 130MM (AÇO SAE J435)

0900530 /
GUIA DE GRAMPO DA CARRETA

GUERRA

0900732 /
MANCAL DA SAPATA CARRETA

GUERRA

0901036 /
SEMI MANCAL PINO BALANCA

GUERRA
50 MM

9040544 /
MANCAL INTERNO SUPORTE CENTRAL TE LS

GUERRA
INT. 50,3 X EXT. 103 X LARG. 21,5MM

9040203 /
SAPATA INFERIOR CARRETA

GUERRA
FURO 26 / 115 X EIXO 112 MM

9040204 /
SAPATA INFERIOR TRAÇÃO CAVALO

GUERRA
FURO 26 / 130 X EIXO 146,5 MM

9040205 /
SAPATA INFERIOR CARRETA ABERTA

GUERRA
FURO 26 / 115 X EIXO 150 MM

9040206 /
SAPATA INFERIOR EIXO REDONDO

GUERRA
FURO 26 / 115 X EIXO 130 MM

0901045 /
DESLIZANTE SUPORTE TRASEIRO

GUERRA
FURO 41 X LARG. 82 MM

PINOS

0900325 /
PINO TENSOR GUERRA

GUERRA
ROSCA 1" UNS X DIAM. 36 X CAB. 60 X COMP. 164MM

0900345 /
PINO TENSOR CARRETA GUERRA / LIES

GUERRA / LIES
ROSCA 1" UNS X DIAM. 30 X CAB. 38 X COMP. 189MM

0900446 /
PINO DA BALANCA

GUERRA
M 50 X 235MM (COMUM)

0900448 /
PINO C/MANCAL DA BALANCA TRUCK GUERRA 50X230

GUERRA
M 50 X 230MM C/MANCAL (COMUM)

0900450 /
PINO C/MANCAL DA BALANCA CARRETA

GUERRA
M 50 X 235MM C/MANCAL (COMUM)

0900491 /
PINO BALANCA CARRETA

GUERRA
M 50 X 188 MM (DA PONTA AO CENTRO DA CAVA 162MM)

0900488 /
PINO SUPORTE TRASEIRO

GUERRA
M 40 X COMP. 165 MM

0900489 /
PINO COM ALAVANCA SUPORTE TRASEIRO

GUERRA
M 40 X COMP. 147 MM

TENSORES

0901653 /
TENSOR FIXO CARRETA

GUERRA
OLHAL: 71 MM - COMP. 442 MM

0901654 /
TENSOR REGULAVEL CARRETA

GUERRA
OLHAL 71 MM - COMP. 442 MM

9040208 /
TENSOR FIXO

GUERRA
OLHAL 71 MM - COMP. 435 MM

9040209 /
TENSOR REGULAVEL

GUERRA
OLHAL 71 MM - COMP. 435 MM

9040210 /
TENSOR FIXO

GUERRA
OLHAL 71 MM - COMP. 640 MM

9040211 /
TENSOR REGULAVEL

GUERRA
OLHAL 71 MM - COMP. 640 MM

BUCHAS / BATENTES

0900045 /
BUCHA TIRANTE DA SUSPENSAO (SINTETICA)

CARRETAS KRONE E GOTTI
INT. 37 X 59 X COMP. 108 MM

0900050 /
BUCHA TIRANTE DA SUSPENSAO (SINTETICA)

CARRETAS GALEGO VOTUPORANGA
INT. 37 X 67 X COMP. 100MM

0900071 /
BATENTE CHASSI CAMINHAO DIVERSOS

CAMINHÕES DIVERSOS
ROSCA M12 X ALT. 68 X LARG. 85 X COMP. 150 MM

0900072 /
BATENTE CHASSIS CAMINHAO DIVERSOS

CAMINHOES DIVERSOS
ROSCA M12 X ALT. 82,5 X LARG. 90 X COMP. 150MM

0900075 /
BUCHA DUPLA TIRANTE DA SUSPENSAO (SINTETICA)

CARRETAS PASTRE
INT. 37,5 X 68,5 X COMP. 90,5 MM

0900085 / 3863205481
BUCHA CONICA BARRA DE REACAO DA SUSPENSAO

CARRETAS FNV E KRONE
INT. 32 X 46,5/55,5 X COMP. 60 MM

0900090 / 3893208881
BUCHA CONICA PINO DO ENGATE DA JULIETA FNV

CARRETAS FNV
INT. 50 X EXT. MAIOR 88 X EXT. MENOR 70 X COMP. 11

0900110 / 3893207081
BUCHA TIRANTE DA SUSPENSAO RECRUSUL

CARRETAS RECRUSUL
INT. 34,2 X 69,1 X COMP. 90MM

0900115 / 3893207482
BUCHA TIRANTE DA SUSPENSAO SCHIFFER

CARRETAS SCHIFFER
FURO 17 X EXT. 71 X ENTRE FUROS 125MM

0900135 /
BUCHA C/PINO BARRA REACAO DA SUSPENSAO JULIETA

CARRETAS SCHIFFER
FURO 19 X EXT. 85 X ENTRE FUROS 132 MM

0900142 /
BUCHA SUSPENSAO AR CARRETA

KRONE
INT. 29 X 154 X COMP. 171 MM

0900153 /
BORRACHA ISOLADORA AMORTECEDOR DA SUSPENSAO

CARRETAS
INT. 38 X 51 X ESP. 11 MM

0900154 /
BORRACHA ISOLADORA AMORTECEDOR DA SUSPENSAO

CARRETAS
INT. 37 X 55 X ESP. 16,5 MM

0900159 /
BUCHA ISOLADORA TRAVESSA CARRETAS

CARRETAS
INT. 16 X 25/33 X COMP.

0900220 /
BATENTE DA MOLA TRUCK'S (LONADO) 40 MM

TRUCK'S TODOS
ALT. 40 X LARG. 80 X COMP. 350 MM

0900225 /
BATENTE MOLA TRUCK C/ENCAIXE (LONADO)

TRUCK'S TODOS
ALT. 20 X LARG. 80 X COMP. 260 MM

0900230 /
BATENTE DA MOLA TRUCK'S (LONADO) 20 MM

TRUCK'S TODOS
ALT. 20 X LARG. 80 X COMP. 350 MM

PESSIM TRUCK PARTS

0900231 /
BATENTE DA MOLA TRUCK'S (LONADO) 30 MM

TRUCK'S TODOS
ALT. 30 X LARG. 80 X COMP. 350 MM

BALANÇAS

0904072 /
BALANCA DO TRUCK GALEGO PINO 63,5

TRUCK GALEGO
PINO 63,5 X MOLA 85 X COMP. 580 MM

0904074 /
BALANCA CARRETA GALEGO 2003 PINO 63,5

CARRETA GALEGO
PINO 63,5 X MOLA 95 X COMP. 535 MM

0904080 / A9793200023
BALANCA ASA DELTA TRUCK 3/4

MB ACCELO / VW DELIVERY
PINO 50

0904088 /
BALANCA ASA DELTA CARRETA ELEVACAO PINO 50MM

CARRETAS
PINO 50 MM

0904089 /
BALANCA ASA DELTA CARRETA ELEVACAO PINO 60MM

CARRETAS
PINO 60 MM

9040323 /
BALANCA FNV BUCHA CÔNICA

FNV
MOLA 82 X COMP. 480 MM

9040324 /
BALANCA CARRETA KRONE

KRONE
PINO 60 X MOLA 92 X COMP. 600MM

9040370 /
BALANCA DA CARRETA SR 2003

CARRETA SCHIFFER
PINO 50 X MOLA 95 X COMP. 500 MM

SUPORTES

0905420 / 2V5803572
SUPORTE DIANTEIRO DO TRUCK MAN (LADO DIREITO)

SUSPENSÃO FUNDIDA MAN TGX

0905422 / 2V5803571
SUPORTE DIANTEIRO DO TRUCK MAN (LADO ESQUERDO)

SUSPENSÃO FUNDIDA MAN TGX

0905425 / 2V5803573A
SUPORTE CENTRAL DO TRUCK MAN (LADO DIREITO)

SUSPENSÃO FUNDIDA MAN TGX

0905426 / 2V5803574A
SUPORTE CENTRAL DO TRUCK MAN (LADO ESQUERDO)

SUSPENSÃO FUNDIDA MAN TGX

0905430 / 2V5804572
SUPORTE TRASEIRO DO TRUCK MAN (LADO DIREITO)

SUSPENSÃO FUNDIDA MAN TGX

0905432 / 2V5804571
SUPORTE TRASEIRO DO TRUCK MAN (LADO ESQUERDO)

SUSPENSÃO FUNDIDA MAN TGX

DESLIZANTES - ASSENTOS - SAPATAS - GUIAS - MANCAIS

0900505 /
GUIA GRAMPO MOLA TRUCK 3”

TRUCK’S
3” (ESTAMPADO)

0900511 /
SEPARADOR DO CONTRA FEIXE 3.1/2

CARRETAS MOLA 3.1/2
3.1/2 (ESTAMPADO)

0900512 /
SEPARADOR DO CONTRA FEIXE FNM

FNM
LARG. 4”

0900520 / 4021200070076
GUIA DE GRAMPO CARRETA

KRONE

0900535 /
GUIA GRAMPO CARRETA FNV

CARRETA FNM

0900540 /
GUIA GRAMPO CARRETA GOTTY ESPECIAL

CARRETAS GOTTY

0900545 /
CALCO LEVANTAR MOLEJO TRUCK 20 MM

TRUCK’S
ALT. 20 X LARG. 80 X COMP. 160 MM

0900550 /
CALCO LEVANTAR MOLEJO TRUCK 40 MM

TRUCK’S
ALT. 40 X LARG. 80 X COMP. 185 MM

0900558 /
CALCO LEVANTAR MOLEJO TRUCK 60 MM

TRUCK
ALT. 60 X LARG. 80 X COMP. 180 MM

0900551 /
CALCO LEVANTAR MOLEJO TRUCK 80 MM

TRUCK’S
ALT. 80 X LARG. 80 X COMP. 180 MM

0900556 /
CALCO LEVANTAR MOLEJO CARRETA 20 MM

CARRETAS
ALT. 20 X LARG. 90 X COMP. 200 MM

0900555 /
CALCO LEVANTAR MOLEJO CARRETA 40 MM

CARRETAS
ALT. 40 X LARG. 90 X COMP. 190 MM

0900559 /
CALCO LEVANTAR MOLEJO CARRETA 60 MM

CARRETAS
ALT. 60 X LARG. 90 X COMP. 180MM

0900557 /
CALCO LEVANTAR MOLEJO CARRETA 80 MM

CARRETAS
ALT. 80 X LARG. 90 X COMP. 185 MM

0900640 /
MANCAL INTERNO REDONDO P/PINO 50MM

TRUCK’S E CARRETAS
50 MM

0900824 /
SAPATA INFERIOR CARRETA

SCHIFFER
EIXO 130 MM

0900921 /
SAPATA DA CARRETA ROSSETTI (AÇO)

ROSSETTI

9040368 /
DESLIZANTE MOVEL TRASEIRO SR 2003

CARRETA SCHIFFER

9040369 /
DESLIZANTE MOVEL DIANTEIRO SR 2003

CARRETA SCHIFFER

PINOS

0900330 /
PINO TENSOR

KRONE
ROSCA 1" UNS X DIAM. 37 X CAB. 60 X COMP. 193MM

0900340 /
PINO TENSOR

RECRUSUL
ROSCA 1" UNS X DIAM. 33 X CAB. 44 X COMP. 211 MM

0900356 /
PINO TENSOR

GALEGO
ROSCA 1" UNS X DIAM. 36 X CAB. 68 X COMP. 158MM

9041328 /
PARAFUSO PARA TENSOR

CARRETAS
M-24 X 160 MB (AÇO 10.9)

0900402 /
PARAFUSO BETONEIRA

BETONEIRAS
1" X 11" (AÇO UNS)

0900404 /
PARAFUSO BETONEIRA

BETONEIRAS
1" X 12" (AÇO UNS)

0900418 /
PINO DA BUCHA SUSPENSAO A AR

KRONE
1.1/8 X 10" AÇO UNC

0900420 /
PINO DA BALANCA CARRETA FNV CABECALHO

CARRETAS FNV
ROSCA 1" UNS X DIAM. 50 X COMP. 280MM

0900456 /
PINO DA BALANCA TRUCK KRONE MOD. 50X235

TRUCK KRONE MODERNO
ROSCA M30 X DIAM. 50 X COMP. 235MM

0900458 /
PINO DA BALANCA CARRETA KRONE 60X272

CARRETA KRONE
ROSCA M30 X DIAM. 60 X COMP. 272MM

0900460 /
PINO DA BALANCA CARRETA KRONE 60X255

CARRETA KRONE
ROSCA M30 X DIAM. 60 X COMP. CORPO 180 X COMP. TOT

0900469 /
PINO DA BALANÇA (1 CHAVETA RETA)

RECRUSUL
60 X 240MM

0900492 /
ARRUELA INTERNA DO PINO BALANCA

BALANÇA FNV
INT. 26 X EXT. 100 X ESP. 5,0MM

0900493 /
ARRUELA EXTERNA DO PINO DA BALANCA

BALANCA FNV
INT. 51 X EXT. 90 X ESP. 5,0 MM

ENGATES

0908000 /
CONJUNTO ENGATE AUTOMATICO (COMPLETO)

CARRETAS

0908001 /
PINO DO ENGATE 50 MM (FORJADO)

ENGATE AUTOMÁTICO
50,8 MM

0908002 /
CORPO DO ENGATE AUTOMATICO (COMPLETO)

ENGATE AUTOMATICO

0908003 /
PINO TRAVA ENGATE AUTOMATICO

ENGATE AUTOMATICO

0900070 /
BORRACHA ENGATE AUTOMATICO

TRUCKS RANDON
INT. 61,8 X LARG. 126 X COMP. 174 X ALT. 63,5 MM

0900073 / 2440110012
BORRACHA ENGATE AUTOMATICO SILPA

TRUCKS SLIPA / FNV
INT. 55 X LARG. 116 X ALT. 57 X COMP. 163,5 MM

0900155 / 2440110012
BARRACHA ENGATE AUTOMATICO (FURO COMP. RANDON)

TRUCKS SLIPA / FNV
INT. 62 X LARG. 116 X COMP. 163,5 X ALT. 57 MM

VÁLVULA NIVELADORA

1161381 / A3823287130
VALVULA NIVELADORA SEM FC HASTE 180 MM

CAMINHÕES / CAVALO / SEMIREBOQUE
M12 1,5

1161382 / 3864297044
VALVULA NIVELADORA SEM FC M12

CAMINHÕES / CAVALO / SEMIREBOQUE
M12 1,5

1161383 /
VALVULA NIVELADORA S/FIM DE CURSO 1/4 NPT

CAMINHÕES / CAVALO / SEMIREBOQUE
1/4 NPT

1161384 / 4640061000
VALVULA NIVELADORA COM FIM DE CURSO M12 X 1,5

CAMINHÕES / CAVALO / ONIBUS / SEMIREBOQUE
M16 1,5 X M12 1,5

1161385 / 1325336
VALVULA NIVELADORA SEM FC HASTE 345 MM

CAMINHÕES / CAVALO / ONIBUS
M12 1,5

1161386 / A3823287230
VALVULA NIVELADORA SEM FC HASTE 210 MM

CAMINHÕES / CAVALO / ONIBUS
M12 1,5

1161387 / 4006522760
VALVULA NIVELADORA SEM FC SEM HASTE

CAMINHÕES / CAVALO / ONIBUS / SEMIREBOQUE
M16 1,5

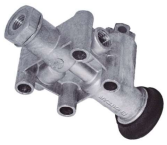

1161405 / 1065259
VALVULA ROTATIVA COLAS MANUAL M-12X1,5

CAMINHÕES / CAVALO / SEMIREBOQUE
M16 1,5 X M12 1,5

JOST 2”

0906010 /
PROTETOR DA MESA QUINTA RODA (COM PARAFUSOS)

5ª RODA 2”

0900067 /6933165972
CONJUNTO COXIM QUINTA RODA JOST

TRUCKS COM 5ª RODA JOST (JSK37C/ JSK37CX)
2” JOST

0906022 /
PROTETOR DESLIZANTE 5 RODA UNIVERSAL

UNIVERSAL 5ª RODA

0906023 /
KIT DE PARAFUSO DO PROTETOR QUINTA RODA

PROTETOR JOST 2 POLEGADAS

9040331 /QR00063J01
SAPATA DA QUINTA RODA 2”

MODELO JOST 2”
ALT. SAPATA 120MM - SAP. + COXIM 150MM

9040332 /QR00062J01
SAPATA DA QUINTA RODA 2”

COMPATIVEL JOST 2”
ALT. SAPATA 150MM - SAP. + COXIM 185MM

9040333 /
HASTE DO MANIPULO 2”

QUINTA RODA 2”

9040334 /
PARAFUSO DE AJUSTE DO MANIPULO

QUINTA RODA 2”
M16 - 2,0 X 102,5 / 110 MM

0906011 /QR00022J01
GAVIÃO TRAVAMENTO DA QUINTA RODA 2”

COMPATIVEL JOST 2” SEM ENGRAXADEIRA
2”

0906012 /QR00025J01
ANEL DESGASTE QUINTA RODA 2”

COMPATIVEL JOST 2”
3 FUROS 2”

0906013 /
BARRA DE TRAVAMENTO QUINTA RODA JOST 2

QUINTA RODA JOST 2 POLEGADAS

0906015 /
MOLA FECHO GARRA TRAVAMENTO

JOST 2 POLEGADAS

9040335 /
MOLA DUPLA DE RETORNO DO MANIPULO

QUINTA RODA MODELO JOST 2”

9040336 /
PARAFUSO DE AJUSTE DA REGULAGEM

MODELO JOST
M16-2,0 X 350MM

9040337 /
GUIA DO PARAFUSO DE AJUSTE

MODELO JOST 2”

9040338 /
PARAFUSO DA TRAVA 2”

MODELO JOST 2”
M20

0906016 /
PINO DO GAVIAO QUINTA RODA

QUINTA RODA JOST 2 POLEGADAS
20 MM

PESSIM TRUCK PARTS

0906017 /
GAVIÃO DA QUINTA RODA JOST 2" (COM FURO LUBRIFICAÇÃO)

QUINTA RODA JOST 2 POLEGADAS

0906018 /AN1118
ANEL DE FRICÇÃO PARA QUINTA RODA JOST 2

QUINTA RODA JOST 2 POLEGADAS
4 FUROS

0906019 /
KIT CONJ. DE TRAVAMENTO QUINTA RODA JOST 2" (SIMPLES)

QUINTA RODA JOST 2 POLEGADAS
ANEL , GAVIÃO E TRAVA

0906020 /
KIT CONJ.TRAVAMENTO QUINTA RODA JOST 2" (COMPLETO)

QUINTA RODA JOST 2 POLEGADAS
ANEL, GAVIÃO, TRAVA, MOLA, PINO E PARAFUSOS

0101079 /
PARAFUSO DO ANEL DESGASTE M14 X 22

QUINTA RODA
M14-2,0 X 22 ALLEN

0101081 /
PARAFUSO DO ANEL DE DESGASTE M12 X 15

QUINTA RODA
M-12-1,75 X 15 ALLEN

JOST 3.1/2

0900068 /
COXIM QUINTA RODA JOST REFORCADA 3.1/2

QUINTA RODA JOST 3.1/2

0906030 /
ANEL DE FRICÇÃO QUINTA RODA JOST 3.1/2

QUINTA RODA JOST 3.1/2
3 FUROS

0906031 /
GAVIÃO DA QUINTA RODA JOST 3.1/2

QUINTA RODA JOST 3.1/2

0906032 /
BARRA DE TRAVAMENTO QUINTA RODA JOST 3.1/2

QUINTA RODA JOST 3.1/2

0906033 /
PINO DO GAVIAO JOST 3.1/2

QUINTA RODA JOST 3.1/2

0906034 /
ANEL DE FRICÇÃO QUINTA RODA JOST 3.1/2

QUINTA RODA JOST 3.1/2
4 FUROS

0906035 /
MOLA DO GAVIAO 3.1/2

QUINTA RODA JOST 3.1/2

0906036 /
MOLA DUPLA DO MANIPULO 3.1/2

QUINTA RODA JOST 3.1/2

0906037 /
KIT DO CONJUNTO DE TRAVAMENTO QUINTA RODA 3.1/2

QUINTA RODA JOST 3.1/2

9040238 /QR00130J00
KIT CONVERSOR DE 3.1/2 PARA 2"

QUINTA RODA MODELO JOST / CANAPARTS
KIT CONVERSOR 3.1/2 PARA 2"

FONTAINE

TRUCKS E CARRETAS

9040347 /
BUCHA DE BORRACHA DO SUPORTE
MODELO FONTAINE 2”

9040342 /AN0926
ANEL 2”
MODELO FONTAINE 2”

9040343 /GC.0925
GANCHO 2”
MODELO FONTAINE 2”

9040344 /TR0927
TRAVA 2”
MODELO FONTAINE 2”

9040345 /
PINO PIVOT
MODELO FONTAINE 2”

9040346 /
PINO DO GAVIAO TRAVA 2”
MODELO FONTAINE 2”

9040348 /
MOLA DO GANCHO 2”
MODELO FONTAINE 2”

9040349 /
MOLA PRINCIPAL
MODELO FONTAINE 2”
CONJ. INTERNA E EXTERNA

9040350 /
MOLA CLIP DA TRAVA 2”
MODELO FONTAINE 2”

0906070 /
KIT CONJUNTO DE TRAVAMENTO FONTAINE (COMPLETO)
QUINTA RODA FONTEINE

0906072 /
KIT CONJUNTO DE TRAVAMENTO FONTAINE
QUINTA RODA FONTAINE 2”
ANEL, GAVIÃO E TRAVA

9040351 /
PARAFUSO ALLEN
MODELO FONTAINE 2”
M12 X 25MM

MAXION

0900069 /
COXIM QUINTA RODA MAXION
QUINTA RODA MAXION

0906040 /
GAVIÃO QUINTA RODA MAXION
QUINTA RODA MAXION 2 POLEGADAS

0906041 /
ANEL DE FRICÇÃO QUINTA RODA MAXION
QUINTA RODA MAXION 2 POLEGADAS

0906042 /
BARRA DE TRAVAMENTO QUINTA RODA MAXION 2
QUINTA RODA MAXION 2 POLEGADAS

0906043 /
MOLA FECHO GARRA TRAVAMENTO MAXION 2
QUINTA RODA MAXION 2 POLEGADAS

PESSIM TRUCK PARTS

0906044 /
PINO DO GAVIAO MAXION 2

QUINTA RODA MAXION 2 POLEGADAS
16 MM

0906045 /
KIT DO CONJUNTO DE TRAVAMENTO MAXION 2”

QUINTA RODA MAXION 2 POLEGADAS
ANEL, GAVIÃO E TRAVA

0906046 /
KIT DO CONJUNTO DE TRAVAMENTO MAXION 2”

QUINTA RODA MAXION 2 POLEGADAS
ANEL, GAVIÃO, TRAVA, MOLA, PINO E PARAFUSOS

COBRASMA

9040339 /
ANEL ENTALHADO

MODELO COBRASMA

9040340 /GC0871
GANCHO 2”

MODELO COBRASMA

9040341 /
PINO ENTALHADO

MODELO COBRASMA

PINO REI

0906050 /260000080
PINO REI FLANGEADO 2”

CARRETAS
ALT. 115 MM

0906051 /QR260000082
FLANGE DO PINO REI 2”

PINO REI 2 POLEGADAS

0906055 /
PINO REI FLANGEADO 3.1/2

QUINTA RODA 3.1/2
8 FUROS

0906056 /
FLANGE DO PINO REI 3.1/2

QUINTA RODA 3.1/2
8 FUROS

0906060 /
PINO REI FLANGEADO 3.1/2

QUINTA RODA 3.1/2
12 FUROS

0906061 /
FLANGE DO PINO REI 3.1/2

QUINTA RODA 3.1/2
12 FUROS

0101082 / 5003006041005
PARAFUSO DO PINO REI (M-14X35)

PINO REI QUINTA RODA
M-14 X 35 (AÇO 10.9)

0101083 /
PARAFUSO DO PINO REI 3.1/2 (M-16X45)

PINO REI QUINTA RODA
M-16 X 45 (AÇO 10.9)

MERCEDES

0500005 /3523220050
BUCHA DA MOLA DIANT. LATONADA 1113
1111/1113/1313/1513/1519/2013/...
INT. 25 X 30 X COMP. 67 MM

0500010 /3523220050
BUCHA MOLA DIANT. BRONZE FECHADA
1111/1113/1313/1513/1519/2013/...
INT. 25 X 30 X COMP. 67MM

0500020 /3093220050
BUCHA MOLA DIANTEIRA LATONADA
608D / 708 / 709 / ...
INT. 42 X 45 X COMP. 60MM

0500025 /3043210150
BUCHA MOLA DIANTEIRA LATONADA 1519/...
1519/1924/1932/1933/ CAVALO MECANICO
INT. 25 X 30 X COMP. 81MM

0500030 /3043210150
BUCHA MOLA DIANTEIRA BRONZE FECHADA
1519/1924/1932/1933 / CAVALO MECANICO
INT. 25 X 30 X COMP. 81MM

0500035 /3523250150
BUCHA MOLA TRASEIRA LATONADA 1113
1113/1313/1318/1513/1519/2013/...
INT. 30 X 35 X COMP. 77MM

0500040 /3523250150
BUCHA MOLA TRASEIRA BRONZE FECHADA
1113/1313/1318/1513/1519/2013/...
INT. 30 X 35 X COMP. 77MM

0500050 /3103250050
BUCHA MOLA TRASEIRA P/ DIANTEIRA LATONADA
608D / 708 / 709
INT. 30 X 35 X COMP. 57MM

0500055 /3103250150
BUCHA MOLA TRASEIRA P/TRASEIRA LATONADA
608D / 708 / 709 / 321 / 1111
INT. 25 X 30 X COMP. 57MM

0500060 /3353240350
BUCHA MOLA TRASEIRA LATONADA
1519/1924/1932/1933 CAVALO MECANICO
INT. 30 X 36 X COMP. 90MM

0500065 /3353240350
BUCHA MOLA TRASEIRA BRONZA FECHADA
1519/1924/1932/1933 CAVALO MECANICO
INT. 30 X 36 X COMP. 90MM

0500070 /3353240350L
BUCHA MOLA TRASEIRA LONGA LATONADA
1519/1924/1932/1933 CAVALO MECANICO
INT. 30 X 36 X COMP. 98MM

0500082 /
BUCHA ACO JUMELO DIANTEIRO 608
608D/709D/912
INT. 30 X 42 X COMP. 62MM

0500085 /3023290385
BUCHA OLHO MOLA DIANTEIRA POLIETILENO
608D / 708D
INT. 29 X 41 X COMP. 40MM

0500090 /3023290385
BUCHA OLHO MOLA DIANTEIRA BORRACHA
608D / 708D
INT. 29 X 41 X COMP. 40MM

0010017 /3193240750
BUCHA OLHO MOLA DIANT. 608 (PU)
608D / 708D
INT. 29 X 41 X COMP. 40MM

0500120 / 0003251385
BUCHA FEIXE DA MOLA TRASEIRA MB
AXOR 1831/1848/1933/2031/2032A/2035/2035S/... ACTROS 1828/1831/1840/1848/...
INT. 24,5 X 62 X COMP. 106MM

PESSIM TRUCK PARTS

0500153 /A9703200344
BUCHA FEIXE DA MOLA DIANTEIRA P/TRASEIRA (IABV)
ATEGO TODOS
INT. 18,5 X 56 X COMP. 96MM

5001532 /9703200344
BUCHA FEIXE DA MOLA DIANTEIRA P/TRASEIRA (PGD)
ATEGO TODOS
INT. 18,5 X 56 X COMP. 96MM

0010116 /A9703200344
BUCHA FEIXE DA MOLA DIANTEIRA P/TRASEIRA (PU)
ATEGO
INT. 19 X 54 X COMP. 95 MM

0500170 /0003223285
BUCHA FEIXE DA MOLA DIANT. P/ DIANT. E TRAS. (IABV)
MB: 1938/1944S AXOR: 3340/3344/4140/4144 ACTROS: 1831/L/LS/1834L/LS/1838...
INT. 24,5 X 62 X COMP. 96MM

5001702 /0003223285
BUCHA FEIXE DA MOLA DIANT. P/ DIANT. E TRAS. (PGD)
MB: 1938/1944S AXOR: 3340/3344/4140/4144 ACTROS: 1831/L/LS/1834L/LS/1838...
INT. 24,5 X 62 X COMP. 96MM

0500171 /9583200204
BUCHA MOLA TRAS. E DIANT. ATEGO (TUBO NYLON) (IABV)
MB 1718/1719/1725/1723 ATEGO 1718/1719/1725/1726/1723/1729/1725A/1315/1418/1518
INT. 22 X 73,5 X COMP. 96MM

5001712 /A9583200204
BUCHA FEIXE MOLA TRASEIRA P/ DIANTEIRA (PGD)
MB 1718/1719/1725/1723 ATEGO 1718/1719/1725/1726/1723/1729/1725A/1315/1418/1518
INT. 22 X 73,5 X COMP. 96MM

0500181 /A9583200344
BUCHA DIANT. P/TRAS. DO SUPORTE E JUMELO
ATEGO 2430/6X2/36/2426/2430/6X2/48/2430/6X2/...
INT. 19 X 49 X COMP. 95MM

0010114 /9583200344
BUCHA DO SUPORTE DIANT.P/TRAS. SUPERIOR ATEGO (PU)
ATEGO 1315/1418/1518
INT. 18 X 46 X COMP. 95 MM

0500257 /0003220150
BUCHA DA SUSPENSAO DIANTEIRA
ÔNIBUS OH1421L/OH1621L/OH1623LG/OH1625L/OH1628L/OH1630L/OH1635L/OH1636L/...
INT. 22 X 71 X COMP. 64MM

0500270 /0003222085
BUCHA MOLA DIANT. E TRAS. P/TRAS.
ÔNIBUS OH1421L/OH1621L/OH1623LG/OH1625L/OH1628L/OH1635L/OH1636L
INT. 24 X 68 X COMP. 76MM

0500275 /
BUCHA MOLA DIANTEIRA E TRAS. P/ DIANT.
OH1635L/OH1636L/OH1421L/OH1621L/OH1623LG/OH1621L/OH1625L/OH1628L
INT. 24 X 69 X 76MM

0500276 /32200385
BUCHA DA MOLA DIANTEIRA E TRAS.P/DIANT.
NIBUS OH1421L/OH1621L/OH1623LG/OH1625L/OH1628L/OH1630L/OH1635L/...
INT. 22 X 60 X COMP. 77MM

0500280 /6703200444
BUCHA MOLA DIANT. E TRAS. PARTE TRAS. / ALGEMA - (IABV)
MB L710D/L913D/712E/712 31,5/913/709/710...
INT. 30,4 X 56,5 X COMP. 87MM

5002802 /6703200444
BUCHA MOLA DIANTEIRA E TRASEIRA (P/TRASEIRA) E ALGEMA
MB L710D/L913D/712E...
INT. 30,4 X 56,5 X COMP. 87MM

0010033 /A6883200144
BUCHA MOLA DINTEIRA P/TRAS. COM TUCHO F-18MM (PU)
MB L710D/L913D/712E/712 31,5/913/709/710...
INT. 18 X 48,5 X COMP. 87 MM

0010034 /A6883200044
BUCHA MOLA DIANTEIRA P/TRAS. COM TUCHO F-12MM (PU)
MB L710D/L913D/712E/712 31,5/913/709/710...
INT. 12 X 48,5 X COMP. 87 MM

0500285 /6883200044
BUCHA MOLA TRASEIRA P/ DIANTEIRA (IABV)
709/710/712E/712/912/914/1114/L710D/L913D/913/L710/914C-37...
INT. 36,4 X 62,5 X COMP. 87MM

5002852 /6883200044
BUCHA MOLA TRASEIRA P/ DIANTEIRA

709/710/712E/712/912/914/1114...
INT. 36,4 X 62,5 X COMP. 87MM

0010035 /A6703200444
BUCHA MOLA TRAS. P/DIANT. 709/.. F-36MM (PU)

709/710/712E/712/912/914/1114/L710D/L913D/913/L710/914C-37...
INT. 36 X 55,5 X COMP. 87 MM

0500286 /A9793200144
BUCHA MOLA TRASEIRA P/ DIANTEIRA ACCELO

ACCELO 715/815-31/815-37/815-44/915/915C/1016-31/1016-37/1016-44/1316-37 6X2/1316-44 6X2
INT. 30 X 54 X COMP. 86MM

0500288 /A9793200544
BUCHA FEIXE DE MOLA TRASEIRA ACCELO (IABV)

ACCELO 815-44/915C/1016-31/1016-37/1016-44/1316-37/1316-44/715/815-31..
INT. 19,2 X 54,7 X COMP. 86MM

5002882 /A9793200544
BUCHA FEIXE DE MOLA TRASEIRA ACCELO (PGD)

ACCELO 815-44/915C/1016-31/1016-37/1016-44/1316-37/1316-44/715/815-31..
INT. 19,2 X 54,7 X COMP. 86MM

0010102 /9793200144
BUCHA DA MOLA TRASEIRA DO ACCELO (PU)

ACCELO
INT. 18 X 54,5 X COMP. 86 MM

9040068 /9793200644
BUCHA MOLA DIANTEIRA P/ TRASEIRA

Accelo 710/715/815/915/1016/1316/Ônibus: LO815/LO916
INT. 19,2 X EXT. 61,5 X COMP. 86 MM

0500289 /A9743200644
BUCHA FEIXE MOLA DIANTEIRO P/ DIANTEIRA (IABV)

MB ATEGO 2425
INT. 18,2 X 62,5 X COMP. 96MM

5002892 /A9743200644
BUCHA FEIXE MOLA DIANTEIRO P/ DIANTEIRA (PGD)

MB ATEGO 2425
INT. 18,2 X 62,5 X COMP. 96MM

0010108 /9743200644
BUCHA FEIXE MOLA DIANTEIRO P/ DIANTEIRA (PU)

ATEGO
INT. 19 X 62 X COMP. 95 MM

0500290 /66773240253
TUBO ESPACADOR FURO MENOR BUCHA

709/710/712/913/914/1114/LO809/812/813/814 ACCELO
INT. 12 X 29,6 X COMP. 85MM

0500300 /6673240353
TUBO ESPACADOR FURO MAIOR BUCHA

709/710/712/913/914/1114/LO809/812/813/814/ ACCELO
INT. 18 X 29,6 X COMP. 85MM

0500291 /A9743200044
BUCHA FEIXE MOLA TRASEIRO P/ DIANTEIRA (FURO 22MM) (IABV)

MB ATEGO
INT. 22,2 X 62,5 X COMP. 96MM

5002912 /A9743200044
BUCHA FEIXE MOLA TRASEIRO P/ DIANTEIRA (FURO 22MM) (PGD)

MB ATEGO
INT. 22,2 X 62,5 X COMP. 96MM

0010118 /A9743200644
BUCHA MOLA TRAS. P/DIANT. ATEGO (PU)

ATEGO
INT. 22 X 62 X COMP. 95 MM

0500305 /36443257085
BUCHA DA MOLA TRASEIRA

O.370/O.371/371R/400R
INT. 25 X 55,5 X 110MM

0500500 /9013240150
BUCHA MENOR MOLA TRASEIRA P/ TRASEIRA

SPRINTER 709/710/712
INT. 12 X 33 X COMP. 80MM

0010075 /9013240150
BUCHA MENOR MOLA TRASEIRA P/ TRASEIRA (PU)

SPRINTER 709/710/712
INT. 12 X 32 X COMP. 85MM

PESSIM TRUCK PARTS

0500501 /0003210250
BUCHA MENOR MOLA TRASEIRA
SPRINTER NOVA
INT. 16 X 38 X COMP. 80MM

0010080 /000.321.0250
BUCHA MOLA TRAS.P/TRAS. RODAGEM DUPLA (MENOR) (PU)
SPRINTER NOVA
INT. 16 X 36 X COMP. 80MM

0500505 /9013240250
BUCHA MAIOR MOLA TRASEIRA P/ DIANTEIRA
SPRINTER 709/710/712
INT. 12 X 50 X COMP. 80MM

0500506 /6113240350
BUCHA MAIOR MOLA TRASEIRA
SPRINTER NOVA
INT. 16 X 51 X COMP. 80MM

0010090 /6113240050
BUCHA MOLA TRAS.P/DIANT. RODAGEM DUPLA (MAIOR) (PU)
SPRINTER NOVA
INT. 16 X 49 X COMP. 80MM

0500508 /9063240050
BUCHA MOLA TRASEIRA P/TRASEIRA E DIANTEIRA
SPRINTER 515/415
INT. 12 X 63 X COMP. 80MM

9040381 /A9063240350
BUCHA DA MOLA TRASEIRA P/ TRASEIRA E DIANTEIRA
Sprinter: 311 (2001 à 2012)/313 (2002 à 2012)/413 CDI (2008 à 2011)/415 (2012)/515 (2012)/510 CDI/516/517
INT. 16,2 X EXT. 63,5 X COMP. 80MM

0500530 /9013240050
BUCHA DA ALGEMA TRASEIRA
SPRINTER 208/211/213/...
INT. 12 X 32 X COMP. 133MM

0500169 /A9413250250
BUCHA BRACO DE GUIA DO EIXO AXOR
AXOR 1933LS/4X2/36/2533/6X2L/48/2536LS/6X2/31/2541LS/6X2/31/36/2644LS/6X2/36/2036LS/4X2/36/2041LS/4X2/36/2536LS/6X2/31/2541LS/6X2/31/36/2644LS/6X2/36/2641LS/6X4/33/36/2644LS/6X4/33/36
INT. 25 X 40,5 X COMP. 13MM

0501790 /
BUCHA DO SUPORTE DIANTEIRO P/ DIANTEIRA
ATEGO
INT. 19 X 45 X COMP. 20MM

0010110 /
CAPA DA BUCHA MOLA DIANT. P/ TRASEIRA (PU)
ATEGO 1315/1418/1518
INT. 54 X 58 X COMP. 40MM

9040985 /9493200073
BUCHA DE BRONZE DO JUMELO
ACTROS 2651/LS
2018/2019/2020/41604844 - AXOR 4144
INT. 35,4 X 45,1 X COMP. 88MM

9040986 /9493200173
BUCHA DE BRONZE DO SUPORTE
ACTROS 2651/LS
2018/2019/2020/41604844 - AXOR 4145
INT. 35,4 X 45,1 X COMP. 130MM

9040987 /9493220053
BUCHA DO JUMELO
ACTROS 2651/LS
2018/2019/2020/41604844 - AXOR 4146
INT. 24,7 X 34,7 X COMP. 96MM

9040988 /9493220153
BUCHA DO SUPORTE
ACTROS 2651/LS
2018/2019/2020/41604844 - AXOR 4147
INT. 24,7 X 34,7 X COMP. 140MM

9040990 /9493250150
BUCHA DO JUMELO (ANILHA)
ACTROS 2651/LS
2018/2019/2020/41604844 - AXOR 4148
INT. 25 X 40,1 X COMP. 18MM

VOLKSWAGEM

0700025 /2RP411171
BUCHA DA MOLA DIANTEIRA PARTE DIANTEIRA E TRASEIRA
VW CAMINHÃO/ÔNIBUS E CONSTELLATION
INT. 1" X 1.1/4 X COMP. 98MM

0555005 /TAG411171
BUCHA DA MOLA DIANTEIRA VOLKSBUS (BRONZE FECHADA)

17/24250E/19320E/26260E/31260E...
INT. 1" X 1.1/4 X COMP. 95MM

0700050 /C2TA5781A
BUCHA DA MOLA TRASEIRA TENSORA (LATONADA)

VOLKSBUS 11.130/13.130
INT. 1.1/4 X 1.1/2 X COMP. 3"

0700051 /C2TA5781A
BUCHA DA MOLA TRASEIRA TENSORA (BRONZE FECHADA)

VOLKSBUS 11.130/13.130
INT. 1.1/4 X 1.1/2 X COMP. 3"

0555025 /T2D411171
BUCHA DO JUMELO E MOLA DIANTEIRA (IABV)

L80/11.130/13.130/6.90/7.100/7.110/7.120/8.100/8.120/8.140/8.150/...
INT. 16,2 X 48 X COMP. 91,5 MM

5550252 /T2D411171
BUCHA DO JUMELO E MOLA DIANTEIRA (PGD)

L80/11.130/13.130/6.90/7.100/7.110/7.120/8.100/8.120/8.140/8.150/...
INT. 16,2 X 48 X COMP. 91,5MM

0011000 /T2D411171
BUCHA DO JUMELO E MOLA DIANTEIRA (PU)

L80/11.130/13.130/6.90/7.100/7.110/7.120/8.100/8.120/8.140/8.150/...
INT. 16 X 45 X COMP. 90MM

0011010 /
BUCHA DO SUPORTE TRASEIRO PARTE TRASEIRO (PU)

VW 6.90/7.110/...
INT. 16 X 42 X COMP. 90MM

0018055 /
BUCHA DO JUMELO E MOLA DIANTEIRA (SEM CAPA AÇO) (PU)

L80/11.130/13.130/6.90/7.100/7.110/7.120/8.100/8.120/8.140/8.150/...
INT. 16 X 42 X COMP. 90MM

0018082 /
BUCHA MOLA DIANTEIRA E TRASEIRA (COM CAPA AÇO) (PU)

L80/11.130/13.130/6.90/7.100/7.110/7.120/8.100/8.120/8.140/8.150/...
INT. 16 X 45 X COMP. 92MM

0555030 /T11511181
BUCHA DO JUMELO E MOLA DIANTEIRA

VW 11.130/13.130/12/14.140/14.210
INT. 19 X 52 X COMP. 90MM

0555035 /T2D411171
BUCHA DO OLHO DA MOLA DIANTEIRA

VW 6.90/7.90/7.110/11.130/14.210
INT. 16 X 45 X COMP. 90MM

0555036 /2S0411346A
BUCHA FEIXE DA MOLA DIANTEIRA P/TRASEIRA

MAN 13.190/15.190/13.180E/15.180E
INT. 20,2 X 53 X COMP. 90MM

0555037 /2S2411346B
BUCHA FEIXE DA MOLA DIANTEIRA P/DIANTEIRA

MAN 13.190/15.190/13.180E/15.180E
INT. 20,3 X 58 X COMP. 89,5MM

0555038 /23B411719C
BUCHA TRASEIRA DA MOLA E SUPORTE VW DELIVERY EXPRESS

VW NOVO DELIVERY: 6-160/4-150/4-160 E EXPRESS 2018
INT. 18,4 X 53 X COMP. 76 MM

0555039 /23B511719B
BUCHA DA MOLA DIANT. E TRAS. SUPORTE VW DELIVERY

VW NOVO DELIVERY 9-170/11-180
INT. 18,4 X 53 X COMP. 88 MM

0555040 /TJG411171
BUCHA FEIXE MOLA DIANTEIRA VW (IABV)

12.140H/12.140T/12.170BT/12.180/13.150/13.170/13.180/13.190/14.150/...
INT. 19,6 X 53 X COMP. 90MM

5550402 /TJG411171
BUCHA FEIXE MOLA DIANTEIRA VW (PGD)

12.140H/12.140T/12.170BT/12.180/13.150/13.170/13.180/13.190/14.150/...
INT. 19,6 X 53 X COMP. 90MM

0011015 /TJG 411171
BUCHA FEIXE MOLA DIANTEIRA VW (PU)

12.140H/12.140T/12.170BT/12.180/13.150/13.170
13.180/13.190/14.150/...
INT. 19 X 53 X COMP. 90MM

PESSIM TRUCK PARTS

0555042 /2S2511151
BUCHA DA MOLA TRASEIRA VW

MICRO ONIBUS 9.150 2011/...
INT. 34 X 62 X COMP. 90MM

0555045 /TAP511181
BUCHA FEIXE DA MOLA TRASEIRA VW (IABV)

8.100/8.120/8.140/8.150/13.130/13.180
DELIVERY: 5.150/8.150...
INT. 30,2 X 58 X COMP. 90MM

5550452 /TAP511181
BUCHA FEIXE DA MOLA TRASEIRA VW (PGD)

8.100/8.120/8.140/8.150/13.130/13.180
DELIVERY: 5.150/8.150...
INT. 30,2 X 58 X COMP. 90MM

0011020 /TAP 511181
BUCHA FEIXE DA MOLA TRASEIRA VW (PU)

8.100/8.120/8.140/8.150/13.130/13.180
DELIVERY: 5.150/8.150...
INT. 30 X 58 X COMP. 90MM

0555048 /2V5505179B
BUCHA DA MOLA DIANTEIRA SUSPENSÃO MAN

MAN 28440/29440/33440
INT. 24 X 64,5 X COMP. 95MM

0555050 /2Z0511171A
BUCHA DA MOLA TRASEIRA P/ DIANTEIRA (SUSPENSÃO MISTA)

OT 17.240/18.310
INT. 30 X 69 X COMP. 112MM

0555052 /81962100617
BUCHA DO SUPORTE DA MOLA DIANTEIRA

MAN TGX

0555046 /TAP511179A
BUCHA FRESADA DA ALGEMA TRASEIRA (LISA)

VW 8.140

0555047 /TAP511179
BUCHA FRESADA DA ALGEMA TRASEIRA (C/ROSCA)

VW 8.140
ROSCA M-14 MB

0555209 /270407171
LUVA SUSPENSAO DIANTEIRA ONIBUS 18310/17240/17260/18320

INT. 22,5 X COMP. 34MM

0555270 /TMJ512397
BUCHA ADAP. VIGA EQUALIZADORA SUSP. TRASEIRA

CAMINHÕES VW 24220/WORKER 24220/24250/CONSTELLATION 24250
INT. 64 X 111 X COMP. 148MM

0555271 /2Z0407140
BUCHA MOLA DIANT. P/DIANT. E DIANT. P/TRAS. E JUMELO

ÔNIBUS 18310 OT/17240 OT/17260E OT/18320E OT
INT. 22,5 X 48 X COMP. 100MM

0555281 /2080007867
BUCHA OLHO DA MOLA TITAN CAVALO

VOLKSWAGEN: 18.310 TRAÇADOS. ÔNIBUS OT 17.240/OT 18.310/TITAN CAVALO
EXT. 69,2MM X INT. 30,2MM X C.TOTAL 104M

0555282 /2TO511173
BUCHA DA MOLA PNEUMÁTICA TRASEIRA

VW 18310/CONSTELLATION 19320/19370
INT. 30,1 X 68,5 X COMP. 104MM

0555295 /2H0511413A
BUCHA DA MOLA TRASEIRA PARTE DIANTEIRA

VW AMAROK 2010 À 2012
INT. 12,2 X 60,7 X COMP. 90MM

0555297 /2H0511414
BUCHA DA MOLA TRASEIRA PARTE TRASEIRA

VW AMAROK 2010 À 2012
INT. 12,2 X 51,5 X COMP. 80MM

SCANIA

0600005 /128680
BUCHA DA MOLA DIANTEIRA (CEMENTADA)

SCANIA
INT. 36 X COMP. 90 - ROSCA 28 X 4,0

0600010 /135036
BUCHA DA MOLA TRASEIRA 3.1/2 (CEMENTADA) SC

SC L75/L76/112 AO 142 SERIE 4
INT. 46 X COMP. 90 - ROSCA 36 X 4,0

0600015 /135698
BUCHA DA MOLA TRASEIRA 4" (CEMENTADA)

SC LK140/141 L111/111S
INT. 46 X COMP. 100MM - ROSCA 36 X 4,0

0600039 /2470800
BUCHA DA MOLA DIANTEIRA P/ DIANTEIRA E TRASEIRA

SCANIA SERIE 5 P/G/R
FURO 24 X 60 X COMP. 96MM

0600065 /1362710
BUCHA OLHAL DA MOLA TRASEIRA SUSPENSÃO PNEUMATICA

SERIE 3/SERIE4/SERIE P,G,R,T...
INT. 30,2 X EXT. 65,5 X COMP. 121MM

0600182 /
BUCHA DA MOLA TENSORA SUSPENSAO

SÉRIE 3 (1987-1996)/ SÉRIE 4 SÉRIE P,G,R,T /SUECO/ ONIBUS SÉRIE 3
INT. 30,2 X EXT. 65,3 X COMP. 121MM

9040453 /2470018
BUCHA DA MOLA E SUPORTE SUSPENSÃO DIANTEIRA

SCANIA P, G, R/NTG
INT. 24,6 X EXT. 58,75 X COMP. 96,20MM

VOLVO

0655005 /1504550
BUCHA DA MOLA DIANTEIRA E TRASEIRA (CEMENTADO)

VOLVO N10/NL10/N12/NL12
M 35 X 45 X 105MM

0655010 /310965
BUCHA DA MOLA DIANTEIRA E TRASEIRA (CEMENTADO)

ONIBUS B58E / B10M
M 35 X 45 X 110MM

0655027 /1075726
BUCHA DA MOLA (CEMENTADA)

FH12/NH12/GLOBETROTTER CHINEIZINHO
M33 X 45 X 105MM

0655042 /20945984
BUCHA SUPERIOR DO JUMELO

VOLVO FH CANAVIEIRO / VM
INT. 24 X 50,55 X COMP. 110MM

0655043 /20959115
BUCHA DO JUMELO VOLVO

VOLVO FH CANAVIEIRO / VM
INT. 24 X 51,3 X COMP. 110MM

0655119 /1624486
BUCHA SUSPENSAO MOLA TRASEIRA

FH/NH/FM/FH12/FM12/FM9
INT. 26,2 X 55,8 X COMP. 112MM

0655121 /20553083
BUCHA DO OLHO DA MOLA SUSPESAO DIANT.P/DIANT. (IABV)

VM TRAÇADOS / VM240 / VM260 (ANO 2004/2005) VM210
INT. 16,2 X 54,5 X COMP. 95MM

6551212 /20553083
BUCHA FEIXE DA MOLA DIANTEIRA P/DIANTEIRA (PGD)

VM TRAÇADOS / VM240 / VM260 (ANO 2004/2005) VM210
INT. 16 X 54,5 X COMP. 95 MM

0655122 /20533294
BUCHA OLHO DA MOLA DIANT. P/ DIANT. E TRAS. E JUMELO (IABV)

FH / FM (2006 EM DIANTE)
INT. 20,2 X 52 X COMP. 110MM

6551222 /20533294
BUCHA OLHO DA MOLA DIANT. P/ DIANT. E TRAS. E JUMELO (PGD)

FH / FM (2006 EM DIANTE)
INT. 20,2 X 52 X COMP. 110MM

0655152 /20498774
BUCHA DO OLHA DA MOLA DIANT.P/ TRAS. (IABV)

VM TRAÇADOS / VM240/VM260 (ANO 2004/2005) VM210
INT. 20,2 X 54,5 X COMP. 95MM

PESSIM TRUCK PARTS

6551522 /20498774
BUCHA DO OLHA DA MOLA DIANT.P/ TRAS. (PGD)
VM TRAÇADOS / VM240/VM260 (ANO 2004/2005) VM210
INT. 20 X 54,5 X COMP. 95MM

0655158 /20500823
BUCHA DO SUPORTE TRASEIRO E MOLA DIANTEIRA
VOLVO VM
INT. 16,2 X 43,9 X COMP. 95MM

0655193 /21463054
BUCHA DO OLHO MOLA SUSPENSÃO TRASEIRA P/DIANT. E TRAS. (IABV)
VOLVO: VM 260 - VM 270 ÔNIBUS: B 270F - B 7FB
INT. 22 X 56 X COMP. 95MM

9040250 /21463054
BUCHA DO OLHO MOLA SUSPENSÃO TRASEIRA P/DIANT. E TRAS. (PGD)
VOLVO: VM 260 - VM 270 ÔNIBUS: B 270F - B 7FB
INT. 22 X 56 X COMP. 95MM

0655195 /21175831
BUCHA DA MOLA DIANTEIRA
FH (2015) TODOS
INT. 24,2 X 61 X COMP. 96MM

9040226 /22221048
BUCHA DA MOLA E SUPORTE
FH/FH 12/FH 16 750/FM/FM 11 NOVO/FM13 NOVO/FM13 CLASSICO/FMX
INT. 24,5 X 60,8 X COMP. 97MM

FORD

0700010 /BB9Y5781A
BUCHA DA MOLA DIANTEIRA E TRASEIRA
F-350/F-600 TRAS. F-350 (59 À 65)
INT. 3/4 X 1" COMP. 2"

0700015 /7EQ5348
BUCHA DA MOLA DIANTEIRA
F-700/750 (53 À 58) F-800/900 (53 À 56)
INT. 7/8 X 1.1/8 X COMP. 2.1/2

0700020 /C1775348A
BUCHA DA MOLA DIANTEIRA E DIANTEIRA PARTE TRASEIRA
DIANT. F-600/750/11000/12000 E P/TRAS. SAPÃO
INT. 3/4 X 1" X COMP. 2.1/2

0700025 /TJG411171
BUCHA DA MOLA DIANTEIRA PARTE DIANTEIRA E TRASEIRA
FORD CARGO 1113/1313/1514 E VW
INT. 1" X 1.1/4 X COMP. 98MM

0700026 /TJG411171
BUCHA MOLA DIANT. PARTE DIANT. E TRAS. (BRONZE FECHADA)
FORD CARGO 1113/1313/1514
INT. 1" X 1.1/4 X COMP. 98MM

0700030 /59Y5781
BUCHA DA MOLA TRASEIRA E DIANTEIRA E TRASEIRA
TRAS. F-250/350 E DIANT. E TRAS. AGRALE
INT. 3/4 X 1" X COMP. 2.1/4

0700040 /21T5781
BUCHA DA MOLA TRASEIRA E DIANTEIRA PARTE TRASEIRA
TRAS. F-600 (ATÉ 76) E F-4000 / DIANT. P/TRAS. SAPÃO
INT. 1" X 1.1/4 X COMP. 2.1/2

0700041 /21T5781
BUCHA MOLA TRAS. E DIANT. P/ TRAS. (BRONZE FECHADA)
TRAS. F-600 (ATÉ 76) E F-4000 / DIANT. P/TRAS. SAPÃO
INT. 1" X 1.1/4 X COMP. 2.1/2

0700045 /
BUCHA DA ALGEMA TRASEIRA
F-2000
INT. 3/4 X 7/8 COMP. 7/8

0700050 /C2TA5781A
BUCHA DA MOLA TRASEIRA TENSORA (LATONADA)
F600/F750/F7000/F8000/F14000/ PIT BULL/FORD CARGO - VOLKSBUS 11.130/13.130
INT. 1.1/4 X 1.1/2 X COMP. 3"

0700051 /C2TA5781A
BUCHA DA MOLA TRASEIRA TENSORA (BRONZE FECHADA)
F600/F750/F7000/F8000/F14000/ PIT BULL/FORD CARGO - VOLKSBUS 11.130/13.130
INT. 1.1/4 X 1.1/2 X COMP. 3"

0700055 /BB5791D
BUCHA DA ALGEMA TRASEIRA FORD

F-4000/F-600 (56 À 76)
INT. 1" X 1.1/8 X COMP. 62,7MM

0700060 /21C5791
BUCHA DA ALGEMA DIANTEIRA E TRASEIRA

DIANT. F-350/F-600 (ATÉ 71) E TRAS. F-100
INT. 3/4 X 7/8 X COMP. 2"

0700065 /BB9C5791
BUCHA DA MOLA TRASEIRA E ALGEMA

F-100 (57 A 70) E F-2000 E ALGEMA F-2000
INT. 3/4 X 7/8 X COMP. 2.1/4

0700066 /
BUCHA DA MOLA DIANTEIRA

PIT BULL
INT. 1.1/4 X 1.1/2 X COMP. 4"

0555025 /T2D411171
BUCHA DO JUMELO E MOLA DIANTEIRA (IABV)

F12000/F14000 - CARGO 815/1215/1217/1415/1417/1421/...
INT. 16,2 X 48 X COMP. 91,5 MM

0555040 /TJG411171
BUCHA FEIXE MOLA DIANTEIRA VW (IABV)

CARGO 1215/1217/1316/1317/1415/1417/1419/... - NOVO CARGO 1317/1319/...
INT. 19,6 X 53 X COMP. 90MM

0555045 /TAP511181
BUCHA FEIXE DA MOLA TRASEIRA VW (IABV)

CARGO 712/814/815/815E/815S/915 - NOVO CARGO 816
INT. 30,2 X 58 X COMP. 90MM

0700090 /BF875781A
BUCHA DA MOLA TRASEIRA PARTE DIANTEIRA

F-250/F-350
INT. 18 X 55 X COMP. 89MM

0700091 /BF875781B
BUCHA DA MOLA TRASEIRA PARTE TRASEIRA

F-250/F-350/F-4000
INT. 16 X 45 X COMP. 89MM

0700092 /EC45533448BA
BUCHA DA MOLA TRASEIRA

FORD CARGO 1119 (2013/...) 1519 4X2
INT. 20,2 X 54,7 X COMP. 89MM

0700101 /BF8T5781C
BUCHA OLHO MOLA TRAS. PARTE DIANTEIRA F4000

F-4000 MODERNA
INT. 20,5 X 47 X COMP. 89MM

0700105 /BE2P5781A
BUCHA DA MOLA TRASEIRA

FORD PAMPA
INT. 12 X 52 X COMP. 72MM

0700110 /BE2P5719B
BUCHA SUPERIOR DO JUMELO TRASEIRO

FORD PAMPA
INT. 13 X 30 X COMP. 36MM

0700115 /BE2P5A46A
BUCHA INFERIOR DO JUMELO TRASEIRO

FORD PAMPA
INT. 13 X 25 X COMP. 31MM

0012010 /BEPP5719B
BUCHA SUPERIOR DO JUMELO (MENOR) PU

FORD PAMPA
INT. 13 X 25 X COMP. 42MM

0012015 /BEPP5719B
BUCHA INFERIOR DO JUMELO (MAIOR) PU

FORD PAMPA
INT. 13 X 30 X COMP. 42MM

0700116 /F65A5781BA
BUCHA DA MOLA TRASEIRA PARTE TRASEIRA

RANGER
INT. 14 X 35 X COMP. 77MM

0700117 /F4TA5781DA
BUCHA DA MOLA TRASEIRA PARTE DIANTEIRA

RANGER
INT. 14 X 45 X COMP. 77MM

PESSIM TRUCK PARTS

0012025 /F65A5781BA
BUCHA DA MOLA TRASEIRA PARTE TRASEIRA (PU)
RANGER
INT. 14 X 34 X COMP. 77MM

0012030 /F4TA5781DA
BUCHA DA MOLA TRASEIRA PARTE DIANTEIRA (PU)
RANGER
INT. 14 X 43 X COMP. 77MM

0700135 /75TU5781A
BUCHA DO OLHO DA MOLA DIANTEIRA
F-4000 (1993 À 1998)/F-4000 MWM NA/F-4000 4.3T/F-12000/F-14000
INT. 19,2 X 47 X COMP. 82MM

0700137 /
BUCHA DA ALGEMA SUSPENSAO TRASEIRA
F250 S.DUTY/F250 SIMPLES/F250 C. DUPLA/F-4000 4X2/4X4/F350
INT. 16,2 X 41,2 X COMP. 89MM

0700138 /6C115A546AB
BUCHA DA ALGEMA TRASEIRA PARTE TRASEIRA
FORD TRANSIT
INT. 14,2 X 46 X COMP. 106MM

0700139 /6C115781AB
BUCHA DA MOLA TRASEIRA PARTE DIANTEIRA
FORD TRANSIT
INT. 16 X 60 X COMP. 36MM

0700140 /6C115719AA
BUCHA DA MOLA TRASEIRA PARTE TRASEIRA
FORD TRANSIT
INT. 14 X 55 X COMP. 72MM

0700391 /
BUCHA DA MOLA TRASEIRA
FORD F-350
INT. 16 X 32 X COMP. 69MM

0700429 /98FU5719AA
BUCHA DO JUMELO FEIXE MOLA TRASEIRO
COURIER 96 A 2013

0700430 /97FB5781D3
BUCHA DO OLHA DA MOLA TRASEIRA P/ TRASEIRA
FORD COURIER (1997 À 2013)
INT. 12 X 47,5 X COMP. 74MM

0700431 /97FB5781CB
BUCHA DO OLHA DA MOLA TRASEIRA PARTE DIANTEIRA
FORD COURIER (1997 À 2013)
INT. 12 X 52 X COMP. 74MM

0700435 /AB315719AC
BUCHA INFERIOR DO JUMELO MOLA TRASEIRA
FORD RANGER (2012/...)
INT. 20 X 32 X COMP. 47MM

0700436 /AB315719BC
BUCHA SUPERIOR DO JUMELO MOLA TRASEIRA
FORD RANGER (2012/...)
INT. 20 X 32 X COMP. 34MM

0700437 /AB315B714AC
BUCHA DA MOLA TRASEIRA P/ TRASEIRA
FORD RANGER (2012/...)
INT. 14,6 X 56 X COMP. 38,7MM

JEEP / RURAL

0700440 /B12131
BUCHA CARRETEL DO JUMELO DIANTEIRO
JEEP CJ5 / CJ3

0700445 /B10025
BUCHA OLHO DA MOLA DIANTEIRA E TRASEIRA
JEEP/RURAL
INT. 5/8 X 7/8 X COMP. 2.1/4

0700450 /24370
BUCHA INFERIOR DO JUMELO DIANTEIRO
JEEP F75 / RURAL
INT. 7/16 X 22 X COMP. 82MM

0700455 /
BUCHA SUPERIOR DO JUMELO DIANTEIRO

JEEP F75 / RURAL
INT. 1/2 X 23 X COMP. 81MM

0700460 /
BUCHA DO JUMELO DA MOLA TRASEIRA

JEEP F75 / RURAL
INT. 9/16 X 23 X COMP. 89MM

0700465 /
BUCHA DA MOLA DIANTEIRA E TRASEIRA

JEEP CJ5 / CJ3
INT. 7/16 X 22 X COMP. 46MM

0700470 /31795
BUCHA DA MOLA DIANTEIRA

PICK-UP / RURAL
INT. 1/2 X 25 X COMP. 54MM

0700475 /31772
BUCHA DA MOLA TRASEIRA

PICK-UP / RURAL
INT. 9/16 X 29 X COMP. 62MM

0012000 /
BUCHA INFERIOR DO JUMELO (PU)

JEEP
INT. 1/2 X 23 X COMP. 28MM

0012005 /
BUCHA SUPERIOR DO JUMELO (PU)

JEEP
INT. 1/2 X 23 X COMP. 34MM

0012006 /
BUCHA INFERIOR DO JUMELO DIANT. E TRASEIRA (PU)

RURAL E PICK-UP
INT. 9/16 X 23 X COMP. 28MM

0012007 /
BUCHA DO JUMELO E MOLA DIANTEIRA (PU)

RURAL WILLYS
INT. 9/16 X 23 X COMP. 34MM

0012008 /
BUCHA DO JUMELO LONGO DIANTEIRO E TRASEIRO (PU)

RURAL WILLYS
INT. 16 X 25 X COMP. 35,5MM

GMC

0755020 /
BUCHA DA MOLA DIANTEIRA

GMC 12000
INT. 20 X 47 X COMP. 90MM

0755025 /
BUCHA DO TIRANTE DA MOLA TRASEIRA

GMC 12000
INT. 22 X 52 X COMP. 76MM

CHEVROLET

0756010 /594664D
BUCHA DA ALGEMA TRASEIRA E INFERIOR DO JUMELO "U"

D-60/D-70
INT. 7/8 X 1" X COMP. 62,7MM

0756015 /7352502
BUCHA DA MOLA DIANTEIRA

CAMINHÃO BRASIL
INT. 11/16 X 78 X COMP. 2"

0756020 /7352507
BUCHA SUPERIOR DO JUMELO "U" E MOLA DIANTEIRA

D-60/D-70/DETROIT E MOLA TRASEIRA CAMINHÃO BRASIL
INT. 7/8 X 1.1/8 X COMP. 2.1/2

0756025 /596854
BUCHA DA MOLA TRASEIRA CAMINHONETE 3/4 E 1 TON.

CHEVROLET BRASIL
INT. 7/8 X 1.1/8 X COMP. 2"

PESSIM TRUCK PARTS

0756030 /7352512
BUCHA DA MOLA TRASEIRA D60
D-60/70 E ALGEMA D11000
INT. 1.1/8 X 1.3/8 X COMP. 3"

0700050 /7352514
BUCHA DA MOLA TRASEIRA TENSORA
DETROIT (60 / 80) D-70
INT. 1.1/4 X 1.1/2 X COMP. 3"

0756040 /94636445
BUCHA DA MOLA TRASEIRA TENSORA
D-11000/13000/21000
INT. 1.1/2 X 1.3/4 X COMP. 3"

0756045 /ENB712
BUCHA DA ALGEMA TRASEIRA 3/4 E 1 TON.
3/4 E 1 TON.
INT. 7/8 X 1" X COMP. 1"

0756100 /94651655
BUCHA DA MOLA DIANTEIRA
D-11000 / D-13000
INT. 22 X 43 X COMP. 85MM

0756105 /BC8C5781A
BUCHA DA ALGEMA E MOLA TRASEIRA
C-10/D-10/D-20 - FORD F-1000
INT. 14 X 29 X COMP. 70MM

0756110 /52259152
BUCHA DA MOLA TRASEIRA
D-20 (91 A 92)
INT. 15 X 33 X COMP. 70MM

0756115 /94652567
BUCHA DA MOLA TRASEIRA
D-20/A-20/C-20/D-40 (93/96)
INT. 16 X 45 X COMP. 75MM

0756116 /3888968
BUCHA DA MOLA TRASEIRA
BLAZER (92/00)
INT. 14 X 38 X COMP. 76MM

0756120 /93392234
BUCHA DA ALGEMA E MOLA TRASEIRA
S-10 (95/...)
INT. 14 X 39 X COMP. 76MM

0756121 /120768
BUCHA (MAIOR) DA MOLA TRASEIRA P/DIANTEIRA
BLAZER
INT. 14 X 51 X COMP. 76MM

0756122 /15529515
BUCHA (MENOR) DA MOLA TRASEIRA P/TRASEIRA
BLAZER (96/...)
INT. 14 X 43 X COMP. 71MM

0756123 /90216704
BUCHA DA MOLA TRASEIRA
PICK-UP CORSA
INT. 10 X 32 X COMP. 83MM

0756284 /94773365
BUCHA DA MOLA TRASEIRA S-10/ TRAILBLAZER 12/
S-10/TRAILBLAZER (2012/...)
INT. 14 X 40 X COMP. 70MM

0800061 /9038518046
BUCHA INFERIOR DO JUMELO (CURTA)
TOYOTA HILUX - S-10/TRAILBLAZER 2012/...
INT. 17,5 X 29 X COMP. 35MM

0800060 /9038518012
BUCHA SUPERIOR DO JUMELO (LONGA)
TOYOTA HILUX - S-10 / TRAILBLAZER 2012/...
INT. 17,5 X 29 X COMP. 54MM

NISSAN

0760005 /550476S300
BUCHA TRASEIRA MOLA TRASEIRO NISSAN F.1/2
FRONTIER (98/...)
INT. 1/2 X 33 X COMP. 70MM

0760010 /550476S300
BUCHA TRASEIRA DO FEIXE MOLA TRASEIRO F.14MM

FRONTIER (98/...)
INT. 14 X 33 X COMP. 70MM

0760012 /5504765300
BUCHA DO FEIXE MOLA TRASEIRA

FRONTIER ATÉ 2007
INT. 18 X 40 X COMP. 70MM

0760015 /5504510W00
BUCHA MENOR DO JUMELO

FRONTIER (98/...)
INT. 19 X 32 X COMP. 38MM

0760020 /5504601600
BUCHA MAIOR DO JUMELO

FRONTIER (98/...)
INT. 17 X 40 X COMP. 38MM

0800065 /9038914004
BUCHA DO FEIXE MOLA TRASEIRO P/ DIANTEIRA

HILUX /L200 TRITON / FRONTIER (98/...) / JIN-BEI
INT. 14 X 40 X COMP. 70MM

TOYOTA

0800010 /
BUCHA DO JUMELO "U" MOLA DIANTEIRA

TOYOTA BANDEIRANTE (92/...)
INT. 22 X 33 X COMP. 70MM

0800015 /
BUCHA DO JUMELO "U" MOLA TRASEIRA

TOYOTA BANDEIRANTE (92/...)
INT. 22 X 34 X COMP. 70MM

0800040 /9002389001
BUCHA DO JUMELO DIANTEIRO PICK-UP E TRASEIRO PERUA

TOYOTA BANDEIRANTE
INT. 13 X 30 X COMP. 77MM

0800045 /9002389002
BUCHA DO JUMELO DA MOLA TRASEIRA

TOYOTA BANDEIRANTE
INT. 16 X 34 X COMP. 78MM

0013000 /9002389001
BUCHA DO JUMELO DIANTEIRO PICK-UP E TRASEIRO PERUA (PU)

TOYOTA BANDEIRANTE
INT. 13 X 30 X COMP. 77MM

0013005 /9002389002
BUCHA DO JUMELO DA MOLA TRASEIRA (PU)

TOYOTA BANDEIRANTE
INT. 16 X 34 X COMP. 78MM

0800050 /9038598001
BUCHA JUMELO MOLA DIANT. PICK-UP TRAS.PERUA

TOYOTA BANDEIRANTE (93/...)
INT. 18 X 33 X COMP. 43MM

0800055 /9038598002
BUCHA DO JUMELO DA MOLA TRASEIRA

TOYOTA BANDEIRANTE PICK-UP CABINE DUPLA (93/...)
INT. 17,5 X 38 X COMP. 43MM

0013010 /9038598001
BUCHA JUMELO MOLA DIANT. PICK-UP TRAS.PERUA (PU)

TOYOTA BANDEIRANTE (93/...)
INT. 18 X 33 X COMP. 43MM

0013015 /9038598002
BUCHA DO JUMELO DA MOLA TRASEIRA (PU)

TOYOTA BANDEIRANTE PICK-UP CABINE DUPLA (93/...)
INT. 17,5 X 38 X COMP. 43MM

0800060 /9038518012
BUCHA SUPERIOR DO JUMELO (LONGA)

TOYOTA HILUX - S-10 / TRAILBLAZER 2012/...
INT. 17,5 X 29 X COMP. 54MM

0800061 /9038518046
BUCHA INFERIOR DO JUMELO (CURTA)

TOYOTA HILUX - S-10/TRAILBLAZER 2012/...
INT. 17,5 X 29 X COMP. 35MM

PESSIM TRUCK PARTS

0013035 /9038518046
BUCHA INFERIOR DO JUMELO (CURTA) (PU)
TOYOTA HILUX - S-10/TRAILBLAZER 2012/...
INT. 17,5 X 29 X COMP. 35MM

0013040 /9038518007
BUCHA SUPERIOR DO JUMELO (LONGA) (PU)
TOYOTA HILUX - S-10/TRAILBLAZER 2012/...
INT. 17,5 X 29 X COMP. 54MM

0800065 /9038914004
BUCHA DO FEIXE MOLA TRASEIRO P/ DIANTEIRA
HILUX /L200 TRITON / FRONTIER (98/...) / JIN-BEI
INT. 14 X 40 X COMP. 70MM

0013030 /9038914004
BUCHA DO FEIXE MOLA TRASEIRO P/ DIANTEIRA (PU)
HILUX /L200 TRITON / FRONTIER (98/...) / JIN-BEI
INT. 14 X 40 X COMP. 70MM

0800066 /9038914004A
BUCHA DIANTEIRA DO FEIXE MOLA TRASEIRA
TOYOTA HILUX 4X2 (93/...)
INT. 12 X 40 X COMP. 70MM

0800069 /
BUCHA DO JUMELO DA SUSPENSAO
HILUX
INT. 21,5 X 40 X COMP. 34MM

0800075 /
BUCHA DO JUMELO DA SUSPENSAO
TOYOTA LAND CRUISER
INT. 21 X 39 X COMP. 43MM

0800076 /
BUCHA DO FEIXE MOLA TOYOTA DINA
TOYOTA DINA
INT. 16 X 40 X COMP. 76MM

ASIA / EFFA / HYUNDAI

0850010 /AA70A28033
BUCHA DA MOLA TRASEIRA P/ DIANTEIRA E TRASEIRA
TOPIC
INT. 18 X 48 X COMP. 80MM

0016000 /AA70.A28033
BUCHA DA MOLA TRASEIRA P/ DIANTEIRA E TRASEIRA (PU)
TOPIC
INT. 18 X 48 X COMP. 80MM

0850015 /OK71028333
BUCHA DO JUMELO TRASEIRO
TOPIC
INT. 18 X 35 X COMP. 42MM

0016112 /
BUCHA DO JUMELO TRASEIRO (PU)
TOPIC
INT. 18 X 34 X COMP. 42MM

0850016 /OK72K28334
BUCHA DO JUMELO TRASEIRO
BESTA
INT. 18 X 31 X COMP. 42MM

0016114 /OK 72K28334
BUCHA DO JUMELO TRASEIRO (PU)
BESTA
INT. 18 X 31 X COMP. 42MM

0852010 /OK72028330
BUCHA DA MOLA TRASEIRA
BESTA 2.7
INT. 17 X 48 X COMP. 70MM

0016100 /OK720.28330
BUCHA DA MOLA TRASEIRA (PU)
BESTA 2.7
INT. 17 X 48 X COMP. 70MM

0852020 /OK72K28333
BUCHA DO JUMELO TRASEIRO DA SUSPENSAO
KIA BESTA
INT. 20 X 40 X COMP. 42MM

0016110 /OK72K28333
BUCHA DO JUMELO TRASEIRO DA SUSPENSAO (PU)
KIA BESTA
INT. 20 X 39 X COMP. 42MM

0852065 /
BUCHA DA MOLA TRASEIRA
BONGO
INT. 16 X 32 X COMP. 38MM

9040425 /
BUCHA DO TENSOR
KIA BONGO 2013

9041230 /
KIT DE BUCHAS JUMELO E FIXA (MENOR)
EFFA TOWNER

9041231 /
KIT DE BUCHAS JUMELO E FIXA (MAIOR)
EFFA TOWNER

0852070 /
BUCHA DA MOLA TRASEIRA P/ DIANTEIRA (MAIOR)
TOWNER
INT. 12 X 50 X COMP. 50MM

0852075 /
BUCHA DA MOLA TRASEIRA P/ TRASEIRA (MENOR)
TOWNER
INT. 12,3 X 34 X COMP. 52MM

0016116 /
BUCHA DA MOLA TRASEIRA (MENOR) (PU)
TOWNER/BONGOO/ENGESA/...
INT. 20 X 40 X COMP. 36MM

0016118 /
BUCHA DA MOLA TRASEIRA P/ DIANTEIRA (MAIOR) (PU)
TOWNER/BONGOO/ENGESA/...
INT. 20 X 40 X COMP. 42MM

0852086 /
BUCHA COM TUBO SUPERIOR DO JUMELO
JIN-BEI

0852510 /HFJ2911109DA
BUCHA DO JUMELO TRASEIRO
EFFA E TOWNER
INT. 15 X 33MM

0852512 /
BUCHA DA SUSPENSÃO TRASEIRA
EFFA E HAFEI
INT. 12 X 24 X COMP. 14MM

0852514 /
BUCHA DA SUSPENSÃO TRASEIRA
EFFA E HAFEI
INT. 12 X 22 X COMP. 13MM

0852516 /HFJ2911108DACN
BUCHA MENOR DO JUMELO
EFFA E TOWNER
INT. 13 X 29,5 X COMP. 32MM

0852522 /
BUCHA DA MOLA DIANTEIRA
EFFA E TOWNER JR

0852526 /2900026A2
BUCHA MENOR DO FEIXE MOLA TRASEIRO P/TRASEIRA
EFFA JMC N601 N900
INT. 16 X 40 X COMP. 43MM

0852528 /2900026A1
BUCHA MENOR FEIXE MOLA TRASEIRA
EFFA JMC N601 N900
INT. 20 X 40 X COMP. 40MM

0852530 /2900013A1
BUCHA DO FEIXE MOLA DIANTEIRA
EFFA JMC N601 LONGO
INT. 22 X 40 X COMP. 45MM

PESSIM TRUCK PARTS

0853010 /H5514743002
BUCHA DA MOLA TRASEIRA P/ DIANTEIRA
H100 (95/...)
INT. 14 X 55 X COMP. 79MM

0016200 /H551.4743002
BUCHA DA MOLA TRASEIRA P/ DIANTEIRA (PU)
H100 (95/...)
INT. 14 X 55 X COMP. 79MM

0853015 /5525644000
BUCHA CURTA INFERIOR DO JUMELO MOLA TRASEIRA
H-100/HR/L-200
INT. 16 X 28 X COMP. 42MM

0853020 /MB584531
BUCHA LONGA SUPERIOR DO JUMELO DA MOLA TRASEIRA
L-200 - H100/HR
INT. 16 X 28 X COMP. 50MM

0016205 /5525644000
BUCHA CURTA INFERIOR DO JUMELO MOLA TRASEIRA (PU)
H-100/HR/L-200
INT. 16 X 28 X COMP. 42MM

0016210 /5525744000
BUCHA LONGA SUPERIOR DO JUMELO DA MOLA TRASEIRA (PU)
L-200 - H100/HR
INT. 16 X 28 X COMP. 50MM

0855089 /551184A501
BUCHA DO OLHO DA MOLA TRASEIRA DOBLO
HR 2.5 TCI (2005/...) / DOBLO / BONGOO
INT. 16 X 55 X COMP. 79MM

0016212 /5511.84A501
BUCHA DO OLHO DA MOLA TRASEIRA DOBLO (PU)
HR 2.5 TCI (2005/...) / DOBLO / BONGOO
INT. 16 X 55 X COMP. 82MM

FIAT

0855065 /7663245
BUCHA DA MOLA TRASEIRA P/ DIANTEIRA FIAT (VIBRASIL)
FIORINO / STRADA
INT. 16 X 54 X COMP. 72MM

8550652 /7663245
BUCHA MOLA TRASEIRA P/ DIANTEIRA FIAT
FIORINO / STRADA
INT. 16 X 54 X COMP. 72MM

0855070 /46473041
BUCHA DA MOLA TRASEIRA P/ TRASEIRA (VIBRASIL)
FIORINO / STRADA / DOBLO
INT. 14 X 37 X COMP. 77MM

8550702 /46473041
BUCHA MOLA TRASEIRA P/TRASEIRA FIAT
FIORINO / STRADA / DOBLO
INT. 14 X 37 X COMP. 77MM

0855080 /1304640080
BUCHA DA MOLA TRASEIRA P/ TRASEIRA (IABV)
DUCATO (98/...) / JUMPER
INT. 16 X 41 X COMP. 46MM

8550802 /1304640080
BUCHA DA MOLA TRASEIRA P/ TRASEIRA
DUCATO 98/... - JUMPER
INT. 16 X 41 X COMP. 46MM

0014005 /1304640080
BUCHA DA MOLA TRASEIRA P/ TRASEIRA (PU)
DUCATO 98/... - JUMPER
INT. 16 X 40 X COMP. 90MM

0014006 /1304640080
BUCHA DA MOLA TRASEIRA P/ TRASEIRA C/CAPA (PU)
DUCATO 98/... - JUMPER
INT. 16 X 41 X COMP. 46MM

0855085 /1304641080
BUCHA DA MOLA TRASEIRA P/ DIANTEIRA (IABV)
DUCATO (98/...) / JUMPER
INT. 16 X 50 X COMP. 87MM

8550852 /1304641080
BUCHA DA MOLA TRASEIRA P/ DIANTEIRA

DUCATO 98/... - JUMPER
INT. 16 X 50 X COMP. 87MM

0014000 /1304641080
BUCHA DA MOLA TRASEIRA P/ DIANTEIRA (PU)

DUCATO 98/... - JUMPER
INT. 16 X 49 X COMP. 90MM

0855089 /551184A501
BUCHA DO OLHO DA MOLA TRASEIRA DOBLO

HR 2.5 TCI (2005/...) / DOBLO / BONGOO
INT. 16 X 55 X COMP. 79MM

9040647 /47767261
BUCHA MOLA TRASEIRA P/ DIANTEIRA (IABV)

FIAT DOBLO
INT. 16 X 56 X COMP. 77MM

0016212 /5511.84A501
BUCHA DO OLHO DA MOLA TRASEIRA DOBLO (PU)

HR 2.5 TCI (2005/...) / DOBLO / BONGOO
INT. 16 X 55 X COMP. 82MM

0855095 /7795363
BUCHA ELASTICA SUSPENSAO TRASEIRA

STRADA
INT. 18 X 37 X COMP. 21MM

0855108 /
BUCHA DO SUPORTE DA MOLA TRASEIRA (DUPLA)

STRADA / DOBLO

0855144 /1369842080
BUCHA DIANTEIRA DA MOLA TRASEIRA DUCATO

DUCATO 2018/...
INT. 16,5 X 66 X COMP. 85,5 MM

0855146 /1365410080
BUCHA TRASEIRA DA MOLA TRASEIRA DUCATO

DUCATO 2018/...
INT. 16 X 40 X COMP. 43 MM

IVECO

0855180 /93808935
BUCHA FEIXE DA MOLA DIANTEIRA P/TRASEIRA IVECO (IABV)

DAILY 35.12/35.13/50.13/40..CABINE DUPLA: 35.10/35.13/. FURGAO: 35.10/35.12/3...
INT. 16,7 X 40,2 X COMP. 35MM

8551802 /93808935
BUCHA FEIXE DA MOLA DIANTEIRA P/TRASEIRA IVECO

DAILY 35.12/35.13/50.13/40.12/40...
INT. 16,7 X 40,2 X COMP. 35MM

0015000 /93808935
BUCHA FEIXE DA MOLA DIANTEIRA P/TRASEIRA C/CAPA (PU)

DAILY 35.12/35.13/50.13/40.12/40...
INT. 16,7 X 40,2 X COMP. 35MM

0855208 /7143407
BUCHA DO JUMELO TRASEIRO

EUROCARGO 160E21/160E23/170E21/ 60E18/160E18 GNC/ TECTOR 170E22/170E24/...
INT. 20,5 X 62,5 X COMP. 107MM

0855210 /
BUCHA COM PINO MOLA SUSP. TRASEIRA P/DIANTEIRA

IVECO EUROCARGO/EUROTECH/ CAVALLINO/STRALIS
PINO 37 X 62,5 X COMP. 176,60MM

0855212 /8160686
BUCHA JUMELO DIANTEIRO

NOVO STRALIS: ECOLINE CAMINHÃO 4X2: 200S40 AT/200S44 AT/200S33 AD/200S36 /...
INT. 20,2 X 62 X COMP. 91MM

0855259 /500350361
BUCHA ESPACADORA EIXO DIANTEIRO DA SUSPENSÃO

NOVA DAILY
INT. 16,2 X 32,9 X COMP. 101MM

0855261 /93807642
PINO DA BUCHA SUSPENSAO DIANTEIRA

DAILY / NOVA DAILY
INT. 15 X 29 X COMP. 121,5 MM

PESSIM TRUCK PARTS

0855265 /5801330233
BUCHA DA SUSPENSAO DIANTEIRA P/ TRASEIRA E DIANTEIRA

NOVO STRALIS: ECOLINE CAMINHÃO 4X2: 200S40 AT/200S44 AT/200S33 AD/200S36 /...
INT. 20,4 X 60,5 X COMP. 91MM

0855268 /500350343
BUCHA DA SUSPENSAO DIANTEIRA P/TRASEIRA

NOVA DAILY 70C16
INT. 38 X 65 MM

0855269 /500350342
BUCHA DA SUSPENSAO DIANTEIRA P/DIANTEIRA

NOVA DAILY 70C16
INT. 33 X 65 MM

0855272 /5801307651
BUCHA DO FEIXE DA MOLA DIANTEIRA (IABV)

TECTOR: ECOLINE CAMINHÃO 4X2: 170E28/170E28S/170E30T...
INT. 20,2 X 60 X COMP. 84MM

8552722 /5801307651
BUCHA FEIXE DA MOLA DIANTEIRA TECTOR

TECTOR: ECOLINE CAMINHÃO 4X2: 170E28/170E28S/170E30T...
INT. 20,2 X 60 X COMP. 84MM

0855273 /8141584
BUCHA ESPACADORA C/MANTA ACRILICA VINILICA

EUROCARGO/TECTOR

0855182 /98413939
BUCHA JUMELO DIANTEIRO P/ DIANTEIRA E TRASEIRA

EUROCARGO / TECTOR / ...
INT. 20,2 X 57,2 X COMP. 85MM

9040480 /
BUCHA DA MOLA TRASEIRA

IVECO VERTIS
INT. 20,2 X 56 X COMP. 81MM

9040481 / 594.989.134
BUCHA DA MOLA DIANTEIRA / TRASEIRA

IVECO VERTIS / TECTOR
INT. 16,2 X 45 X COMP. 81MM

9040482 /
BUCHA DA MOLA

IVECO BUS 170 S28
INT. 19,2 X 55 X COMP. 86MM

AGRALE / VOLARE

0555025 /6007014042005
BUCHA DO JUMELO E MOLA DIANTEIRA

VOLARE A5/A6/A8 /V5/V6/V8/W8/W9
INT. 16,2 X 48 X COMP. 91,5 MM

0011000 /T2D411171
BUCHA DO JUMELO E MOLA DIANTEIRA (PU)

VOLARE A5/A6/A8
INT. 16 X 45 X COMP. 90MM

0555045 /6007014173008
BUCHA FEIXE DA MOLA TRASEIRA VW (IABV)

VOLARE V8/W8 - MA 7.9
INT. 30,2 X 58 X COMP. 90MM

0018055 /6007014042005
BUCHA DA MOLA TRASEIRA (PU)

VOLARE A5/A6/A8
INT. 16 X 42 X COMP. 90MM

0018082 /
BUCHA DA MOLA DIANTEIRA E TRASEIRA C/CAPA (PU)

VOLARE A5/A6/A8
INT. 16 X 45 X COMP. 92MM

MITSUBISHI

0860010 /MB584530
BUCHA DA MOLA MITSUBISHI CANTER

MITSUBISHI CANTER
INT. 18 X 32 X COMP. 38MM

0860020 /MB340000
BUCHA DA OLHO DA MOLA TRASEIRA
L-200/L-200R/L-200RS
INT. 14 X 35 X COMP. 80MM

0853015 /5525644000
BUCHA CURTA INFERIOR DO JUMELO MOLA TRASEIRA
H-100/HR/L-200
INT. 16 X 28 X COMP. 42MM

0853020 /MB584531
BUCHA LONGA SUPERIOR DO JUMELO DA MOLA TRASEIRA
L-200 - H100/HR
INT. 16 X 28 X COMP. 50MM

0860022 /
BUCHA DA MOLA TRASEIRA
L-200 TRITON
INT. 14 X 40 X COMP. 70MM

0860086 /
BUCHA DA MOLA DIANTEIRA
L200 TRITON

0860088 /
BUCHA DA MOLA DIANTEIRA
L200 TRITON

RENAULT

0871000 /7704001921G
BUCHA DO JUMELO DA MOLA TRASEIRA
RENAULT TRAFIC
INT. 18 X 34 X COMP. 46MM

0871008 /8200024453
BUCHA DA MOLA TRASEIRA P/ TRASEIRA
RENAULT MASTER
INT. 16 X 41 X COMP. 76MM

0871010 /8200024454
BUCHA DA MOLA TRASEIRA P/ DIANTEIRA
RENAULT MASTER
INT. 14 X 41 X COMP. 76 MM

0871050 /
BUCHA DO JUMELO
RENAULT MASTER
INT. 17 X 40 X COMP. 42 MM

0871070 /550201735R
BUCHA DO FEIXE DA MOLA TRASEIRA P/TRASEIRA
NOVA MASTER 2.3 16V APÓS 2014
INT. 16 X 48 X COMP. 88MM

0871072 /55020173
BUCHA DO FEIXE DA MOLA TRASEIRA P/DIANTEIRA
NOVA MASTER 2.3 16V APÓS 2014
INT. 14 X 43 X COMP. 88MM

DAF

0950010 /1368283 135776
BUCHA MOLA DIANTEIRA E SUPORTE DA MOLA DIANTEIRA
DAF XF 105.440/105.460/ 105.510
INT. 24,35 X EXT. 62,8 X COMP. 86,3MM

9040475 /1890049
BUCHA DA MOLA DIANTEIRA P/ DIANT. E TRASEIRA
Caminhões DAF XF 480/530 (Euro 5 e Euro 6)
INT. 24,2 X EXT. 60 X COMP. 96MM

INTERNACIONAL

0950030 /
BUCHA DA MOLA DIANTEIRA
CAMINHÃO INTERNACIONAL
INT. 1" X EXT. 1.1/4 X COMP. 102MM

MERCEDES

0500100 /3143260481
BUCHA ESTABILIZADOR DIANTEIRA E TRASEIRA POLIETILENO

608D/708D/709D/912D
INT. 12 X 30 X COMP. 30MM

0500105 /3143260481
BUCHA ESTABILIZADOR DIANTEIRA E TRASEIRA BORRACHA

608D/708D/709D/912D
INT. 12 X 30 X COMP. 30MM

0500125 /6883207173
BUCHA PONTA BARRA ESTABILIZADORA DIANT. E TRAS.

709/710/712/914/...
INT. 12 X 30 X COMP. 30MM

0010020 /A3143260481
KIT ESTAB. DIANT. E TRAS. 608 PU

608D/708D/709D/912D
INT. 12 X 26 X COMP. 32MM

0010021 /A6883207073
KIT ESTAB. DIANT. E TRAS. 709/912 PU

709/710/712/914/...
INT. 12 X 30 X COMP. 30MM

0500130 /3093230385
BUCHA BARRA ESTABILIZADORA DIANTEIRA

L608D/LO608D/L608E/LO708D/LO708E/ L708E/ ÔNIBUS LFU608D
INT. 29 X COMP. 51MM

0500135 /3093260281
BUCHA ESTABILIZADOR TRASEIRO

L608E/L608D/LO608D/LO708D/LO708E
INT. 46 X COMP. 60MM

0500140 /6683237085
BUCHA BARRA ESTABILIZADOR DIANTEIRO

L608D/LO608D/L608E/LO708D/LO708E/ L708E/ ÔNIBUS LFU608D
INT. 30 X COMP. 50MM

0010037 /6883237085
BUCHA BARRA ESTABILIZADOR DIANTEIRO (PU)

L608D/LO608D/L608E/LO708D/LO708E/ L708E/ ÔNIBUS LFU608D
INT. 30 X COMP. 50MM

0500141 /6673230685
BUCHA BARRA ESTABILIZADOR DIANTEIRO

912/913/914/914C/915E/712E/L913D/1114 ÔNIBUS LO712/LO812/LO814/LO813D/ LO914/LO915/LO809/OF809/OF812
INT. 36 X COMP. 50MM

0010026 /A6673260685
BUCHA BARRA ESTABILIZADOR DIANTEIRO (PU)

814/912/914
INT. 36 X COMP. 50MM

0500145 /6683260281
BUCHA BARRA ESTABILIZADOR TRASEIRO

712E/710/914/914C/915E/712C ÔNIBUS LO712-37/LO813D/LO812/LO809
INT. 41 X COMP. 80MM

0010025 /A6673260181
BUCHA BARRA ESTABILIZADOR TRASEIRO (PU)

712/809/812/912/914
INT. 41 X COMP. 80MM

0500150 /6673260181
BUCHA BARRA ESTABILIZADORA TRASEIRA

MB 1114/ ÔNIBUS LO914/LO915/LO812/ LO813/LO814/OF809812
INT. 44 X COMP. 80MM

0010038 /6673260181
BUCHA BARRA ESTABILIZADORA TRASEIRA (PU)

MB 1114/ ÔNIBUS LO914/LO915/LO812/ LO813/LO814/OF809812
INT. 44 X COMP. 80MM

0500151 /A9583200144
BUCHA BARRA ESTABILIZADOR DIANT. E TRAS.

ACCELO 915 / ATEGO 1315/1418
INT. 33 X 53 X COMP. 47MM

0500154 /6673200073
BUCHA PONTA BARRA TORCAO DIANT.

ACCELO 715/815/31/815/37/815/44/915/915 C/MB 710/ÔNIBUS LO815-42
INT. 12 X 32 X COMP. 36MM

PESSIM TRUCK PARTS

0010032 /A9793200073
BUCHA BARRA ESTAB. DIANTEIRA E TRASEIRA (PU)
ACCELO 715/815/31/815/37/815/44/915/915 C/MB 710/ONIBUS LO815-42
INT. 12 X 30 X COMP. 36MM

0500155 /3183200073
BUCHA DIANTEIRA E TRASEIRA DA PONTA BARRA ESTABILIZADORA
ATEGO 1419-4X2-48/54/1719/1726-4X2-36/42/48/54/2426/2430-6X2...
INT. 17,2 X 37 X COMP. 40MM

0500156 /A0003262481
BUCHA BARRA ESTABILIZADORA DIANTEIRA
ATEGO/AXOR
INT. 39 X 51 X COMP. 55MM

0500157 /A0003262681
BUCHA BARRA ESTABILIZADORA TRASEIRA
ACTROS 3231B/3248B/3232B/4140B/4148B/4141B/3231K/3248K/4140K...
INT. 47 X 64 X COMP. 56MM

0500158 /0003265181
BUCHA BARRA ESTABILIZADORA TRASEIRA
ACTROS 2031S/2055S/2031AS/2051AS/1831/1831K...
INT. 52 X 75 X COMP. 56MM

9040430 /6583260581
BUCHA DA BARRA ESTAB. EIXO SUSP. DIANTEIRA
ACTROS 1831L/1831LS/1834L/1834LS/2433/2448/...3250L
INT. 50,5 X 89 X COMP. 60MM

9040431 /9743270281
BUCHA DA BARRA ESTAB. TRASEIRA EIXO SUSP. PNEUMÁTICA
ATEGO 1214L/1219L/1229L/... - ACTROS 1831LS/1865LS/1923L/... 3355S
INT. 65 X 95 X COMP. 67MM

9040432 /9413230150
BUCHA DA BARRA TORÇÃO DIANTEIRA
AXOR 1823/1823K/1835LS/... - ACTROS 1831S/1831LS/1835S/... 3355S
INT. 70 X 97,5 X COMP. 67MM

9040433 /9413260050
BUCHA DA BARRA ESTAB. SUSP. TRASEIRA
AXOR 1933/1933LS/1933S - ACTROS 1322LS/1329LS/1823L/... 2665
INT. 80 X 108 X COMP. 67MM

9040316 /3683200050
BUCHA OLHAL BARRA ESTABILIZADORA DIANTEIRA
OF 1115/1119/1218/1319 - OH 1215L/1618L/1719L
INT. 14,3 X 47,5 X COMP. 42MM

0500160 /3601230085
CONJ. BUCHA BARRA ESTABILIZADORA DIANTEIRA
L1619/1714/1718/1721/1715/1714K/1718K/1722S/1721S/L1414/L1418/L1418E/LK1414/...
INT. 38MM

0500161 /0003265081
BUCHA BARRA ESTABILIZADORA TRASEIRA
AXOR 2625/2628K/B/2826KB/2831K/B/6X4/2825B...
INT. 47 X 75 X COMP. 56,5MM

0500162 /0003264481
BUCHA BARRA ESTABILIZADORA EIXO TRASEIRO
ACTROS TODOS / AXOR 2032A/2036A
INT. 57,5 X 78 X COMP. 56,5MM

0500167 /A6753220250
BUCHA BARRA ESTAB. EIXO TRASEIRO ATEGO 1419/1726/1719/...
ATEGO 1419/1726/1719/...
INT. 17,2 X 36 X COMP. 12MM

0500175 /364337164
BUCHA ESTABILIZADOR TRASEIRO
O371RSD/O400RSD/O374RSD/O370/O371-PST/O371UP/O371R/O400R/O371RS/RSE/O400RS/RSE/ O371RSL/O400RSL/O371UPS&S TRANSITBUS/...
INT. 55 X 83 X COMP. 39,5MM

0500180 /3523260181
BUCHA BARRA ESTABILIZADOR TRASEIRO PARTE MENOR
OF 1315/1314/1113/1318/ARGENTINO
INT. 34 X 61 X COMP. 36MM

0500192 /A9743280181
BUCHA BRACO BARRA ESTAB. DIANT. E TRAS.
ATEGO 1419-4X2-48/54/1719/1726-4X2-36/42/48/54/2426/...
INT. 22 X 40 X COMP. 48MM

0500196 /A9583200044
BUCHA DIANT. E TRAS. MEIO DA BARRA ESTABILIZADORA
ATEGO 1419-4X2-48/54/1719/1726...
INT. 37,5 X 53 X COMP. 47MM

0500201 /A6343260081
CONJ. BUCHA BARRA ESTAB. DIANT.

O500R/1632-30/O500RSD/2736 8X2-30/ O500U/O500M/1728/O500R/1830-30/ O500U/1826-59/O500M/1725/ O500M/1726/O500U/1725-59/O500/...
INT. 45 X 77 X COMP. 80MM

0500202 /A6283200173
SUPORTE BARRA ESTAB. DIANTEIRA

O500R/1632-30/O500RSD/2736 8X2-30/ O500U/O500M/1728/O500R/1830-30/ O500U/1826-59/O500M/1725/ O500M/1726/O500U/1725-59/O500/...

0500216 /A9793200344
BUCHA BARRA TORCAO DIANT. ACCELO
ATEGO 1419-4X2-48/54/1719/1726-4X2-36/42/48/54/2426/2430-6X2-36/48/54/2730-6X4/36B/K/ 2730-6X4/48/3026...
INT. 27 X 63 X COMP. 47MM

0500255 /3843207050
BUCHA OLHAL BARRA ESTAB. DIANT. E TRASEIRA

MB: 1214 - 1215C - 1318 - 1414 - 1418 - 1420 - 1618M - 1714 - 1715 - 1718 - 1720 6X2 - 1721 - 1722S - 1723...
INT. 14 X 54 X COMP. 41MM

0500471 /3843207050
BUCHA OLHAL BARRA ESTAB. DIANT. E TRASEIRA BI-PARTIDA

MB: 1214 - 1215C - 1318 - 1414 - 1418 - 1420 - 1618M - 1714 - 1715 - 1718 - 1720 6X2 - 1721 - 1722S - 1723...
INT. 14 X 53 X COMP. 41MM

0010024 /A3843207050
BUCHA OLHAL BARRA ESTAB. DIANT. E TRASEIRA BI-PARTIDA (PU)

MB: 1214 - 1215C - 1318 - 1414 - 1418 - 1420 - 1618M - 1714 - 1715 - 1718 - 1720 6X2 - 1721 - 1722S - 1723...
INT. 14 X 45 X COMP. 42MM

0500260 /3843237181
CONJ. BUCHA MANCAL BARRA ESTABILIZADORA DIANTEIRA

ÔNIBUS O500M/1725/1726/O364/O365/ O362/O355/O370/O371-ST/O371...
INT. 37 X 64 X COMP. 62MM

0500265 /3013260081
CONJ. BUCHA MANCAL BARRA ESTABILIZADORA DIANT./TRAS.

L1218/L1318/L1319/L1418/L1622..
INT. 49 X 82 X COMP. 81MM

0500322 /A0003238185
BUCHA PONTA BARRA ESTAB. TRASEIRA

1933/2826/2828/2831/2825/2625/2533/2035/2040/2044/...
INT. 40 X 46 X COMP. 80MM

0500323 /A0003237985
BUCHA PONTA BARRA ESTAB. DIANTEIRA

1933/2826/2828/2831/2825/2625/2533/2035/2040/2044/...
INT. 40 X 48 X COMP. 70MM

9040382 /A9603261781
BUCHA DO SUPORTE BARRA ESTAB. TRASEIRA

MB AROCS / ACTROS
INT. 35 X 80 X COMP. 47MM

0500467 /A9743200444
BUCHA SUPORTE DIANTEIRO DA BARRA ESTABILIZADORA

ATEGO 1725A 4X4
INT. 16 X 39 X COMP. 40MM

9040092 /9423260050
BUCHA OLHAL ESTAB. EIXO DA SUSP. PNEUMÁTICA TRASEIRA.
Actros: 1823L/1823LS/1831/1831L/1831LS/ 1832L/1833L/1833LS/1835L/1835LS/1843L/ 1843LS/1844L/1846LS/1848L/...
EXT. 88,5 X FURO 20,5 X ENT.FURO 130 X COMP. 172MM

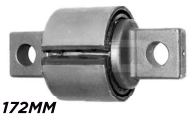

9040330 /A9423260050
BUCHA DO ESTAB. EIXO TRASEIRO SUSP. PNEUMÁTICA
Actros: 1823L/1823LS/1831/1831L/1831LS/ 1832L/1833L/1833LS/1835L/1835LS/1843L/ 1843LS/1844L/1846LS/1848L/...
EXT. 88,5 X COMP. 60 MM

5100272 /937028000
PORCA CASTELO 28X1,5 BARRA DO " V "

BARRA ESTABILIZADORA
M28 X 1,5

5105945 /937028000
PORCA FIX. ESTAB. TRANSV. NO EIXO O.364/

MERCEDES BENZ
M28 X 1,5

5105950 /937030000
PORCA FIX. EIXO ESTAB. DIANT. 1313/...

MERCEDES BENZ
M30 X 1,5 BAIXA

0500514 /9063262181
MANCAL DA BARRA DE TORCAO

SPRINTER 515 E 415
FURO 10MM

PESSIM TRUCK PARTS

0500533 /9063233685
MANCAL DA BARRA TORCAO
SPRINTER 415/515
FURO 19MM

0500547 /9063262581
BUCHA DA BARRA ESTAB. TRASEIRA
SPRINTER 415/515

0500548 /A6013210350
BUCHA BARRA ESTABILIZADORA
SPRINTER 208/211/414/411/...
INT. 26,2 X 27,4 X COMP. 50MM

0500565 /9013230285
BUCHA BIELETA ESTABILIZADOR DIANTEIRO
SPRINTER 310D
INT. 14 X 25,5 X COMP. 23,7MM

0500570 /9013260081
BUCHA BARRA ESTABILIZADORA TRASEIRA
SPRINTER 310D
INT. 21,5 X 32,8 X COMP. 38,2MM

0500572 /
ABRACADEIRA BARRA ESTABILIZADORA DIANTEIRA
SPRINTER

0500575 /9043230085
BUCHA BARRA ESTABILIZADORA DIANTEIRA
SPRINTER 310D
INT. 24MM

0500576 /9013230185
BUCHA BARRA ESTABILIZADORA DIANTEIRA
SPRINTER 310D
INT. 22MM

0500580 /6013210350
BUCHA DA BARRA ESTABILIZADORA SUSPENSAO TRASEIRA
SPRINTER: 308CDI - 310D -311CDI...
INT. 12 X 26 X COMP. 26MM

9040402 /9063260981
BUCHA DA BARRA ESTABILIZADORA DIANTEIRA
SPRINTER 415 / 515
INT. 15,5MM

0500593 /9043261081
BUCHA BARRA ESTABILIZADORA TRASEIRA
MICRO ONIBUS 412 (VICINO)
INT. 33 X 50 X COMP. 46MM

0500594 /9043260881
BUCHA BARRA ESTABILIZADORA TRASEIRA
MICRO ONIBUS 412 VICINO
INT. 27 X 50 X COMP. 46MM

0500900 /3143260047
CHAPA DE ARTICULACAO DO ESTABILIZADOR DIANTEIRO
608 D
COMP. 135MM

0500905 /3093260447
CHAPA DE ARTICULAÇÃO DO ESTABILIZADOR TRASEIRO
608 D
COMP. 250MM

0500910 /6883267047
CHAPA DE ARTICULAÇÃO ESTAB. DIANTEIRO E TRASEIRO
709/912
COMP. 200MM

0500911 /3843237316
CHAPA ESTABILIZADOR TRASEIRO (CURTA)
OF 1618

0500912 /3843237116
CHAPA ESTABILIZADOR TRASEIRO (LONGA)
OF 1620

0500913 /A9793230016
CHAPA ARTICULAÇÃO ESTABILIZADOR DIANTEIRO
ACELLO 715C 915C
COMP. 220MM

0500915 /3083230040
CHAPA GRAMPO ESTABILIZADOR DIANTEIRO
608 D / 708 E

0500920 /6883237040
CHAPA GRAMPO ESTABILIZADOR DIANTEIRO
709/912

9040232 /9793230116
CHAPA ESTABILIZADOR DIANTEIRO
ACCELO 1016C 2015

0500925 /3083230126
GRAMPO ESTABILIZADOR DIANTEIRO
608D 708E
ROSCA 3/8 NF

0500930 /6683230026
GRAMPO ESTABILIZADOR DIANTEIRO
709/912
ROSCA 1/2 NF

0500935 /3093230440
CAPA DA BORRACHA ESTABILIZADOR DIANTEIRO
608 D / 708 E

0500940 /6673230540
CAPA DA BORRACHA ESTABILIZADOR DIANTEIRO
709/912

0500945 /3093260740
CAPA DA BORRACHA ESTABILIZADOR TRASEIRO
608D / 708E

0500950 /6673261440
CAPA DA BORRACHA ESTABILIZADOR TRASEIRO
709 / 912

0500955 /6673260027
CHAPA GRAMPO ESTABILIZADOR TRASEIRO
709/912

0500956 /A9583230021
CHAPA DA BARRA ESTABILIZADOR DIANTEIRO
ATEGO

0500960 /3523230283
CAPA DA BUCHA ESTABILIZADOR DIANTEIRO
1313/2013/2213

0500964 /3523260116
CHAPA ESTABILIZADOR TRASEIRO (CURTA)
1313/1618

0500965 /3253260216
CHAPA ESTABILIZADOR TRASEIRO (MEDIA)
1313

0500970 /3453237116
CHAPA ESTABILIZADOR TRASEIRO (LONGA)
1313

0500975 /3603230663
SUPORTE ESTRELA DO MANCAL BARRA ESTABILIZADORA
1313/1513
FURO MAIOR

0500976 /6963237163
SUPORTE MANCAL BARRA ESTABILIZADORA L/LS1938/2638
L/LS1938/2638
FURO MENOR

0500980 /3603230274
REPARO ESTABILIZADOR DIANTEIRO COM ROTULA
1313/1513/2013/ L1620

PESSIM TRUCK PARTS

0500981 /3603200341
REPARO ESTABILIZADOR TRASEIRO C/ROTULA
1313/1513/2013

0500985 /3143200478
SUPORTE ARTICULAÇÃO ESTABILIZADOR TRASEIRO (ESQUERDO)
608 / 912

0500990 /3143200578
SUPORTE ARTICULAÇÃO ESTABILIZADOR TRASEIRO (DIREITO)
608/912

0500995 /6883207443
SUPORTE ARTICULAÇÃO ESTABILIZADOR DIANTEIRO (ESQUERDO)
709/912

0501000 /6883207643
SUPORTE ARTICULAÇÃO ESTABILIZADOR DIANTEIRO (DIREITO)
709/912

0501005 /6883207878
SUPORTE ARTICULAÇÃO ESTABILIZADOR TRASEIRO (DIREITO)
912/914

0501010 /6883207778
SUPORTE ARTICULAÇÃO ESTABILIZADOR TRASEIRO (ESQUERDO)
912/914

0501015 /6883208143
SUPORTE ARTICULAÇÃO ESTABILIZADOR DIANTEIRO (DIRETO)
912/914

0501020 /6883208043
SUPORTE ARTICULAÇÃO ESTABILIZADOR DIANTEIRO (ESQUERDO)
912/914

0501021 /3452400035
SUPORTE DO ESTABILIZADOR
1113/1313/2013

0501132 /3523231463
SUPORTE BARRA ESTABILIZADORA DIANTEIRA
1115 A 2225

0501133 /3523230963
SUPORTE BARRA ESTABILIZADORA DIANTEIRA
OF/OH TDS TODOS

0501134 /3843237163
CAVALETE MANCAL ESTAB. DIANT. GRAMPO 88MM
L1414 L1618 L1620 - OF1318

0501135 /3843237021
TAMPA DO MANCAL ESTABILIZADOR DIANTEIRO
L1414/1418/1618/1620 - OF1318

0501136 /3633260540
SEMI-MANCAL SUPORTE ESTABILIZADOR
1938/1948

0501140 /A9723201637
CHAPA ARTICULAÇÃO ESTABILIZADOR TRASEIRO
ATEGO 4X2 TOCO
COMP. 350MM

0501141 /A9793200037
CHAPA ARTICULACAO ESTABILIZADOR TRASEIRO
ACCELO
COMP. 250MM

0501143 /9793200078
SUPORTE ESTABILIZADOR DIANTEIRO
ACCELO

0501144 /9793200278
SUPORTE ESTABILIZADOR TRASEIRO

ACCELO

9040101 /9793200878
SUPORTE ARTIC. ESTABILIZADOR DIANTEIRO

ACCELO 1016C 2015
FURO BUCHA 16MM

9040487 /9793230063
SUPORTE DA BARRA ESTABILIZADORA DIANTEIRA

ACCELO 915C

0501145 /A9743200037
CHAPA ARTICULAÇÃO ESTABILIZADOR TRASEIRO

ATEGO
COMP. 290MM

0501146 /A9583200537
SUPORTE BARRA ESTABILIZADORA DIANTEIRA

ATEGO

0501746 /A6953267340
SUPORTE DO ESTABILIZADOR E AMORTECEDOR (ESQUERDO)

OF 1417/1418/1725/L1218/LK1218/1620/1718

0501747 /A6953267140
SUPORTE DO ESTABILIZADOR E AMORTECEDOR (DIREITO)

OF 1417/1418/1725/L1218/LK1218/1620/1718

0501748 /6673260440
SUPORTE INFERIOR E SUPORTE ESTABILIZADOR

OF 709, OH 709 (ÔNIBUS E CAMINHÕES)

0501755 /3843237263
CAVALETE MANCAL ESTAB.DIANT. P/ GRAMPO 100MM

L1214/1418 - OF1318-1620-1721

0501781 /A9703230463
SUPORTE DA BARRA ESTABILIZADORA DIANTEIRA

ATEGO

0501782 /A9703230021
CAPA DO SUPORTE BARRA ESTABILIZADORA DIANTEIRA

ATEGO

0502018 /A9483260547
SUPORTE DA BARRA ESTABILIZADORA TRASEIRA (S/BUCHAS)

AXOR 1933/2826/2831/2825/2625/2533/2035/2040/2044/2540/2640/3340/4140
OLHAL 74,6 X COMP. E.FUROS 365MM

9040313 /A9483260547
SUPORTE DA BARRA ESTABILIZADORA TRASEIRA (COMPLETO)

AXOR 1933/2826/2831/2825/2625/2533/2035/2040/2044/2540/2640/3340/4140
OLHAL 74,6 X COMP. E.FUROS 365MM

9040315 /A9433230211
SUPORTE DA BARRA ESTABILIZADORA DIANTEIRA (S/BUCHAS)

ACTROS 1831/1848/1855/1848K/1831K/1851K/2031/...
OLHAL 64 X COMP. E.FUROS 460MM

9040314 /A9433230211
SUPORTE DA BARRA ESTABILIZADORA DIANTEIRA (C/BUCHAS)

ACTROS 1831/1848/1855/1848K/1831K/1851K/2031/...
OLHAL 64 X COMP. E.FUROS 460MM

9040102 /9583200578
SUPORTE ARTIC. ESTAB. TR. ATEGO

ATEGO 2016/...

9040248 /9723230224
SUPORTE DO ESTABILIZADOR DIANTEIRO

ATEGO

9040249 /9413230763
SUPORTE DO ESTABILIZADOR DIANTEIRO

AXOR

PESSIM TRUCK PARTS

5111870 /910105008043
PARAFUSO ABRAÇADEIRA BARRA ESTAB. TRASEIRA

ACCELO 715C/915C
M08 X 80MM

5111872 /910105012020
PARAFUSO SUPORTE BARRA ESTAB. DIANTEIRA

ACCELO 715C/915C
M12 X 35MM

5111874 /910105012012
PARAFUSO MANCAL BARRA ESTAB. TRASEIRA

ACCELO 715C/915C
M12 X 80MM

VOLKSWAGEM

0555100 /T06411045
BUCHA TIRANTE BARRA ESTAB. DIANTEIRO E TRASEIRO

7909/71109/7100/8140/8100/ L80/7110/7120/8120/8150...
INT. 13 X 31 X COMP. 32MM

0018065 /T06411045
BUCHA TIRANTE BARRA ESTAB. DIANTEIRO E TRASEIRO

7909/71109/7100/8140/8100/ L80/7110/7120/8120/8150...
INT. 13 X 28 X COMP. 32MM

0555105 /T06411041
BUCHA DA BARRA ESTABILIZADORA DIANTEIRA

VW 790S/7110S/8140/7100/8100/L80/ 8140/7120/8150/7110/7120/7100/8120/ WORKER 8120/DELIVERY 8150
INT. 26,5 X 56,5 X COMP. 48,5MM

0011026 /T06411041
BUCHA DA BARRA ESTABILIZADORA DIANTEIRA (PU)

VW 790S/7110S/8140/7100/8100/L80/ 8140/7120/8150/7110/7120/7100/8120/ WORKER 8120/DELIVERY 8150
INT. 26,5 X 56,5 X COMP. 48,5MM

0555110 /600511421
BUCHA DO OLHAL BARRA ESTABILIZADORA TRASEIRA

VW 7100/8140/71008HC/8100/7120/8120/8 150/790S OBB/7110S...
INT. 14 X 36 X COMP. 51MM

0018070 /600511421
BUCHA DO OLHAL BARRA ESTABILIZADORA TRASEIRA (PU)

VOLARE A6/A8 - W8 ELETRONICO - VW7100/8140/...
INT. 14 X 36 X COMP. 51MM

0555115 /600511413A
BUCHA DA BARRA ESTABILIZADORA TRASEIRA

VW 6.90/7.90/7100/8140/71008HC/8100/ 7120... / DELIVERY
INT. 30 X 54 X COMP. 51MM

0011022 /600511413
BUCHA DA BARRA ESTABILIZADORA TRASEIRA (PU)

VW 6.90/7.90/7100/8140/71008HC/8100/ 7120... DELIVERY
INT. 30 X 54 X COMP. 51MM

9041148 /2S0411041A
BUCHA DA BARRA ESTABILIZADORA TRASEIRA

VW 13.170 - 15.180 E
INT. 34 X 54,5 X COMP. 50MM

0018084 /600511413
BUCHA BARRA ESTABILIZADORA TRASEIRA (PU)

VOLARE - VW
INT. 34 X 54 X COMP. 50MM

9041149 /2VD411041
BUCHA DA BARRA ESTABILIZADORA DIANTEIRA

VW 8.120/8.150/8.150E/9.150E - DELIVERY 5.140/8.150/9.150
INT. 35 X 59 X COMP. 51MM

0555120 /T21411045
BUCHA PONTA BARRA ESTABILIZADORA DIANTEIRA

VW 26220 6X4/26260 6X4/17220/17210/23 210/23220/23310/13170E/15170E/12140H...
INT. 16 X 45 X COMP. 51MM

0011040 /T21.411.045
BUCHA PONTA BARRA ESTABILIZADORA DIANTEIRA (PU)

VW 26220 6X4/26260 6X4/17220/17210/23 210/23220/23310/13170E/15170E/12140H...
INT. 16 X 45 X COMP. 51MM

0555125 /4183055
BUCHA DA BARRA ESTABILIZADOR DIANTEIRO

11.130/12.140/13.130/14.140
INT. 37,5 X 59 X COMP. 67MM

0555130 /T16411093
BUCHA DA BARRA ESTABILIZADORA DIANTEIRA

VW 14200/12140H OAB/14150/14220/16170/16220/24220/35300/WORKER 24220/24250/CONSTELLATION 24250
INT. 41 X 69,5 X COMP. 72MM

0555135 /TAR411041
BUCHA DA BARRA ESTABILIZADORA DIANTEIRA

VW 17300/22140/22160/24220/26220 6X4/26260 ...
INT. 45 X 60 X COMP. 68,5MM

0011028 /TAR411041
BUCHA DA BARRA ESTABILIZADORA DIANTEIRA (PU)

VW 17300/22140/22160/24220/26220 6X4/26260 ...
INT. 45 X 60 X COMP. 68,5MM

0555140 /T13511413A
BUCHA DA BARRA ESTABILIZADORA EIXO TRASEIRO 11.130

VW: 11.130 - 12.140 - 13.130 - 14.140
INT. 49,5 X 72 X COMP. 61MM

0555150 /TJG511413
BUCHA CENTRAL DA BARRA ESTABILIZADORA TRASEIRA

VW 17210/14200/12140H/141 40/...WORKER 13150/13180/15180/17220/13190/17300/TITAN 17310/CONSTELLATION
INT. 44 X 68,5 X COMP. 98,5MM

0011044 /TJG 511413
BUCHA CENTRAL DA BARRA ESTABILIZADORA TRASEIRA (PU)

VW 17210/14200/12140H/141 40/...WORKER 13150/13180/15180/17220/13190/17300/TITAN 17310/CONSTELLATION
INT. 44 X 68,5 X COMP. 98,5MM

0555151 /2T2411041
BUCHA DA BARRA ESTABILIZADORA (INT. MAIOR)

VW COSTELLATION
INT. 40 X 59 X COMP. 70MM

0555152 /2T2411041
BUCHA DA BARRA ESTABILIZADORA (INT. MENOR)

VW CONSTELLATION
INT. 38 X 59 X COMP. 70MM

0011030 /2T2411041
BUCHA DA BARRA ESTABILIZADORA DIANTEIRA (PU)

VW CONSTELLATION
INT. 38 X 59 X COMP. 70MM

9040389 /23B511415A
BUCHA DE RETENÇÃO BARRA ESTAB. TRASEIRA

Novo Delivery: Euro 5: 9-170/11-180/13-180 - Euro 6 9-180/11-180/13-180
INT. 15 X 34 X ALT. 24MM

9040390 /23B511213D
BUCHA OLHAL SUPORTE BARRA ESTAB. TRASEIRA

Novo Delivery Euro 5: 4-150/6-160/Express - Euro 6 Express 6-170
INT. 10,2 X 27 X COMP. 32MM

9040392 /23B511324B
BUCHA DA BARRA ESTAB. TRASEIRA

Novo Delivery Express
INT. 21 X 33 X COMP. 53,5MM

9040391 /2W0505179
BUCHA PONTA BARRA ESTAB. TRASEIRA
Onibus: 17.240OT/17.260EOT/17.280OT/18.310OT/18.320EOT/18.330OT/17.230OD/17.260OD
INT. 20,4 X 58 X COMP. 63MM

9040454 /23B411346
BUCHA DA BARRA ESTABILIZADORA DIANT. E TRAS.

NOVO DELIVERY (EURO 5) 9.170/11.180/(EURO 6) 9.180/11.180/13.180/...
INT. 31 X EXT. 50,50 X COMP. 52MM

9040826 /2W0511413
BUCHA DA BARRA ESTABILIZADORA TRASEIRA

ONIBUS 15.210OD / 17.230OD / 17.260OD
INT. 58 X EXT. 99 X COMP. 95MM

9040828 /2Z0511423C
BUCHA DA BARRA ESTABILIZADORA TRASEIRA

ONIBUS 18.280OT
INT. 60 X EXT. 88 X COMP. 61MM

9040829 /2Z0511423
BUCHA DA BARRA ESTABILIZADORA TRASEIRA

ONIBUS 17.240OT / 18.310OT
INT. 60 X EXT. 77,5 X COMP. 95MM

9040830 /2W0411324B
BUCHA DA BARRA ESTABILIZADORA DIANTEIRA

ONIBUS 17.230OD
INT. 48,5 X EXT. 77 X COMP. 96MM

PESSIM TRUCK PARTS

0555160 /2SL411071
KIT OLHAL DA PONTA BARRA ESTAB. DIANTEIRO
VW 12140H OAB/14150/14220/16170/16220/16220(LEITO)/24220/35300...

0555385 /TAR411053
CHAPA ESTABILIZADOR DIANTEIRO
VW 16.170

0555390 /T06411063
CAPA DA BORRACHA ESTABILIZADOR DIANTEIRO
VW 6.90/7.110

0555395 /T06411069
CHAPA DO GRAMPO ESTABILIZADOR DIANTEIRO
VW 6.90/7.110

0555400 /T06411067
GRAMPO DO ESTABILIZADOR DIANTEIRO
VW 6.90/7.110

0555405 /T06411049
CHAPA DE ARTICULACAO DO ESTABILIZADOR DIANTEIRO
VW 6.90/7.110

0555406 /2RF411049
SUPORTE DA BARRA ESTABILIZADORA DIANTEIRA
VW 8.150

0555410 /600511417
CAPA DA BUCHA ESTABILIZADOR TRASEIRO
VW 6.90/7.110

0555415 /T06511445
CHAPA DE ARTICULACAO ESTABILIZADOR TRASEIRO
VW 6.90/7.110

0555416 /TAP511315
SUPORTE DA BARRA ESTABILIZADORA TRASEIRA
VW 8.150

9040486 /2RF411083
SUPORTE BARRA ESTABILIZADORA DIANTEIRA
VW 8.150/9.150

0555417 /
SUPORTE BARRA ESTABILIZADORA DIANTEIRA
VW 12.140/12.180

0555446 /T16511319
CHAPA DA BARRA ESTABILIZADORA TRASEIRA
12.140H/12.170BT/12.140T/12.180/...

0555448 /23B411239
CAPA DA BARRA ESTABILIZADORA
VW DELIVERY

0555895 /2RF411039A
MANCAL DA BARRA ESTABILIZADORA DIANTEIRA
VW 8.100/8.140/8.150/9.150

0555896 /2WO411055B
ABRACADEIRA DA BARRA ESTABILIZADORA DIANTEIRA
VW MICRO ONIBUS

0555897 /T06411083
SUPORTE DA BARRA ESTABILIZADORA DIANTEIRA
VW MICRO ONIBUS

0555914 /2WO411077
SUPORTE DO ESTABILIZADOR DIANTEIRO
VW 17.300/18.310/26.310 - ONIBUS 17.210/16.210

9040100 /2T2411049
SUPORTE BARRA ESTAB. DT. VW CONSTELLATION

VW CONSTELLATION 17/24.320E

SCANIA

0600040 /1516496
MEIA BUCHA DO OLHAL DA BARRA ESTABILIZADOR EIXO DIANTEIRO E TRASEIRO
114 - 124 - 164 - 94 - G 420 - G 440 - G 470 P 310 - P 320 - P 340 - P 420 - P 620 - R 380 - ...
INT. 16,2 X EXT. 37 X 48 X COMP. 24MM

0600041 /454667
BUCHA DA BARRA ESTABILIZADORA EIXO TRASEIRO

P 114 - P 124 - P 164 - P 94 - T 113
INT. 58,5 X 81 X COMP. 100MM

0600042 /228483
BUCHA DA BARRA ESTABILIZADORA EIXO DIANTEIRO

P 114 - P 124 - P 142 - P 164 - P 93 - P 94 - R 113 - R 142 - R 143 - T 113 - T 142 - T 143
INT. 49 X 71 X COMP. 100MM

0600043 /295751
BUCHA DA BARRA ESTABILIZADORA EIXO TRASEIRO

113 - 142 - 143 - 93 - P 114 - P 124 - P 164 - P 250 - P 94 - R 113 - R 143 - T 113 - T 143
INT. 49 X 83 X COMP. 97MM

0600044 /469081
BUCHA DA BARRA ESTABILIZADORA EIXO DIANTEIRO

P 114 - P 124 - P 164 - P 94 - R 113 - R 114 - R 124 - R 164 - R 94 - T 113 - T 114 - T 124 - T 164 - T 94
INT. 39 X 70 X COMP. 100MM

0600075 /1429110
MEIA BUCHA OLHAL DA BARRA ESTABILIZADORA DIANTEIRA

93 - R 112 - R 113 - R 142 - R 143 - T 112 - T 113 - T 142 - T 143
INT. 20,3 X EXT. 38 X 58 X COMP. 28,3MM

0600080 /213604
BUCHA BARRA ESTABILIZADORA SUSPENSAO DIANTEIRA

P 114 - P 124 - P 164 - P 250 - P 93 - R 112 - R 113 - R 142 - R 143 - T 112 - T 113 - T 142 - T 143
INT. 37 X 118MM

0600145 /1535026
BUCHA BARRA ESTABILIZADORA DIANTEIRA E TRASEIRA

G 114 - G 124 - G 164 - G 94 - P 114 - P 124 - P 164 - P 94 - R 114 - R 124 - R 164 - R 94 - T 114 - T 124 - T 164 - T 94
INT. 63 X EXT. 86 X COMP. 104MM

0600206 /1477868
PARAFUSO CHAPA E BUCHA BARRA ESTABILIZADORA TRASEIRA (SUSP. A AR)
SÉRIE 3 (1987-1996)/SÉRIE 4 (1994-2008)/ SÉRIE 4 SUSPENSÃO A AR: T112/T113/T142/ T143/R112/...
ROSCA 16X2,0 X DIAM. 20,2 X COMP. 100MM

0600207 /1397309
PARAFUSO DA BARRA ESTABILIZADORA DIANTEIRA E TRASEIRA (SUSP. A AR)

SÉRIES P,G,R,T 4X2/4X4/6X2/4/8X2/4/6X4/ 6X2/2/8X2/6/8X4/4/10X4/6/ SÉRIE 4 6X2/4 (1994-2008)/...
M 16 X 2,0 X 95MM

0600652 /365762
SAPATA DO ESTABILIZADOR DIANTEIRO

SC 112/113

0600653 /365761
SAPATA DO ESTABILIZADOR DIANTEIRO

SC 124

0600655 /1377730
SUPORTE DA BARRA ESTABILIZADORA TRASEIRA

SC 94/114/124

0600656 /1377734
CHAPA DO ESTABILIZADOR TRASEIRO

SC 94/114/124

0600670 /1377419
SAPATA DO ESTABILIZADOR TRASEIRO

SC P-94/114/124
LADO ESQUERDO

0600672 /1377420
SAPATA DO ESTABILIZADOR TRASEIRO

SC P-94/114/124
LADO DIREITO

PESSIM TRUCK PARTS

0600687 /1436894
SAPATA DO ESTABILIZADOR

SC 124
LADO ESQUERDO

0600688 /1436890
SAPATA DO ESTABILIZADOR

SC 124
LADO DIREITO

VOLVO

0655035 /1611551
BUCHA DA BARRA ESTABILIZADORA EIXO DIANTEIRO

VOLVO: F 10 - F 12 - F 16 - F 7 - FL 10 - FL 16 - FL 7 - FS 7 - N 10 - N 12 - N 12AUS - ...
INT. 40 X 56 X COMP. 50MM

0655036 /20428165
BUCHA DA BARRA ESTABILIZADORA EIXO DIANTEIRO

VOLVO: FH 12 - FH 13 - FH 16 - FM 11 - FM 12 - FM 13 - FM 9 - NH 12
INT. 29 X 63 X COMP. 55,5MM

9040318 /20428166
BUCHA DA BARRA ESTABILIZADORA EIXO DIANTEIRO

VOLVO: FH - FH 12 - FH 16 - FM - FM 9 - FM 12 - FMX - NH 12
INT. 34 X 61 X COMP. 55,5MM

9040319 /20428167
BUCHA DA BARRA ESTABILIZADORA EIXO DIANTEIRO

VOLVO: F 16 - FH - FH 12 - FH 16 - FL 606 - FM - FM 9 - FM 12 - FMX
INT. 39 X 61 X COMP. 55,5MM

0655040 /1580010
BUCHA DA BARRA ESTABILIZADORA EIXO TRASEIRO

VOLVO: F 10 - F 12 - F 16 - F 7 - FH 12 - FH 16 - FL 10 - FL 12 - FL 7 - N 10 - N 12 -...
INT. 49 X 91 X COMP. 87,5MM

0655041 /20500857
BUCHA DO OLHAL DA BARRA ESTABILIZADORA EIXO DIANTEIRO

VOLVO: FL - FM - VM 210 - VM 230 - VM 240 - VM 260 - VM 270 - VM 310 - VM 330
INT. 20,2 X 51,5 X COMP. 41MM

0655045 /1589807
MEIA BUCHA OLHAL BARRA ESTAB. E ALGEMA SUPERIOR EIXO DIANT.

VOLVO: F 10 - F 12 - F 16 - F 7 - FL 10 - FL 16 - FL 6 - FL 7 - FS 7 - N 10 - N 12 - ...
INT. 25 X 34,5 X COMP. 22,5

9040437 /1625954
BUCHA C/TUBO OLHAL DA BARRA ESTAB. DIANTEIRA

VOLVO: F 10 - F 12 - F 16 - F 7 - FL 10 - FL 16 - FL 6 - FL 7 - FS 7 - N 10 - N 12 - ...
INT. 16,2 X 34,5 X COMP. 45MM

0655046 /1076890
BUCHA DA BARRA ESTABILIZADORA EIXO DIANTEIRO

VOLVO: FH 12 - FH 16 - FM 10 - FM 12 - NH 12 ANO 98 EM DIANTE
INT. 39,5 X 58 X COMP. 89MM

0655047 /1075179
BUCHA DA BARRA ESTABILIZADORA EIXO DIANTEIRO

VOLVO: FH 12 ATÉ ANO 98 - FH 16 - FM 10 - FM 12 - FM 9 - NH 12
INT. 34,5 X 58 X COMP. 89MM

0655048 /1075180
BUCHA DA BARRA ESTABILIZADORA EIXO DIANTEIRO E TRASEIRO

VOLVO: FH - FH 12 - FH 16 - FL 10 - FM - FM 10 - FM 12 - FM 7 - FM 9 - NH - NH 12 - NL 10 - NL 12
INT. 44 X 58 X COMP. 89MM

0655055 /363864
BUCHA DA BARRA ESTABILIZADORA EIXO DIANTEIRO

VOLVO: F 10 - F 12 - F 7 - N 10 - N 12 - N 7 - ÔNIBUS: B 10M - B 58E
INT. 44 X 70 X COMP. 107MM

0655057 /3028449
BUCHA DA BARRA ESTABILIZADORA EIXO TRASEIRO

ÔNIBUS: B 10M - B 12M - B 58E - B 9
INT. 55 X 77 X COMP. 96MM

0655059 /9519245
BUCHA DA BARRA ESTABILIZADORA DIANEIRO E TRASEIRO

VOLVO: F 10 - F 12 - F 16 - FL 7 - FL 10 - FL 12 - FH 12 - FH 16 - NH 12 - NL 7 - NL 10 - NL 12 - B12 - B7 - FH12
INT. 58 X 89 X COMP. 95MM

9040438 /70301194
BUCHA DA BARRA ESTABILIZADORA DIANTEIRA

VOLVO: FH 12 - FH 16 - FM12 - NH12
INT. 44 X 79,5 X COMP. 95,5MM

0655060 /1134955
BUCHA DO OLHAL PONTA BARRA ESTABILIUZADORA E ALGEMA TRASEIRA

VOLVO: F 10 - F 12 - F 16 - FH 12 - FH 13 - FH 16 - ...FMX 540 6X4 - FS 7 - N 10 - N 12 - NH 12 - NL 10 - NL 12S
INT. 28 X 57,50 X COMP. 64MM

0655061 /1607561
BUCHA DA BARRA ESTABILIZADORA EIXO DIANTEIRO E TRASEIRO

VOLVO: F 10 - F 12 - F 16 - FH 12 - FH 16 - FL 10 - FL 7 - FM 10 - FM 12 - NH 12 - NL 10 - NL 12 - NL 7
INT. 63 X 89 X COMP. 95MM

0655063 /1605047
BUCHA DA BARRA ESTABILIZADORA EIXO DIANTEIRO E TRASEIRO

VOLVO: F 10 - F 10 - F 12 - F 12 - F 16 - FH 12 - FH 16 - FL 10 - FL 12 - FL 7 - NH 12 - NL 10 - NL 12 - NL 7
INT. 58,5 X 89 X COMP. 95,5MM

0655067 /3028447
BUCHA DA BARRA ESTABILIZADORA EIXO DIANTEIRO

ÔNIBUS: B 10M - B 58E - B 6 - B 9 - B 9M
INT. 45 X 77 X COMP. 96MM

0655069 /1624611
BUCHA DA BARRA ESTABILIZADORA EIXO DIANTEIRO

VOLVO: F 10 - F 12 - FH 12 - FH 16 - FM 12 - NH 12 - NL 10 - NL 12
INT. 35 X 56 X COMP. 50MM

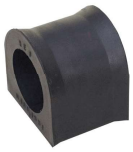

9040439 /1605182
BUCHA DA BARRA ESTABILIZADORA EIXO DIANTEIRO

VOLVO: FH12 - NH12 - ONIBUS B9 - B10M - B11R - ...
INT. 53 X 79,5 X COMP. 95MM

9040440 /20493701
BUCHA DA BARRA ESTABILIZADORA DIANTEIRA E TRASEIRA

VOLVO: FH - FH12 - FH16 - FL6 - FM - FM9 - FM12
INT. 51 X 107 X COMP. 78MM

9040441 /20452330
BUCHA DA BARRA ESTABILIZADORA DIANTEIRA E TRASEIRA

VOLVO: FH - FH12 - FM - FM9 - FM9 260 - FM9 300 - FM9 340 - ...
INT. 64 X 100,5 X COMP. 65MM

9040442 /20542833
BUCHA SUPERIOR BARRA ESTAB. TRASEIRA

VOLVO FL - VM210 - VM230 - VM240 - VM260 - VM270 - VM310 - VM330
INT. 37 X 58 X COMP. 73MM

9040443 /20587455
BUCHA BARRA ESTABILIZADORA TRASEIRA

VOLVO FL - VM210 - VM230 - VM240 - VM260 - VM270 - VM310 - VM330
INT. 49 X 66 X COMP. 77MM

9040444 /20542835
BUCHA BARRA ESTABILIZADORA TRASEIRA

VOLVO FM
INT. 37 X 66 X COMP. 77MM

9040445 /20589553
BUCHA BARRA ESTABILIZADORA TRASEIRA

VOLVO F16 - FH - FH12 - FH16 - FM - FM9 - FM12 - FMX
INT. 54 X 66 X COMP. 77MM

0655071 /1628112
SUPORTE DA BARRA ESTABILIZADORA EIXO TRASEIRO

VOLVO: F 10 - F 12 - F 16 - FH 12 - FL 10 - FL 7 - FM 10 - FM 12 - FM 9 - N 10 - N 12 - NH 12
INT. 55 X EXT. 78 X ENTRE FUROS (MAIOR) 132MM

0655112 /1620750
BUCHA DO OLHAL DA PONTA DA BARRA ESTABILIZADOR E ALGEMA TRASEIRA

VOLVO: F 10 - F 12 - F 16 - FH - FH 400 - FH 420 - FH 440 - FH 480 - FH 520 - FH 540 - FH 660 ...
INT. 33,9 X 65,2 X COMP. 64MM

0655123 /20589549
BUCHA DO OLHAL DA PONTA DA BARRA ESTABILIZADORA EIXO TRASEIRO

VOLVO: VM 220 - VM 310
INT. 20,1 X 45,2 X COMP. 66MM

0655182 /20500859
BUCHA DA BARRA ESTABILIZADORA EIXO DIANTEIRO

VOLVO: FL 6 - VM 210 - VM 230 - VM 240 - VM 260 - VM 270 - VM 310 - VM 330
ÔNIBUS: B 270F - B 7FB
INT. 40,5 X 68,5 X COMP. 54MM

0655183 /1629169
BUCHA DA BARRA ESTABILIZADORA EIXO TRASEIRO

VOLVO: FH 12 - FH 13 - FH 16 - FM 10 - FM 11 - FM 12 - FM 13 - FM 7 - FM 9 - FMX 540 6X4 - NH 12
INT. 59 X 82,5 X COMP. 97MM

0655184 /9959304
BUCHA DA BARRA ESTABILIZADORA EIXO TRASEIRO

VOLVO: FL 6 ÔNIBUS: B 10 - B 10BR - B 12 - B 7 - B 9
INT. 50 X 78 X COMP. 95,5MM

PESSIM TRUCK PARTS

0655185 /3028448
BUCHA DA BARRA ESTABILIZADORA EIXO DIANTEIRO E TRASEIRO

VOLVO: FL 6 ÔNIBUS: B 10 - B 10M - B 12 - B 58E - B 7 - B 9 - FI 608 - FI 616
INT. 50 X 77 X COMP. 96MM

0655194 /20527057
SUPORTE DA BARRA ESTABILIZADOR EIXO TRASEIRO

VOLVO: FH - FH 12 - FL 16 - FM - FM 10 - FM 12 - FM 9 - NH
INT. 48 X EXT. 78 X ENTRE FUROS 132MM

0655405 /1580009
BUCHA BARRA ESTABILIZADORA EIXO TRASEIRO

VOLVO: F - F 10 - F 12 - FH 12 - FH 16 - FL 7 - NL 10 - NL 12
INT. 31 X 66,5 X COMP. 76MM

0655406 /1586974
LUVA ESPACADORA BARRA ESTABILIZADORA TRASEIRA

FL10 4X2/4X4/FL12 4X2/4X4/FL7 4X2/F12 4X2 (1976-1995)/F10 4X2
INT. 25,45 X EXT. 36 X ALT. 21,3MM

FORD

0555100 /T06411045
BUCHA TIRANTE BARRA ESTAB. DIANTEIRO E TRASEIRO

CARGO 814 - 815
INT. 13 X 31 X COMP. 32MM

0555110 /600511421
BUCHA DO OLHAL BARRA ESTABILIZADORA DIANT. E TRASEIRA

CARGO 814 - 815 - NOVO CARGO 816
INT. 14 X 36 X COMP. 51MM

0555120 /T21411045
BUCHA PONTA BARRA ESTABILIZADORA DIANTEIRA

F12000/F14000 - CARGO 1215/1217/1415/1417/1421/... NOVO CARGO 1119/1319/...
INT. 16 X 45 X COMP. 51MM

0555130 /E5HT5484AA
BUCHA DA BARRA ESTABILIZADORA DIANTEIRA

CARGO 1215/1217/1415/1417/1419/1422/1615 /1617/...
INT. 41X 66,7 X COMP. 72MM

0555135 /TAR411041
BUCHA DA BARRA ESTABILIZADORA DIANTEIRA

CARGO 1215/1217/1317/1415/1417/... NOVO CARGO 1317/1319/1419/...
INT. 45 X 60 X COMP. 68,5MM

0555115 /600511413A
BUCHA DA BARRA ESTABILIZADORA TRASEIRA

F14000 (93/...) - CARGO 816 - NOVO CARGO 815 - 816
INT. 30 X 54 X COMP. 51MM

0700142 /1C455484AC
BUCHA DA BARRA ESTABILIZADORA EIXO DIANTEIRO

CARGO: 712 - 814 - 815 MU - 815S - 915 - 915 MU NOVO CARGO: 816
INT. 33 X 48,5 X COMP. 71MM

0011054 /1C455484AC
BUCHA DA BARRA ESTABILIZADORA EIXO DIANTEIRO (PU)

CARGO: 712 - 814 - 815 MU - 815S - 915 - 915 MU NOVO CARGO: 816
INT. 33 X 48,5 X COMP. 71MM

0011056 /
BUCHA BARRA ESTABILIZADOR TRAS. SUP. E INF. FORD 814 (PU)

FORD 814 / 815
INT. 12 X 35 X COMP. 50MM

0700148 /3C115484CB
BUCHA DA BARRA ESTABILIZADORA EIXO DIANTEIRO

FORD TRANSIT
INT. 19 X 36MM

0700155 /C5T23B203C
JOGO BUCHA DO TENSOR SUSPENSAO DIANTEIRA

FORD: F-100/F-4000 (ATÉ 1992)
INT. 22 X EXT. MAIOR 49 X COMP. 81MM

0700160 /C7TZ3B203A
BUCHA DO TENSOR SUSPENSAO DIANTEIRA

F-350/F-2000/F-4000
INT. 22 X 58 X COMP. 42MM

0700162 /EC455484AA
BUCHA BARRA ESTAB. SUSP. DIANT. NOVO CARGO

NOVO CARGO 1119
INT. 35 X 56,2 X COMP. 71 MM

SUSPENSÃO

0700195 /C5TA3B177A
BUCHA DA ARTICULACAO DO SEMI EIXO DIANTEIRO

F-100/F-1000
INT. 16 X 40 X COMP. 45MM

0700200 /C5TZBI77A
BUCHA DA ARTICULACAO DO SEMI-EIXO DIANTEIRO

F-350/F-4000
INT. 19,2 X 45 X COMP. 46MM

0700215 /XR3Z5A838BA
BUCHA DA BIELETA EIXO DIANTEIRO

F-250/F-350 (98 À 2012) F-4000 (99 À 2013)

0700434 /AB315484BB
BUCHA DA BARRA ESTABILIZADORA SUSPENSAO DIANTEIRA

FORD RANGER (2012/...)

9040396 /EC455484BA
BUCHA OLHAL BARRA ESTAB. TRASEIRA

Novo Cargo: 1119 - 2628 - 2629
INT. 18,2 X 44 X COMP. 50,8MM

9040397 /EC455493AA
BUCHA BARRA ESTAB. SUSPENSÃO TRASEIRA

Novo Cargo: 1119 (2013/...)
INT. 40 X 65 X COMP. 51MM

9040446 /6C355484AA
BUCHA DA BARRA ESTABILIZADORA DIANTEIRA

F350 (98 A 2014) - F4000 (99/...)
INT. 27 X 50,5 X COMP. 42MM

9040447 /6C355484BA
BUCHA DA BARRA ESTABILIZADORA DIANTEIRA

F350 (98 A 2014) - F4000 (99/...)
INT. 31 X 50,5 X COMP. 42MM

9040448 /2C3Z5484AA
BUCHA DA BARRA ESTABILIZADORA DIANTEIRA

F4000 (2002/...)
INT. 31,5 X 64 X COMP. 42MM

9040449 /XC355484BA
BUCHA DA BARRA ESTABILIZADORA TRASEIRA

F350 - F4000
INT. 20 X 50,5 X COMP. 42MM

9040450 /F81Z5484MA
BUCHA DA BARRA ESTABILIZADORA TRASEIRA

F350 - F4000
INT. 25,5 X 50,5 X COMP. 42MM

0701588 /
CHAPA DO ESTABILIZADOR DIANTEIRO

FORD CARGO (91 À 94)

CHEVROLET

0756250 /15697727
BUCHA DA BARRA ESTABILIZADORA DIANTEIRA

S10 (95/00)
INT. 26MM

0756252 /15697725
BUCHA DA BARRA ESTABILIZADORA DIANTEIRA

BLASER (96/00)
INT. 31MM

0756264 /93366636
BUCHA DA BARRA ESTABILIZADORA DIANTEIRA

BLAZER (2001/...)
INT. 24MM

0756266 /93366637
BUCHA DA BARRA ESTABILIZADORA DIANTEIRA

S-10 (2001/...)
INT. 29MM

0756268 /15697706
BUCHA DA BARRA ESTABILIZADORA TRASEIRA

S-10 (96/...)
INT. 19MM

PESSIM TRUCK PARTS

NISSAN

0760070 /546134S100
BUCHA DA BARRA ESTABILIADORA SUSPENSAO DIANTEIRA
FRONTIER (03/06)
INT. 24MM

0760075 /
BUCHA DA BARRA ESTABILIZADORA SUSPENSAO DIANTEIRA
FRONTIER (2007/...)
INT. 33MM

TOYOTA

0800020 /4881598001
BUCHA DA BARRA ESTABILIZADORA DIANTEIRA
TOYOTA BANDEIRANTES
INT. 21 X 39 X COMP. 40MM

0800070 /4881514160
BUCHA DA BARRA ESTABILIZADORA DIANTEIRA
HILUX SR5 4X4

ASIA / EFFA / HYUNDAI

0850025 /OS08334156
BUCHA DA BARRA ESTABILIZADORA DIANTEIRA
TOPIC / BESTA 2.2
INT. 21MM

0850035 /
KIT BARRA ESTABILIZADORA DIANTEIRA
H100

0850055 /SO8334136A
BUCHA DO TENSOR
TOPIC / BESTA 2.2 E 2.7
INT. 22MM

0852056 /OK72A28830
BUCHA DO BRACO TENSOR SUSPENSÃO TRASEIRA
BESTA GS 2.7 (98/...)
INT. 12 X 48 X COMP. 56MM

0852058 /OK72A28840
BUCHA DO BRACO TENSOR SUSPENSÃO TRASEIRA
BESTA GS 2.7 (98/...)
INT. 12 X 48 X COMP. 61MM

0852087 /
BUCHA DA BARRA ESTABILIZADORA
JIN-BEI
INT. 27 X 40 X COMP. 44MM

0852505 /AC29010147CN
BUCHA DA BARRA ESTABILIZADORA DIANTEIRA E TRASEIRA
EFFA
INT. 15 X 44 X COMP. 30MM

0852520 /HFJ2901007CA
BUCHA DA BARRA ESTABILIZADORA
EFFA HAFEI E TOWNER
INT. 15 X COMP. 30MM

0853046 /H5475143160
BUCHA DO BRACO TENSOR DA SUSPENSAO DIANTEIRA
H100 (95/...)

0853048 /H5471143420
BUCHA DA BARRA ESTABILIZADORA DIANTEIRA
H100 (95/...)
INT. 26MM

0853054 /546304F000
BUCHA DO BRAÇO TENSOR
HR
INT. 26MM

SUSPENSÃO

0853056 /548134F000
BUCHA DA BARRA ESTABILIZADORA

HR
INT. 23MM

0853060 /548134A501
BUCHA DA BARRA ESTABILIZADORA

HR
INT. 30MM

FIAT

0855101 /7760426
BUCHA DA BARRA ESTABILIZADORA DIANTEIRA

DUCATO (94/...)
INT. 22MM

IVECO

0855184 /93828148A
BUCHA INFERIOR DA BARRA TORCAO

IVECO DAILY / NOVA DAILY
INT. 29 X 57/67 X COMP. 42MM

0855186 /93828149A
BUCHA SUPERIOR DA BARRA TORCAO

IVECO DAILY
INT. 37 X 57/67 X COMP. 42MM

0855188 /93807640A
BUCHA INFERIOR BARRA TORCAO

IVECO DAILY / NOVA DAILY
INT. 29 X 52/62 X COMP. 42MM

0855190 /93801623
BUCHA SUPERIOR DA BARRA ESTABILIZADORA TRASEIRA

IVECO 4912/3510
INT. 24MM

0855192 /93801624
BUCHA INFERIOR DA BARRA ESTABILIZADORA TRASEIRA

IVECO 4912
INT. 22MM

0855194 /8581022
BUCHA INFERIOR DA BARRA ESTABILIZADORA TRASEIRA

IVECO 3510
INT. 18MM

0855196 /8585819
BUCHA DA BARRA ESTABILIZADORA DIANTEIRA

IVECO DAILY 4912 / NOVA DAILY / DAILY SCUDATO
INT. 36 X 47 X COMP. 34MM

0855198 /93802248
BUCHA PARTE SUPERIOR DO BRAÇOTENSOR EIXO DIANTEIRO

DAILY: CABINE SIMPLES: 35.12/35.10/50.13/40.13...
INT. 20 X 48,5 X COMP. 35MM

0855199 /98469635
BUCHA DA BARRA ESTABILIZADORA EIXO DIANTEIRO

EUROTRAKKER: TRATOR 4X2: 190E42/ EUROCARGO 4X2: 180E30/ EUROFIRE 160E30/ NOVO TRAKKER: 380T42/
INT. 48 X 74 X COMP. 70MM

0855200 /8581021
BUCHA DA BARRA ESTABILIZADORA EIXO TRASEIRO

DAILY 35.12/35.10/40.13/ DAILY (SCUDATO) 35.10/ DAILY 49.10/ DAILY 40.13/40.12/ POWER DAILY 50.12
INT. 17 X 39 X COMP. 40MM

0855202 /93801556
BUCHA DA BARRA ESTABILIZADORA EIXO TRASEIRO

DAILY 3510/3512/4910/4912/5912
INT. 22MM

0855204 /93814618
BUCHA DA BARRA ESTABILIZADORA EIXO TRASEIRO

DAILY 3510/3512/4910/4912
INT. 28 X 46 X COMP. 62,5MM

0855206 /8560291
BUCHA DA BARRA ESTABILIZADORA EIXO TRASEIRO

DAILY 5912
INT. 28MM

PESSIM TRUCK PARTS

0855214 /93814617
BUCHA DA BARRA ESTABILIZADORA EIXO TRASEIRA
DAILY 3510/3512/4910/4912/5912
INT. 26 X 46 X COMP. 62MM

9040451 /5949895779
BUCHA DA BARRA ESTABILIZADORA EIXO TRASEIRO
IVECO TECTOR ECOLINE 8.190 4X2 - 11.190 4X2
INT. 43 X 65 X COMP. 51,5MM

0555110 /5949896230
BUCHA DO OLHAL BARRA ESTABILIZADORA TRASEIRA
IVECO TECTOR ECOLINE 8.190 4X2 - 11.190 4X2 - 150E 21 4X2
INT. 14 X 36 X COMP. 51MM

0855235 /98469634
MANCAL DA BARRA ESTAB. DIANT. EUROCARGO /CURSOR/ TECTOR
EUROCARGO/TECTOR/CURSOR
MED: 46 X 74 X 70MM

0855236 /8162306
BUCHA OLHAL ESTABILIZADOR DIANTEIRO
EUROCARGO/NOVO TRALLER/TECTOR/ CURSOR
INT. 28 X 62,5 X COMP. 52MM

0855237 /2521481
MANCAL DA BARRA ESTABILIZADORA TRASEIRA
STRALIS / EUROTECH / TRAKKER / EUROCARGO
MED: 54 X 93 X 70/80 MM

0855239 /2521850
MANCAL DA BARRA ESTABILIZADORA TRASEIRA
STRALIS TODOS / EUROTECH
MED: 50 X 95 X 70/80 MM

0855241 /2520448
MANCAL DA BARRA ESTABILIZADORA TRASEIRA
STRALLIS / EUROCARGO / TRAKKER / EUROTECH
MED: 40 X 74 X 70/80 MM

0855243 /8189831
MANCAL DA BARRA ESTABILIZADORA TRASEIRA
STRALLIS/EUROSTAR/TRAKKER/ EUROTECH
MED: 45 X 74 X 70/80 MM

0855245 /98469635
MANCAL DA BARRA ESTABILIZADORA TRASEIRA
EUROCARGO/STRALLIS/EUROSTAR/ EUROTECH
MED: 48 X 74 X 70 MM

0855247 /41015581
BUCHA DA BARRA ESTABILIZADORA TRASEIRA
EUROCARGO / STRALIS / EUROSTAR / EUROTECH
MED: 66 X 92 X 65MM

0855249 /98444832
BUCHA DA BARRA ESTABILIZADORA TRASEIRA
EUROCARGO / STRALIS / EUROSTAR / EUROTECH
MED: 62 X 92 X 70/80 MM

0855251 /2532404
BUCHA DA BARRA ESTABILIZADORA TRASEIRA
CITY CLASS / EUROCLASS
MED: 35 X 73 X 70/80

0855253 /8169892
BUCHA DA BARRA ESTABILIZAADORA TRASEIRA
EUROCARGO / STRALIS / EUROSTAR / EUROTECH
MED: 62 X 96 X 70/80 MM

0855255 /98469635
MANCAL DA BARRA ESTABILIZADORA TRASEIRA
EUROCARGO/STRALIS/EUROSTAR/ EUROTECH
MED: 48 X 74 X 70 MM

0855271 /
KIT DO BRACO OSCILANTE SUSPENSAO DIANTEIRA
IVECO DAILY
MED: 33 X 65 X 32 / 32,9 X 16,2 X 101 MM

0855288 /4791448
BUCHA DA BARRA ESTABILIZADORA SUSPENSAO
TECTOR/EUROCARGO
INT. 20,5 X 46 X COMP. 55MM

AGRALE / VOLARE

SUSPENSÃO

0856066 /6008014709007
BUCHA DA BARRA ESTABILIZADORA TRASEIRA
VOLARE A8 2002/2003
INT. 39 X 54 X COMP. 50 MM

0555120 /6012014009004
BUCHA DO OLHAL BARRA ESTAB. SUSP. DIANTEIRA
ONIBUS: MA 12.0 ISBE / VW DELIVERY: 5.150 / VW: 12.140 - 12.140H - 12.170BT - 12.180 - 13.130 - 13.170 - 13.170E - 13.180 - 13.190 - 14.140 - 14.150 - 14.170BT - ...
INT. 16,2 X 46 X COMP. 55 MM

0500255 /6010014025004
BUCHA OLHAL BARRA ESTAB. DIANT. E TRASEIRA
AGRALE MA 9.2 TCE - ONIBUS MA 12.0 - MA15.0 TCE
INT. 14 X 54 X COMP. 41MM

0500471 /6010014025004
BUCHA ESTABILIZADOR DIANTEIRO E TRASEIRO
AGRALE MA 9.2 TCE - ONIBUS MA 12.0 - MA15.0 TCE
INT. 14 X 53 X COMP. 41MM

0857015 /6008014707007
BUCHA DA BARRA ESTABILIZADORA EIXO DIANTEIRO
MICRO VOLARE A6/A8
INT. 34,5 X 64,5 X 51MM

0857025 /6012014004005
BUCHA DA BARRA ESTABILIZADORA
MICRO VOLARE A6 TODOS
INT. 38 X 59 X COMP. 69MM

0857030 /6008014018003
BUCHA DA BARRA ESTABILIZADORA TRASEIRA
MICRO VOLARE A6 2002
INT. 27,5 X 55 X COMP. 51MM

0600080 /6112014128000
BUCHA BARRA ESTABILIZADORA SUSPENSAO DIANTEIRA
AGRALE MA 15.0 LE
INT. 39 X 58 X COMP. 120MM

0555100 /6007014008006
BUCHA TIRANTE BARRA ESTAB. DIANTEIRO E TRASEIRO
VOLARE A5/A6/A8/V5/V6/V8/W8/W9 - MA 7.9 - MA 9.2 TCE - MA 10.0
INT. 13 X 31 X COMP. 32MM

0018065 /6007014008006
BUCHA TIRANTE BARRA ESTAB. DIANTEIRO E TRASEIRO (PU)
VOLARE
INT. 13 X 31 X COMP. 32MM

0555105 /6007014011000
BUCHA DA BARRA ESTABILIZADORA DIANTEIRA
VOLARE A6 - 6000D - 6000 DCD - 7000 DX - 7500 TDX - 8500 TURBO
INT. 26,5 X 56,5 X COMP. 48,5MM

0555110 /6006014058003
BUCHA DO OLHAL BARRA ESTABILIZADORA TRASEIRA
VOLARE A5/A6/A8/W8/W9 - MA 7.9 - MA 9.2 TCE - MA 10.0
INT. 14 X 36 X COMP. 51MM

0018070 /600511421
BUCHA DO OLHAL BARRA ESTABILIZADORA TRASEIRA (PU)
VOLARE A6/A8 - W8 ELETRONICO - VW7100/8140/...
INT. 14 X 36 X COMP. 51MM

0555115 /6008014701004
BUCHA DA BARRA ESTABILIZADORA TRASEIRA
VOLARE A6/A8/V5/V6/V8 - MA 7.5 - MA 8.5 - W8/W9
INT. 30 X 54 X COMP. 51MM

0555135 /6012014007008
BUCHA DA BARRA ESTABILIZADORA DIANTEIRA
VOLARE MA 12 ISBE
INT. 44 X 59 X COMP. 69MM

0018084 /600511413
BUCHA BARRA ESTABILIZADORA TRASEIRA (PU)
VOLARE
INT. 34 X 54 X COMP. 50MM

0018086 /
BUCHA BARRA ESTABILIZADORA TRASEIRA FURO 38MM (PU)
VOLARE A6 E A8
INT. 38 X 54 X COMP. 50MM

0018088 /
BUCHA BARRA ESTABILIZADORA TRASEIRA FURO 40MM (PU)
VOLARE
INT. 40 X 54 X COMP. 50 MM

PESSIM TRUCK PARTS

0500471 /3843207050
BUCHA ESTABILIZADOR DIANTEIRO E TRASEIRO

MICROÔNIBUS AGRALE
INT. 14 X 53 X COMP. 41MM

0857110 /
SUPORTE DO MANCAL DA BARRA ESTABILIZADORA DIANTEIRA

VOLARE A8

0857121 /6008014513003
SUPORTE DA BARRA ESTABILIZADORA (RETO)

VOLARE

0857122 /6007014164007
SUPORTE DA BARRA ESTABILIZADORA (CURVO)

VOLARE

0857124 /
SUPORTE DO ESTABILIZADOR

VOLARE

MITSUBISHI

0860030 /MB175804
BUCHA DA BARRA ESTABILIZADORA DA SUSPENSAO DIANTEIRA

L-200
INT. 23 X COMP. 40MM

0860035 /MR151327
BUCHA DA BARRA ESTABILIZADORA

L-200 SPORT (TODAS)
INT. 27 X COMP. 40MM

0860078 /MB150767
BUCHA INTERNA BARRA ESTABILIZADORA DIANTEIRA

L-200 / L-200 SPORTE / SAVANA / PAJERO

0860080 /MB151527
BUCHA EXTERNA BARRA ESTABILIZADORA DIANTEIRA

L-200 / L-200 SPORT / SAVANA / PAJERO

0860082 /MR992317
BUCHA DA BARRA ESTABILIZADORA DIANTEIRA

L-200 TRITON (08/...) PAJERO FULL (08/...)

0860084 /MB54751
BUCHA DO TENSOR

L-300
INT. 25 MM

RENAULT

0871016 /7700309154
BUCHA DA BARRA ESTABILIZADORA DIANTEIRA

RENAULT MASTER (98/...)
INT. 25 MM

0871058 /7700667184
BUCHA DA BARRA ESTABILIZADORA TRASEIRA

MASTER
INT. 22 MM

0871062 /7700302278
BUCHA DA PONTA DA BARRA ESTABILIZADORA TRASEIRA

RENAULT MASTER 2013

0871064 /546131253R
BUCHA CENTRAL BARRA ESTABILIZADORA DIANTEIRA

MASTER (2013/...)
INT. 25 MM

0871066 /546135490R
BUCHA CENTRAL DA BARRA ESTABILIZADORA TRASEIRA

MASTER 2013
INT. 21 MM

DAF

0950020 /1854591
BUCHA DA BARRA ESTABILIZADORA

DAF
INT. 37 MM

0950025 /1854592
BUCHA BARRA ESTABILIZADORA DAF CF85/XF105

DAF CF85/XF105
INT. 42 MM

0950040 /1273279
BUCHA DO OLHAL DA BARRA ESTABILIZADORA DAF

DAF CF/XF
INT. 16,2 X EXT. 46,5 X COMP. 47,7MM

MERCEDES

0500538 /A9013200389
BIELETA DIANTEIRA (DIREITA) SPRINTER
SPRINTER (97 À 12)

0500539 /A9013200289
BIELETA DIANTEIRA (ESQUERDA) SPRINTER
SPRINTER (97 À 06)

0500540 /A9013200089
BIELETA TRASEIRA (DIR./ESQ.) SPRINTER
SPRINTER (97 À 12)

0500541 /A9063201889
BIELETA DIANTEIRA (DIREITA) SPRINTER
SPRINTER ROD / STANGE CDI (97 / ...)

0500542 /A9063201789
BIELETA DIANTEIRA (ESQUERDA) SPRINTER
SPRINTER ROD / STANGE CDI (07 / ...)

0500543 /
BIELETA TRASEIRA (DIR./ESQ.) SPRINTER 309
SPRINTER 309 CDI

0500544 /9063201489
BIELETA TRASEIRA (DIR./ESQ.) SPRINTER
SPRINTER 515 CDI 411/415/515

FORD

0700145 /66549C
BIELETA BARRA ESTABILIZADORA DIANTEIRA
FORD PAMPA

0700800 /D5TASK483BA
BIELETA DIANTEIRA (DIR./ESQ.) F1000
F 1000

0700801 /F81Z5K483AA
BIELETA DIANTEIRA (DIR./ESQ.) F250
F-250 / F-250 DUTY / F-350

0700802 /F81Z5K483BA
BIELETA DIANTEIRA (DIR./ESQ.) F4000
F-4000 (98 / 00)

0700803 /2C35B438AB
BIELETA DIANTEIRA (DIREITA) F4000
F-4000 (00 À 02)

0700804 /2C353B439AB
BIELETA DIANTEIRA (ESQUERDA) F4000
F-4000 (00 À 02)

0700805 /F77Z5K483AA
BIELETA DIANTEIRA (DIR./ESQ.) RANGER
RANGER (99/...)

0700806 /F57Z5K483EA
BIELETA DIANTEIRA (DIR./ESQ.) RANGER
RANGER (94 À 97)

0700807 /3C113B438AC
BIELETA DIANTEIRA (DIR./ESQ.) TRANSIT
TRANSIT (08/...)

PESSIM TRUCK PARTS

0700808 /YC355K484CA
BIELETA TRASEIRA (DIR./ESQ.) F-350
F-350 / F-4000 (98 À 11)

0700809 /1C453C140AC
BIELETA TRASEIRA (DIR./ESQ.) CARGO
CARGO 815E / 816 (05 À 12)

0700810 /AB313052CA
BIELETA DIANTEIRA (DIREITA) RANGER
RANGER (12 À 16)

0700811 /AB313053CA
BIELETA DIANTEIRA (ESQUERDA) RANGER
RANGER (12 À 16)

0700812 /
BIELETA TRASEIRA (DIR./ESQ.) RANGER
RANGER (98 À 00)

CHEVROLET

0755100 /15996719
BIELETA DIANTEIRA (DIR./ESQ.) S10
S-10 / BLAZER (95 À 97)

0755102 /93258747
BIELETA DIANTEIRA (DIR./ESQ.) S-10
S-10 / BLAZER (97/...)

0755104 /93231273
BIELETA DIANTEIRA (DIR./ESQ.) S-10
S-10 (95 À 11) - BLAZER (96/...)

0755106 /7334252
BIELETA DIANTEIRA (DIR./ESQ.)
GM C10 (TODOS)

0755108 /94717081
BIELETA DIANTEIRA (DIREITA) S10
S10 (12/...)

0755110 /94717080
BIELETA DIANTEIRA (ESQUERDA) S10
S-10 (12/...)

0756234 /93231273K
KIT REPARO BIELETA DIANTEIRA
S-10 / BLASER

NISSAN

0760080 /
BIELETA DIANTEIRA (DIR./ESQ.) FRONTIER
FRONTIER 4X4

0760082 /BAC13583
BIELETA DIANTEIRA (ESQUERDA) FRONTIER
FRONTIER SEL / X-TERRA (07/...)

0760084 /BAC13580
BIELETA DIANTEIRA (DIREITA) FRONTIER
FRONTIER SEL / X-TERRA (07/...)

0760086 /562617Z000
BIELETA TRASEIRA (DIR./ESQ.) FRONTIER
FRONTIER 4X2 (03 À 07)

0760088 /5461802
BIELETA DIANTEIRA (DIR./ESQ.) FRONTIER

FRONTIER 4X4 (ATÉ 00)

TOYOTA

0013046 /8 X 26 X 22
BUCHA DA BIELETA TOYOTA (PU)

TOYOTA BANDEIRANTES

0800100 /48820AD010
BIELETA DIANTEIRA (DIR./ESQ.) HILUX

HILUX SW4 4X4 TODOS (93/94)

0800102 /488100K820
BIELETA DIANTEIRA (DIREITA) HILUX

HILUX (05/...)

0800104 /488200K820
BIELETA DIANTEIRA (ESQUERDA) HILUX

HILUX (05/...)

0800106 /4883017070
BIELETA TRASEIRA (DIR./ESQ.) HILUX

HILUX SW4 3.0

0800108 /4883017040
BIELETA TRASEIRA (DIR./ESQ.) HILUX

HILUX SW4 2.8

0800112 /4882035010
BIELETA DIANTEIRA (DIR./ESQ.) HILUX

HILUX SW4 2.8

0800291 /4881798001K
BIELETA DIANTEIRA (DIR./ESQ.) BANDEIRANTES

TOYOTA BANDEIRANTE

0800292 /4881298001
BIELETA DIANTEIRA (DIR./ESQ.) HILUX

HILUX PICK-UP (92 À 96)

ASIA / EFFA / HYUNDAI

0853070 /H5471943001
BIELETA DIANTEIRA (DIR./ESQ.) H-100

H-100 ATÉ 97

0853072 /
BIELETA DIANTEIRA (DIR./ESQ.) HR

HR

0853074 /
BIELETA DIANTEIRA (DIR./ESQ.) H-100

H-100 (94 / ...)

9040429 /
BIELETA DA SUSPENSÃO

TOWNER / HAFEI / EFFA E CHANA

FIAT

0855124 /1300716080
BUCHA DA BIELETA DA DUCATO

DUCATO
INT. 12 X 38 X COMP. 22 MM

PESSIM TRUCK PARTS

0855150 /1300716080
BIELETA DIANTEIRA (DIR./ESQ.) DUCATO
FIAT DUCATO / BOXER / JUMPER

0855151 /46836399
BIELETA TRASEIRA (DIR./ESQ.) DOBLO
DOBLO TODOS EXCETO CARGO

0855152 /51790077
BIELETA DIANTEIRA (ESQUERDA) STRADA
STRADA ADVENTURE

0855153 /51790078
BIELETA DIANTEIRA (DIREITA) STRADA
STRADA ADVENTURE

0855154 /51868333
BIELETA DIANTEIRA (DIR./ESQ.) FIORINO
FIORINO (14 À 19)

MITSUBISHI

0860052 /MB598097
BIELETA DIANTERIA (DIR./ESQ.) L200
L200 / L300

0860064 /MR151937
BIELETA CENTRAL L200 SPORT
L200 SPORT

0860066 /MB109679
BIELETA CENTRAL L200
L200 GLS (82 À 02)

0860092 /
BIELETA TRASEIRA (DIR./ESQ.) TR4
TR4 4X4

0860094 /
BIELETA DIANTEIRA (DIR./ESQ.) PAJERO
PAJERO TR4 4X4 (03 / ...)

0860096 /
BIELETA TRASEIRA (DIR./ESQ.) PAJERO
PAJERO SPORT (TODOS)

0860098 /MR992310
BIELETA DIANTEIRA (DIREITA) L200
L200 4X4 TRITON (04 À 13)

0860100 /MR992309
BIELETA DIANTEIRA (ESQUERDA) L200
L200 4X4 TRITON (07 À 13)

0860102 /267876
BIELETA DIANTEIRA (DIREITA) PAJERO
PAJERO SPORT

0860103 /267877
BIELETA DIANTEIRA (ESQUERDA) PAJERO
PAJERO SPORT

0860104 /MR418053
BIELETA TRASEIRA (DIREITA) PAJERO
PAJERO FULL (03 À 16)

0860106 /MR418052
BIELETA TRASEIRA (ESQUERDA) PAJERO
PAJERO FULL (03 À 16)

0860108 /4056A133
BIELETA DIANTEIRA (ESQUERDA) PAJERO

PAJERO FULL (98 À 07)

0860110 /4056A134
BIELETA DIANTEIRA (DIREITA) PAJERO

PAJERO FULL (96 À 07)

0860112 /
BIELETA CENTRAL PAJERO

PEJERO FULL (ATÉ 00)

RENAULT

0871080 /7700309070
BIELETA DIANTEIRA (ESQUERDA) MASTER

MASTER (03 À 14)

0871082 /7700309071
BIELETA DIANTEIRA (DIREITA) MASTER

MASTER (03 À 14)

0871084 /7703101115
BIELETA DIANTEIRA (DIR./ESQ.) TRAFIC

TRAFIC (TODAS) (2003/...)

0871086 /5461800004R
BIELETA DIANTEIRA (DIR./ESQ.) MASTER

MASTER 2.3 (2013/...)

0871088 /551100019R
BIELETA TRASEIRA (DIR./ESQ.) MASTER

MASTER 2.3 (2013 / ...)

0871090 /8200713522
BIELETA DIANTEIRA (ESQUERDO) MASTER

MASTER (2002 À 2012)

0871092 /8200713523
BIELETA DIANTEIRA (DIREITO) MASTER

MASTER (2002 À 2012)

MERCEDES

0500164 /A9583260100
BUCHA DO AMORT. INFERIOR EIXO TRAS. COMP. ATEGO

ATEGO 1315 / 1418 / 1518 / (1718 / 1719 / 1725 / 1726 4X2/36) (1725S / 1726S 4X2/36)
INT. 20 X 50 X COMP. 61,9MM

0500166 /A9583260100
BUCHA DO AMORT. SUPERIOR EIXO TRASEIRO COMPATIVEL ATEGO

ATEGO 1315/1418/1518/1718/1719/1725/ 1726 4X2/36/1725S/1726S 4X2/36
INT. 16,1 X 50 X COMP. 61,8MM

0500365 /0003230185TN
BUCHA AMORTECEDOR C/TUBO

L608D 708E ACCELO 715C 915C
INT. 14 X 32 X 37MM

0500375 /3230585
BUCHA AMORTECEDOR DIANTEIRO C/TUBO

OF1620 OF1721(DIA/TRA-INF 1313..
INT. 16 X 40,5 X COMP. 51MM

0010039 /00083230285
BUCHA AMORTECEDOR DIANTEIRO (PU)

OF1620 OF1721(DIA/TRA-INF 1313..
INT. 16 X 39,5 X COMP. 50MM

9040289 /0003230685
BUCHA SUPERIOR E INFERIOR AMORT. DIANT. E TRAS. S/TUBO

709/710/712/913/914/... LO809/812/...
INT. 18 X 30,5 X COMP. 31,5MM

0500380 /0003236850
BUCHA INFERIOR E SUPERIOR AMORT. DIANT. E TRAS. C/TUBO

709/710/712/913/914/... ACCELO 710/715/...
INT. 14 X 30 X COMP. 40MM

9040384 /A0003232253
ESPAÇADOR BUCHA AMORT. DIANTEIRO E TRASEIRO

MB 710/L710/L710D/1215C/1318/1518/.../ ATEGO 1719/36/48/...
INT. 18,5 X EXT. 34,5MM

9040290 /0083230285
BUCHA SUPERIOR E INFERIOR AMORT. DIANT. E TRAS. S/TUBO

ACCELO 715/815/915/915C - 1938/1944/... OH1318/1418/1420/...
INT. 18,5 X 40 X COMP. 40,5MM

0010040 /
BUCHA DO AMORTECEDOR (PU)

1218/1418/1618
INT. 16 X 39,5 X COMP. 60MM

0500532 /A00032315855
KIT BUCHA AMORTECEDOR

SPRINTER NOVA

9040291 /0003260368
BUCHA SUPERIOR E INFERIOR AMORTECEDOR TRASEIRO C/TUBO

1728/L1218/L1319/L1418/1215C/1318/1618M/ L1622/L1625 ATEGO 1518/1719-36/...
INT. 20,1 X 54,8 X COMP. 62MM

9040292 /0003200144
BUCHA SUPERIOR E INFERIOR AMORTECEDOR DIANTEIRO C/TUBO

AXOR: 1933/2535S/2536S/... - ACTROS 1733A/1823/1831/1848/...
INT. 16,1 X 42 X COMP. 50MM

9040293 /0013230150
TUBO BUCHA DO AMORTECEDOR

SPRINTER 208CDI/211CDI/213CDI/ 214/216CDI /314/308CDI /311CDI/ 313/...
INT. 12,2 X 19,10 X COMP. 39,90MM

9040294 /0003231450
TUBO BUCHA DO AMORTECEDOR

MB 2428/6X4/2423K 6X4/2423B 6X4/1214C/1214K/1418R/ 1420/1720/6X2/1720/...
INT. 12,1 X 15,8 X COMP. 32MM

9040295 /0083230150
TUBO BUCHA DO AMORTECEDOR

MB 1938/2428/2423/2726/1620/1634/...
INT. 16,1 X 22 X COMP. 49,90MM

9040296 /0003236950
TUBO BUCHA DO AMORTECEDOR

ACCELO 715/815/915/915C/1016/1316/710/ 913/712/...
INT. 14,1 X 20 X COMP. 58MM

PESSIM TRUCK PARTS

9040297 /0003236850
TUBO BUCHA DO AMORTECEDOR
MB 709/710/913/914/915/...
INT. 14,1 X 20 X COMP. 39,80MM

9040298 /0003238085
BUCHA DO AMORTECEDOR DIANTEIRO
ACTROS 3241/3248/4141/2531L/2536L/2631L/...
INT. 18,7 X 46 X ALT. 26,2MM

9040299 /0003200644
BUCHA SUPERIOR AMORTECEDOR TRASEIRO
ACTROS 1733A/1823/1823K/1831L/2531/2533/2540/2553/2651/3028B/3028K
INT. 16,2 X 53 X COMP. 105 MM

9040300 /0003200744
BUCHA SUPERIOR AMORTECEDOR DIANTEIRO
ACTROS 1823/1823L/1823LS/ 1828A/ 1831L/ 1831LS/ 1832L/...
INT. 20,2 X 54 X COMP. 105MM

9040301 /9793230400
BUCHA INFERIOR AMORTECEDOR DIANTEIRO
ACCELO 915C - LO815/816/916
INT. 14,1 X 35,5 X COMP. 40MM

9040385 /A0003238685
BUCHA C/TUBO INFERIOR AMORT. DIANTEIRO
ATEGO 1718/1723/1725
INT. 14 X EXT. 30 X COMP. 31,5 X COMP TUBO 50MM

9040457 /A0003230685
KIT BUCHA SUPERIOR AMORTECEDOR SUSP. DIANTEIRA
ACCELO 1016/710/715/815/915/915C - MB 1114/709/710/712/...
INT. 14 X EXT. 34 X COMP. 58MM

9040458 /A0003236850
KIT BUCHA INFERIOR AMORTECEDOR SUSP. DIANTEIRA
ACCELO 1016/710/715/815/915/915C - MB 1114/709/710/712/...
INT. 14 X EXT. 34 X COMP. 39,80MM

9040460 /A0003236950
KIT BUCHA SUPERIOR AMORTECEDOR SUSP. DIANTEIRA
ACCELO 715/815/915/1016/1316/...
INT. 14 X EXT. 30,7 X COMP. 58MM

0500550 /9013231185
COXIM INFERIOR DO AMORTECEDOR DIANTEIRO
SPRINTER 310 D

0500555 /A9013230085
COXIM SUPERIOR AMORTECEDOR DIANTEIRO
SPRINTER 310

0500560 /0003230185
BUCHA SUPERIOR E INFERIOR AMORTECEDOR DIANTEIRO S/TUBO
SPRINTER 310D - ACCELO 915/915C
INT. 16 X 32 X COMP. 31MM

9040459 /A0013230150
KIT BUCHA MORTECEDOR SUSP. TRASEIRA
MB L608D/LO608D/LO708D/... SPRINTER 209D/210D/... ACCELO 1016/710/715/...
INT. 12,2 X EXT. 30,5 X COMP. 39,90MM

0500561 /9063230520
BATENTE DO AMORTECEDOR
SPRINTER 515 E 415

0500583 /9013230198
GUARDA-PO DO AMORTECEDOR
SPRINTER

9040401 /9063230292
CAPA DO AMORTECEDOR
SPRINTER 515 E 415

0500606 /3093570174
PINO AMORTECEDOR DIANTEIRO E TRASEIRO
608 D

0501030 /3093230540
GARFO AMORTECEDOR INFERIOR C/ PARAFUSO
608D

0501035 /3083230026
SUPORTE INFERIOR AMORTECEDOR
608 / 708

0501040 /
SUPORTE INFERIOR AMORTECEDOR INCLINADO 608D
608D

0501045 /3083207078
SUPORTE SUPERIOR DO AMORTECEDOR DIANTEIRO
608D

0501050 /3523231763
SUPORTE INFERIOR DO AMORTECEDOR DIANTEIRO (DIREITO)
1113

0501055 /3523231663
SUPORTE INFERIOR DO AMORTECEDOR DIANTEIRO (ESQUERDO)
1113

0501137 /3833260640
SEMI-MANCAL DO SUPORTE AMORTECEDOR
OF 1620

0501142 /6933237040
SUPORTE DO AMORTECEDOR
1935/1938

0501749 /9743250426
SUPORTE AMORTECEDOR E ESTAB. (ESQUERDO)
ATEGO 1418

0501750 /9743250526
SUPORTE AMORTECEDOR E ESTAB. (DIREITO)
ATEGO 1418

0501773 /
SUPORTE DO AMORTECEDOR DIANTEIRO COM PINO (ESQUERDO)
ADAPTAÇÃO 4º EIXO ATEGO
AC 98MM X FURO 20,7MM

0501774 /
SUPORTE DO AMORTECEDOR DIANTEIRO COM PINO (DIREITO)
ADAPTAÇÃO 4º EIXO ATEGO
AC 98MM X FURO 20,7MM

0502016 /9493230584
SUPORTE BARRA TORCAO E AMORTECEDOR (LADO DIREITO)
AXOR / ACTROS

9040070 /9303231484
SUPORTE BARRA TORÇÃO E AMORTECEDOR (LADO ESQUERDO)
AXOR / ACTROS

9040966 /9433234684
SUPORTE AMORTECEDOR E ESTAB. (LADO ESQUERDO)
AXOR 3340

9040967 /9433234784
SUPORTE AMORTECEDOR E ESTAB. (LADO DIREITO)
AXOR 3340

0502012 /A9583251309
BRACO GUIA INFERIOR EIXO TRASEIRO (LADO DIREITO)
AXOR / ACTROS

9040233 /A9583251209
BRACO GUIA INFERIOR EIXO TRASEIRO (LADO ESQUERDO)
AXOR / ACTROS

9040234 /A9583250809
BRACO GUIA INFERIOR EIXO TRASEIRO (LADO DIREITO)
AXOR / ACTROS

PESSIM TRUCK PARTS

9040235 /A9583250709
BRACO GUIA INFERIOR EIXO TRASEIRO (LADO ESQUERDO)
AXOR / ACTROS

0502014 /
CAPA DO BRACO GUIA INFERIOR
AXOR / ACTROS

9040237 /9413230521
TAMPA DO SUPORTE BARRA TORCAO (ESQUERDO)
AXOR / ACTROS

9040236 /9433260164
TAMPA DO SUPORTE BARRA TORCAO (DIREITO)
AXOR / ACTROS

9040246 /9583251009
SUPORTE DO BRAÇO TENSOR E MORTECEDOR TRASEIRO
AXOR 2641 / 2644 / 3340 / 3340S / 3340K / 3344 / 3344S / 3344K / 4140 / 4144

5111182 /3459908601
PARAFUSO AMORTECEDOR TRASEIRO SUPORTE TRAVESSA
L/LK 1313/1314/1316/1513/1514/1516/...
M20 X 120MM MB

5111184 /3449909901
PARAFUSO AMORTECEDOR DIANT. INFERIOR
L 1113/1116 LS/LK 1113 L/LK 1114/1118/1313/1314/1316/1513/1514/1516
M16 X 80MM MB

VOLKSWAGEM

9040434 /T06513441
BUCHA C/TUBO INFERIOR AMORT. DIANTEIRO
VW L80/6.90/7.90/7.100/7.110/7.120/8.100/8.120/8.140/8.150/9.150 - ONIBUS
INT. 14 X 30,5 X COMP. 40MM

0555180 /T11413435A
BUCHA OLHAL DO AMORTECEDOR DIANTEIRO (SEM TUBO)
VW: 12.140/14.140/14.150/16.170/16.210/16.220/22.140/22.160/...
INT. 20 X 40 X COMP. 40MM

9040435 /T11413435A
BUCHA OLHAL DO AMORTECEDOR DIANTEIRO (COM TUBO)
VW: 12.140/14.140/14.150/16.170/16.210/16.220/22.140/22.160/...
INT. 12 X 40 X COMP. 100MM

0555185 /2ZO513371
BUCHA SUPERIOR E INFERIOR AMORT. TRASEIRO (SEM TUBO)
VW CONSTELLATION 13.190/15.190/17.190/... - WORKER 13.190/...
INT. 24 X 57 X COMP. 41MM

9040436 /2ZO513371
BUCHA SUPERIOR E INFERIOR AMORT. TRASEIRO (COM TUBO)
VW CONSTELLATION 13.190/15.190/17.190/... - WORKER 13.190/...
INT. 24,3 X 57 X COMP. 62MM

0555190 /TJG413435B
BUCHA AMORTECEDOR DIANTEIRO E TRASEIRO
VW 12.140/12.180/13.150/13.170/... - DELIVERY 5.150/8.160/... - WORKER - CONSTELLATION
INT. 25 X 47 / 39 X COMP. 54MM

0555195 /2RD513481
BUCHA SUPERIOR E INFERIOR AMORT. DIANT. E TRAS.
VW: 7.100 - 7.110 - 7.120 - 8.100 - 8.120 - 8.140 - 8.150 ...
INT. 19 X 32 X COMP. 44,5MM

0555285 /TJG 413435
MEIA BUCHA SUPERIOR E INFERIOR OLHAL DO AMORT. DIANT./TRAS.
VW 12.140/12.180/13.150/13.170/... - DELIVERY 5.150/8.160/... - WORKER - CONSTELLATION
INT. 24 X 48 X COMP. 25MM

0011048 /TJG 413435
MEIA BUCHA SUPER. E INFER. OLHAL DO AMORT. DIANT./TRAS. (PU)
VW 12.140/12.180/13.150/13.170/... - DELIVERY 5.150/8.160/... - WORKER - CONSTELLATION
INT. 25,4 X 48 X COMP. 25MM

0700185 /TRC18198
BUCHA DO AMORTECEDOR DIANTEIRO
VW 6.80/6.90/7.90/7.100/7.110/8.100/8.140/9.150
INT. 19 X 35 X COMP. 22MM

SUSPENSÃO

0011024 /2RD 513481
BUCHA DO AMORTECEDOR DIANTEIRO (PU)

VW 6.80/6.90/7.90/7.100/7.110/8.100/8.140/9.150
INT. 19 X 35 X COMP. 22MM

9040301 /9793230400
BUCHA INFERIOR AMORTECEDOR DIANTEIRO

Delivery: 10.160/5.140/5.150/8.150/8.160/9.150/9.160 - Worker: 8.150E/9.150
INT. 14,1 X 35,5 X COMP. 40MM

0600045 /T11413441A
BUCHA DO AMORTECEDOR DE AGULHA EIXO DIANTEIRO

Delivery: 10.160/5.140/5.150/8.150/8.160/9.150/9.160 - Worker: 8.150E/9.150
INT. 22 X 55 X COMP. 18 X 22,5MM

5113022 /N0401721
PARAFUSO AMORTECEDOR TRASEIRO

VW 6.90/7.90/7.110
M14 1,5 X 165MM

0555872 /
SUPORTE DO AMORTECEDOR DIANT. (MOLA 80MM) ESQ.

VW 12.140/15.190
LADO ESQUERDO

0555874 /
SUPORTE DO AMORTECEDOR DIANTEIRO (MOLA 80MM) DIREITO

VW 12.140/15.190
LADO DIREITO

0555886 /TAR803223
SUPORTE DO AMORTECEDOR DIANTEIRO SUPERIOR

VW 16.220/24.250/35.300

0555892 /2TO511149A
SUPORTE FIX. DO AMORTECEDOR (LADO ESQUERDO)

VW 18.310 SUSPENSAO PNEUMATICA
LADO ESQUERDO

0555893 /2TO511150A
SUPORTE FIX. AMORTECEDOR (LADO DIREITO)

VW 18.310 SUSPENSAO PNEUMATICA
LADO DIREITO

0555898 /
SUPORTE DO AMORTECEDOR DIANTEIRO (COM PINO) LADO ESQUERDO

4º EIXO SCANIA / VW
FURO 24 X ENTRE FUROS 108MM

0555899 /
SUPORTE DO AMORTECEDOR DIANTEIRO (COM PINO) LADO DIREITO

4º EIXO SCANIA / VW
FURO 24 X ENTRE FUROS 108MM

0555900 /TJG413353
SUPORTE DO AMORTECEDOR DIANTEIRO (LADO ESQUERDO)

VW TITAN 35.300
MOLA 4"

0555901 /TJG413354
SUPORTE DO AMORTECEDOR DIANTEIRO (LADO DIREITO)

VW TITAN 35.300
MOLA 4"

0701080 /TAR413354A
SUPORTE AMORTECEDOR DIANT. C/ PINO (LADO ESQUERDO)

VW - FORD CARGO
LADO ESQUERDO

0701085 /TAR413353A
SUPORTE DO AMORTECEDOR DIANTEIRO C/PINO (LADO DIREITO)

VW - FORD CARGO
LADO DIREITO

SCANIA

0600045 /137885
BUCHA DO AMORTECEDOR DE AGULHA EIXO DIANTEIRO

Scania: R 112 - R 113 - R 142 - R 143 - T 112 - T 113 - T 142 - T 143
INT. 22 X 55 X COMP. 18 X 22,5MM

0600047 /205271
BUCHA DO AMORTECEDOR

T113 K133 L113

PESSIM TRUCK PARTS

0600048 /307113
BUCHA AMORT. (SUPER. E INF. DA AGULHA) EIXO DIANTEIRO

G 340 - G 380 - G 420 - G 440 - G 470 - P 114 - P 124 - P 230 - P 270 -...
INT. 21 X 59,5 X COMP. 20 X 23MM

0600060 /241922
MEIA BUCHA INFERIOR DO OLHAL AMORTECEDOR SUSPENSAO DIANTEIRA

SCANIA 110 - 111 - L 75 - L 76 - T 112
INT. 21 X EXT. 34 X 43,5 X COMP. 24MM

0600061 /339188
MEIA BUCHA INF. OLHAL AMORT. SUSPENSAO DIANTEIRA SC

93 - 94 - G 114 - G 124 - G 340 - G 380 - G 420 - G 440 - G 470 - P 114 - ...
INT. 22 X EXT. 36 X 39,5 X 49 X COMP. 25MM

0600062 /469490
BUCHA SUPERIOR E INFERIOR AMORT. SUSPENSAO TRASEIRA

ÔNIBUS: K 113 - K 114 - K 124
INT. 21 X EXT. 61 X COMP. 24,5MM

0600063 /535447
BUCHA SUPERIOR E INFERIOR AMORT. SUSPENSAO TRASEIRA

SCANIA: 112 - 113 - 122 - 142 - 93 - R 142 - R 143 - T 112 - T 113
INT. 20 X EXT. 59,5 X COMP. 27 X 34MM

0600202 /153287/535447
BUCHA SUPER. E INF. DO AMORT. SUSPENSAO TRASEIRA

SCANIA: 112 - 113 - 122 - 142 - 93 - R 142 - R 143 - T 112 - T 113
INT. 20,2 X EXT. 60 X COMP. 34,5MM

0600657 /1674249
SUPORTE DO AMORTECEDOR DIANTEIRO

SC 113
LADO ESQUERDO

0600658 /1674250
SUPORTE DO AMORTECEDOR DIANTEIRO

SC 113
LADO DIREITO

0600704 /1769881
SAPATA AMORTECEDOR TRAS SUSPENSAO AR (LADO ESQUERDO)

SCANIA S4 / S5

0600706 /1769882
SAPATA AMORTECEDOR TRAS. SUSPENSAO AR (LADO DIREITO)

SCANIA S4/S5

0555898 /
SUPORTE DO AMORTECEDOR DIANTEIRO (COM PINO) LADO ESQUERDO

4º EIXO SCANIA / VW
FURO 24 X ENTRE FUROS 108MM

0555899 /
SUPORTE DO AMORTECEDOR DIANTEIRO (COM PINO) LADO DIREITO

4º EIXO SCANIA / VW
FURO 24 X ENTRE FUROS 108MM

9040386 /2031227
BUCHA INFERIOR AMORT. DIANT. E TRAS.

SCANIA NTG
INT. 20,2 X EXT. 42 X COMP. 50MM

9040387 /2392393
BUCHA SUPERIOR AMORT. DIANT. E TRAS.

SCANIA NTG
INT. 16,2 X EXT. 41,5 X COMP. 100MM

VOLVO

0655044 /6889150
BUCHA SUPERIOR E INFERIOR AMORT. DIANT. E TRAS.

VOLVO: N 10 - N 12 - NL 10 - NL 12 - ÔNIBUS: B 10M - B 12
INT. 19,5 X 55,4 X COMP. 26,5MM

0555285 /1134962
MEIA BUCHA SUPERIOR AMORT. DIANT. E TRAS.

VOLVO F6 - F7 - F10 - F12 - F16 - FL7 - ... N7 - N10 - N12 - NL10 - ...
INT. 25 X 48 / 41 X COMP. 25MM

0555180 /6889158
BUCHA OLHAL DO AMORTECEDOR DIANTEIRO (SEM TUBO)

VOLVO N10 - N12 - NL10 - NL12
INT. 20 X 40 X COMP. 40MM

0655056 /3090935
BUCHA SUPERIOR E INFERIOR OLHAL AMORT. TRAS. E DIANT.

VOLVO: FH 12 - FH 16 - FM 12 - FMX - NH 12
INT. 16,2 X 42 X COMP. 66MM

0655058 /3091587
BUCHA SUPERIOR OLHAL AMORT. EIXO DIANT. E TRAS.

VOLVO: FH - FH 12 - FM 12 - FM 9 - NH 12 - ÔNIBUS: B 12M
INT. 16,2 X 42,5 X COMP. 100MM

0655124 /262255
BUCHA INFERIOR AMORTECEDOR EIXO DIANTEIRO

VOLVO F10 - F12 - FH - FH 12 - FH16 - FL6 - FM7 - FM9 - FM10 - FM12 - FMX - NH12
INT. 20 X 42 X COMP. 50MM

0555190 /6882394
BUCHA AMORTECEDOR DIANTEIRO E TRASEIRO

VOLVO N10 - N12 - NL10 - NL12
INT. 25 X 47 / 39 X COMP. 54MM

9040379 /6889145
BUCHA SUPERIOR E INFERIOR AMORT. DIANTEIRO E CABINE

Ônibus: B 10M - B 10R - B 12 E CABINE NL10 - NL12
INT. 35,5 X EXT. 57 X COMP. 41MM

0600062 /3090957
BUCHA SUPERIOR E INFERIOR AMORT. SUSPENSAO TRAS.

VOLVO: FH - FH 12 - FH 16 - FM - FM 9 - FMX - TODOS PARTE INFERIOR DO AMORTECEDOR
INT. 21 X EXT. 61 X COMP. 24,5MM

0600202 /1697732
BUCHA SUPERIOR E INFERIOR DO AMORT. SUSPENSAO TRAS.

VOLVO: F 10 - F 12 - F 16 - F 6 - FL 10 - FL 12 - FL 7 - FS 7 - N 10 - N 12 - ...
INT. 20,2 X EXT. 60 X COMP. 34,5MM

0655389 /
SUPORTE DO AMORTECEDOR DIANTEIRO C/PINO (LADO ESQUERDO)

ADAPTACOA 4º EIXO VOLVO VM
FURO 24,2 X ENTRE FUROS 98MM

0655390 /
SUPORTE DO AMORTECEDOR DIANTEIRO COM PINO (LADO DIREITO)

ADAPTACAO 4º EIXO VOLVO VM
FURO 24,2 X ENTRE FUROS 98MM

FORD

0700118 /EB3918080CD
BUCHA SUPERIOR DO AMORTECEDOR TRASEIRO

RANGER (2012 EM DIANTE)
INT. 20 X 44 X COMP. 43MM

0700119 /AB3918080CD
BUCHA INFERIOR DO AMORTECEDOR TRASEIRO

RANGER (2012 EM DIANTE)
INT. 12,1 X 32 X COMP. 39,85MM

0700150 /6C113K036AC
GUARDA PO DO AMORTECEDOR DIANTEIRO

FORD TRANSIT

0700151 /6C113025BC
BATENTE DO AMORTECEDOR SUSPENSAO DIANTEIRA

FORD TRANSIT

0700156 /YC1518016AC
BUCHA INFERIOR DO AMORTECEDOR TRASEIRO

FORD TRANSIT
INT. 12 X 30 X COMP. 40MM

0700159 /F69CX355
COXIM DO AMORTECEDOR DIANTEIRO

FORD TRANSIT

0700165 /1500939
BUCHA SUPERIOR DO AMORTECEDOR

F-1000 / PAMPA
INT. 11 X 31 X COMP. 20MM

0700170 /BO2C18197A
BUCHA DO AMORTECEDOR DIANTEIRO C/TUBO

F-100/F-350/F-1000/F-2000
INT. 14 X 30 X COMP. 38MM

PESSIM TRUCK PARTS

0700175 /BO2C18197A
BUCHA INFERIOR DO AMORTECEDOR TRASEIRO

F-100/F-350/F-1000/F-2000
INT. 18 X 30 X COMP. 29MM

0700176 /
TUBO DA BUCHA DO AMORTECEDOR TRASEIRO

F-100/F-350/F1000/F-4000
INT. 14 X 18 X COMP. 38MM

0700185 /TRC18198
BUCHA DO AMORTECEDOR DIANTEIRO

F-350/F-600/F-700/F-750/F-4000/F-11000
INT. 19 X 35 X COMP. 22MM

0011048 /TJG 413435
MEIA BUCHA SUPERIOR E INFERIOR OLHAL DO AMORT. DIANT./TRAS. (PU)

VW: 12.140 - 12.140H... - CARGO 1731
INT. 25,4 X 48 X COMP. 25MM

0555285 /TAC413435
MEIA BUCHA SUPERIOR E INFERIOR OLHAL DO AMORT. DIANT./TRAS.

FORD F700/F7000 CARGO 1113-1114-1117-1215-1217-1313-1314-1415-...
INT. 25,4 X 48 X COMP. 25MM

0555195 /2RD513481
BUCHA SUPERIOR E INFERIOR AMORTECEDOR DIANTEIRO E TRASEIRO

NOVO CARGO 815 - 816
INT. 19 X 32 X COMP. 44,5MM

0700725 /D0HZ18036A
PINO DE FIXACAO AMORTECEDOR DIANTEIRO

F-600/F-750
3/4 X COMP. 185MM

0555871 /2SH501183A
SUPORTE DO AMORTECEDOR TRASEIRO

VW L80/7.100/7.120/8.100/8.150/9.150 E CARGO 814/815/915

0701060 /C7TZ18126B
SUPORTE INFERIOR DO AMORTECEDOR DIANTEIRO

F-4000

0701065 /BC8C18127A
SUPORTE INFERIOR DO AMORTECEDOR DIANTEIRO (LADO ESQUERDO)

F-1000
LADO ESQUERDO

0701070 /BC8C18127A
SUPORTE INFERIOR DO AMORTECEDOR DIANTEIRO (LADO DIREITO)

F-1000
LADO DIREITO

0701075 /BD5718133A
SUPORTE INFERIOR DO AMORTECEDOR TRASEIRO

F-4000

0701080 /TAR413354A
SUPORTE AMORTECEDOR DIANT. C/ PINO (LADO ESQUERDO)

VW - FORD CARGO
LADO ESQUERDO

0701085 /TAR413353A
SUPORTE DO AMORTECEDOR DIANTEIRO C/PINO (LADO DIREITO)

VW - FORD CARGO
LADO DIREITO

0701090 /T71413353A
SUPORTE INFERIOR DO AMORTECEDOR DIANTEIRO

F-1000 (93 À 98)

0701095 /TAR803223
SUPORTE SUPERIOR DO AMORTECEDOR DIANTEIRO

FORD CARGO

0701356 /F81A18A048BA
SUPORTE DO AMORTECEDOR DIANTEIRO (LADO ESQUERDO)

F-12000
LADO ESQUERDO

0701358 /F81A18A035AA
SUPORTE DO AMORTECEDOR DIANTEIRO (LADO DIREITO)

F-12000
LADO DIREITO

9040072 /5C4518126AA
SUPORTE DO AMORTECEDOR DIANTEIRO (DIREITO) C/PINO

FORD CARGO 1723

9040073 /5C4518127AA
SUPORTE DO AMORTECEDOR DIANTEIRO (ESQUERDO) C/PINO

FORD CARGO 1723

9040463 /XC4518164AA
SUPORTE INFERIOR AMORTECEDOR TRASEIRO (DIREITO)

FORD CARGO 1517/1519/1717/1719/1723

9040464 /XC4518165AA
SUPORTE INFERIOR AMORTECEDOR TRASEIRO (ESQUERDO)

FORD CARGO 1517/1519/1717/1719/1723

JEEP / RURAL

0013020 /9002385010
BUCHA DO AMORTECEDOR (PU)

JEEP CJ5 / CJ3 PICK-UP / RURAL

CHEVROLET

0756155 /93212846
BUCHA INFERIOR DO AMORTECEDOR TRASEIRO C/TUBO

S-10 (95/...)

0756160 /7317348
BUCHA DO AMORTECEDOR DIANTEIRO E TRASEIRO C/TUBO

A-10/C-10/D-10

0756165 /94609691
BUCHA DO AMORTECEDOR DIANTEIRO E TRASEIRO C/TUBO

D-20 (87/92)

0756170 /AM4935
BUCHA DO AMORTECEDOR DIANTEIRO E TRASEIRO C/TUBO

D-20 (93/...)
INT. 14 X 35 X COMP. 72MM

0756262 /93233460
BUCHA INFERIOR AMORTECEDOR TRASEIRO S10 2012/...

S10 2012/...

0756722 /7345563
SUPORTE SUPERIOR DO AMORTECEDOR DIANTEIRO (LADO ESQUERDO)

D-10/D-20 (.../92)
LADO ESQUERDO

0756723 /7345564
SUPORTE SUPERIOR AMORTECEDOR DIANTEIRO (LADO DIREITO)

D-10/D-20 (.../92)
LADO DIREITO

0756724 /94640063
SUPORTE SUPERIOR AMORTECEDOR DIANTEIRO (LADO ESQUERDO)

D-40 (.../97)
LADO ESQUERDO

0756725 /94640064
SUPORTE SUPERIOR AMORTECEDOR DIANTEIRO (LADO DIREITO)

D-40 (.../97)
LADO DIREITO

NISSAN

0760076 /56110EB00A
BUCHA DO AMORTECEDOR DIANTEIRO

FRONTIER SEL 2.5
INT. 14 X 43 X COMP. 40MM

PESSIM TRUCK PARTS

TOYOTA

0800021 /9038914048
BUCHA INFERIOR DO AMORTECEDOR SUSPENSAO DIANTEIRA
HILUX / SW4 (2005/...)
INT. 14,2 X 40,2 X COMP. 39,3MM

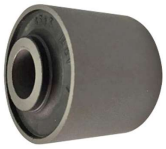

0800035 /9002385010
BUCHA DO AMORTECEDOR DIANTEIRO E TRASEIRO
TOYOTA BANDEIRANTE
INT. 15 X 18 X COMP. 29MM

0013020 /9002385010
BUCHA DO AMORTECEDOR (PU)
JEEP CJ5 / CJ3 PICK-UP / RURAL

ASIA / EFFA / HYUNDAI

0850096 /
BUCHA SUPERIOR DO AMORTECEDOR DIANTEIRO
TOPIC

0852048 /
BUCHA INFERIOR DO AMORTECEDOR DIANTEIRO
TOPIC/BESTA 2.2 E 2.7

0852050 /
BUCHA DO AMORTECEDOR TRASEIRO
TOPIC / BESTA
INT. 12,5 X 31 X COMP. 15MM

FIAT

0855088 /93807568
BUCHA DO AMORTECEDOR TRASEIRO
DUCATO / IVECO DAILY
INT. 16 X 33,5 X COMP. 40MM

0855102 /1320303080
GUARDA PO DO AMORTECEDOR
DUCATO

9040406 /K68167901AB
GUARDA PO DO AMORTECEDOR DIANTEIRO
DUCATO 2018/...

IVECO

0855088 /93807568
BUCHA DO AMORTECEDOR TRASEIRO
DUCATO / IVECO DAILY
INT. 16 X 33,5 X COMP. 40MM

0855221 /93163099
BUCHA DO AMORTECEDOR DIANTEIRO
EUROTRAKKER / EUROTECH
INT. 20 X 40 X COMP. 40MM

0855223 /93159597
BUCHA DO AMORTECEDOR DIANTEIRO
STRALLIS / EUROTECH / TRAKKER
INT. 25 X 40 X COMP. 40MM

0855242 /504084233
COXIM DO AMORTECEDOR
IVECO STRALIS

0855282 /93159607
BUCHA DO AMORTECEDOR DIANTEIRO
EUROTECH E TRAKKER
INT. 19 X 50 X COMP. 20MM

0855284 /93163020
BUCHA DO AMORTECEDOR DIANTEIRO

TRAKKER E EUROTECH
INT. 19 X 61 X COMP. 20 MM

9040354 /
SUPORTE INFERIOR AMORTECEDOR TRASEIRO

IVECO DAILY
DIREITO

9040355 /
SUPORTE INFERIOR AMORTECEDOR TRASEIRO

IVECO DAILY
ESQUERDO

AGRALE / VOLARE

9040435 /6007014079007
BUCHA OLHAL DO AMORTECEDOR DIANTEIRO (COM TUBO)

VOLARE A5/A6/A8/V5/V6/V8/W8/W9 - 6000D/7000DX/7500TDX/8500 TURBO
INT. 12 X 40 X COMP. 100MM

0856060 /60070140079007
BUCHA DO AMORTECEDOR DIANTEIRO C/TUBO

VOLARE A6/A8
INT. 12 X 41 X COMP. 51MM

0011034 /60070140079007
BUCHA DO AMORTECEDOR DIANTEIRO C/TUBO (PU)

VOLARE A6/A8
INT. 12 X 41 X COMP. 51MM

0856065 /6007014081003
BUCHA DO AMORTECEDOR TRASEIRO C/TUBO

VOLARE A5/A6/A8/V5/V6/V8/W8 - 6000D/7000DX/7500TDX/8500 TURBO
INT. 14 X 31 X COMP. 37MM

0018080 /6007014081003
BUCHA DO AMORTECEDOR TRASEIRO C/TUBO (PU)

VOLARE A6/A8
INT. 14 X 30 X COMP. 37MM

0856068 /6007014079007
BUCHA DO AMORTECEDOR DIANTEIRO S/TUBO

VOLARE A5/A6/A8/V5/V6/V8/W8/W9 - 6000D/7000DX/7500TDX/8500 TURBO
INT. 20MM

0856070 /6007014081003
BUCHA DO AMORTECEDOR TRASEIRO S/TUBO

VOLARE A5/A6/A8/V5/V6/V8/W8 - 6000D/7000DX/7500TDX/8500 TURBO
INT. 19MM

0857106 /6007002403003
SUPORTE DO AMORTECEDOR (COM PINO) MAIOR

VOLARE

0857108 /6008002054002
SUPORTE DO AMORTECEDOR (COM PINO) MENOR

VOLARE

0857112 /6008002782008
SUPORTE SUPERIOR DO AMORTECEDOR (LADO DIREITO)

VOLARE A6/A8
LADO DIREITO

0857114 /6008002781000
SUPORTE SUPERIOR DO AMORTECEDOR (LADO ESQUERDO)

VOLARE A6/A8
LADO ESQUERDO

MITSUBISHI

0860025 /CA340016
KIT DE BUCHAS DO AMORTECEDOR TRASEIRO

L-200

RENAULT

0871002 /
BUCHA DO AMORTECEDOR

RENAULT TRAFIC
INT. 14 X 31,5 X COMP. 35 MM

9040420 /543880453R
GUARDA PÓ DO AMORTECEDOR DIANTEIRO

RENAULT MASTER 2.3 M9T 2013

MERCEDES

0500531 /9063330014
BUCHA DA BANDEJA

SPRINTER 415/515
INT. 14 X 51 X COMP. 75MM

0500535 /A9013330214
BUCHA INFERIOR DA SUSPENSAO DIANTEIRA

SPRINTER 310D
INT. 14 X 43 X COMP. 80MM

VOLKSWAGEM

0555294 /2H0402333A
BUCHA CENTRAL DA BANDEJA INFERIOR

VW AMAROK 2010/...

0555296 /2H0407183A
BUCHA INFERIOR DA BANDEJA DIANTEIRA

VW AMAROK 2010/...

FORD

0700147 /6C163A262AA
BUCHA DA BANDEJA SUSPENSAO DIANTEIRA

FORD TRANSIT
INT. 16 X 66 X COMP. 72MM

0700153 /6C163069AA
BUCHA ISOLADORA DA BANDEJA SUSPENSAO DIANTEIRA

FORD TRANSIT
INT. 14,5 X 37 X COMP. 67MM

0700212 /F84Z3B203AA
BUCHA DO BRACO DO EIXO DIANTEIRO

F-250/F-350 (98 À 2012) F-4000 (99 À 2013)

0700213 /1CZ33B177AA
BUCHA DO EIXO DIANTEIRO

F-250/F-350 (98 À 2012) F-4000 (99 À 2013)

0700432 /AB313A493BB
BUCHA INFERIOR DA BANDEJA SUSPENSAO DIANTEIRA

FORD RANGER (2012/...)

0700433 /AB313068BB
BUCHA SUPERIOR DA BANDEJA SUSPENSAO DIANTEIRA

FORD RANGER (2012/...)

CHEVROLET

0756180 /14041609
BUCHA INFERIOR DA BANDEJA DIANTEIRA

S-10 / BLASER

0756185 /14049624
BUCHA INFERIOR DA BANDEJA DIANTEIRA P/TRASEIRA

S-10 / BLASER (95/...)

0756190 /14073311
BUCHA SUPERIOR DA BANDEJA DIANTEIRA

S-10 / BLASER (95/...)

0756195 /337972
BUCHA INFERIOR DA BANDEJA DIANTEIRA

D-10/A-10/C-10/D-20/C-20/SILVERADO

PESSIM TRUCK PARTS

0756200 /6270320
BUCHA SUPERIOR DA BANDEJA DIANTEIRA
D-10/A-10/C-10/D-20/C-20/SILVERADO

0756280 /52092742
BUCHA (MENOR) DA BANDEJA S-10/ TRAILBLAZER 12/
S-10/TRAILBLAZER (2012/...)

0756281 /52092745
BUCHA (MAIOR) DA BANDEJA
S-10/TRAILBLAZER (2012/...)

NISSAN

0760055 /545608B500
BUCHA TRASEIRA DA BANDEJA INFERIOR SUSPENSAO DIANTEIRA
FRONTIER (98/...)

0760060 /545608B400
BUCHA DIANTEIRA DA BANDEJA INFERIOR SUSPESAO DIANTEIRA
FRONTIER (98/...)

0760065 /545428B400
BUCHA DA BANDEJA SUPERIOR DA SUSPENSAO DIANTEIRA
FRONTIER (98/...)

TOYOTA

0800062 /4863226010
BUCHA DIANTEIRA SUPERIOR DA BANDEJA SUSPENSÃO DIANTEIRA
HILUX SR5 4X4 (97/...)
INT. 19,7 X 46 X COMP. 48MM

0800063 /4806126031
BUCHA INFERIOR DA BANDEJA SUSPENSÃO DIANTEIRA
HILUX SR5 4X4 (97/...)
INT. 16 X 43 X COMP. 70MM

0800064 /4863526010
BUCHA TRASEIRA SUPERIOR DA BANDEJA SUSPENSÃO DIANTEIRA
HILUX SR5 4X4 (97/...)
INT. 26 X 55 X COMP. 74MM

0800071 /4865435010
BUCHA DA BANDEJA INFERIOR SUSPENSAO DIANTEIRA
HILUX 4X2 (97/...)
INT. 18 X 40 X COMP. 92MM

0800072 /4806135040
BUCHA DIANTEIRA DA BANDEJA INFERIOR SUSPENSAO DIANTEIRA
HILUX SW4 3.0 4X4 (97/...)
INT. 19 X 47 X COMP. 67MM

0800073 /4806135050
BUCHA TRASEIRA DA BANDEJA INFERIOR SUSPENSÃO DIANTEIRA
HILUX SW4 3.0 4X4 (97/...)
INT. 19 X 48 X COMP. 68MM

0800074 /4863235080
BUCHA DA BANDEJA SUPERIOR SUSPENSAO DIANTEIRA
HILUX SW4 3.0 4X4 (97/...)
INT. 16 X 39 X COMP. 53MM

0800310 /48610OK050
BUCHA SUPERIOR DA BANDEJA
HILUX (2005/...)
INT. 14 X 45 X COMP. 61MM

0800312 /48655OK050
BUCHA MENOR INFERIOR DA BANDEJA P/DIANTEIRA
HILUX (2005/...)
INT. 14 X 48 X COMP. 72MM

0800314 /48068OK050
BUCHA MAIOR INFERIOR DA BANDEJA P/DIANTEIRA
HILUX (2005/...)
INT. 14 X 55 X COMP. 88MM

ASIA / EFFA / HYUNDAI

0850050 /0S08334840B
BUCHA SUPERIOR DA BANDEJA DIANTEIRA
TOPIC/BESTA 2.2 E 2.7

0850060 /OSO8334820B
BUCHA INFERIOR DA BANDEJA DIANTEIRA
BESTA 2.2 E 2.7

0850065 /OS08334830B
BUCHA SUPERIOR DA BANDEJA DIANTEIRA
BESTA 2.2 E 2.7

0852030 /OK72A34820
BUCHA INFERIOR DA BANDEJA DIANTEIRA
BESTA GS (98/...)

0852035 /OK72A34480A
BUCHA INFERIOR DA BANDEJA DIANTEIRA (MAIOR)
BESTA GS (98/...)

0852040 /OK72A34830
BUCHA SUPERIOR DA BANDEJA DIANTEIRA (MENOR)
BESTA GS (98/...)

0853050 /
JOGO DE TUCHO BUCHA BANDEJA DIANTEIRA
H-100 (95/...)

0852054 /OK72A28850
BUCHA DA BANDEJA SUSPENSAO TRASEIRA
BESTA GS (98/...)

0852518 /AC29010135
BUCHA DA BANDEJA INFERIOR
EFFA E HAFEI
INT. 10,5 X 27,5 X COMP. 52MM

0853040 /H5452243003
BUCHA INFERIOR DA BANDEJA SUSPENSAO DIANTEIRA
H100 (95/...)

0853042 /H5442043005
BUCHA SUPERIOR DA BANDEJA SUSPENSAO DIANTEIRA
H100 (95/...)

0853044 /H5442543005
BUCHA MENOR SUPERIOR DA BANDEJA SUSPENSAO DIANTEIRA
H100 (95/...)

0853062 /545224B010
BUCHA INFERIOR DA BANDEJA SUSPENSAO DIANTEIRA
HR 2.5 TCI (2005/...)
INT. 16 X 42 X COMP. 76MM

0853063 /545224B010
BUCHA INFERIOR DA BANDEJA SUSPENSAO DIANTEIRA
HR 2.5 TCI (2005/...)
INT. 16 X 46 X COMP. 76MM

FIAT

0855090 /7083084
BUCHA CENTRAL DA BANDEJA DIANTEIRA
DUCATO (94/...) / BOXER / JUMPER
INT. 19 X 44 X COMP. 54MM

0855100 /1308694080
BUCHA DA BANDEJA SUSPENSAO DIANTEIRA P/TRASEIRA
DUCATO (94/...)

PESSIM TRUCK PARTS

0855136 /7083084
BUCHA DA PARTE DIANT. BANDEJA DUCATO

DUCATO / BOXER E JUMPER
INT. 18 MM

0855140 /50705197
BUCHA DIANTEIRA DA BANDEJA DUCATO

DUCATO 2018/...
INT. 18,2 X 50,5 X COMP. 64,5 MM

0855142 /50705198
BUCHA TRASEIRA DA BANDEJA DUCATO

DUCATO 2018/...
INT. 18,8 X 74 X COMP. 76 MM

MITSUBISHI

0860046 /MB109684
BUCHA INFERIOR DA BANDEJA

L-200 4X4 (95/...) L-200 SPORT / PAJERO SPORT / PAJERO GLS FULL (2001/...)

0860048 /MB109662
BUCHA INFERIOR DA BANDEJA DIANTEIRA

L-200 4X4 (95/...)

0860050 /MB109665
BUCHA SUPERIOR DA BANDEJA DIANTEIRA

L-200 4X4 (95/...) / PAJERO (92/02)

0860068 /MB633870
BUCHA TRASEIRA DA BANDEJA INFERIOR DIANTEIRA

L-200 SPORT / PAJERO SPORT / PAJERO GLS FULL (2001/...)

0860070 /MB109684
BUCHA DA BANDEJA SUPERIOR DIANTEIRA

L-200 SPORT / PAJERO SPORT / PAJERO GLS FULL (2001/...)

RENAULT

0871012 /7700302122
BUCHA DIANTEIRA DA BANDEJA INFERIOR SUSPENSAO DIANTEIRA

RENAULT MASTER (98/...)
INT. 28 X 55 X COMP. 74MM

0871014 /7700302123
BUCHA TRASEIRA DA BANDEJA INFERIOR SUSPENSAO DIANTEIRA

RENAULT MASTER
INT. 28 X 55 X COMP. 79MM

0871018 /7700302115
BUCHA DA BANDEJA INFERIOR LADO DIREITO E ESQUERDO

RENAUT MASTER 2013
INT. 16 X 49 X COMP. 64MM

0871020 /7700302115
BUCHA DA BANDEJA SUPERIOR DIANTEIRA (COM EXTERNO)

RENAULT MASTER (98/...)
INT. 22 MM

9040419 /8200688871
BUCHA DA BANDEJA INFERIOR

RENAULT MASTER 2013/...
INT. 16 X 70 X COMP. 77MM

MERCEDES

0500404 /3320450
BUCHA BARRA REACAO

O371R/RS/RSL/RSD/O400R/RS/RSE/RSL/RSD/O374RSD/O400RSD/RSE BUGGY/O400RSH/RSLH/RSDH/O400UPA
INT. 54 X 92 X COMP. 85MM

0500461 /A0003503105
REPARO CENTRAL DA HASTE V

AXOR 2628K/B/2825/2826KB/2831K...
EXT. 85 MM X ENTRE FUROS 152 MM X FURO 25 MM

0500462 /A0003503205
REPARO DAS PONTAS DA HASTE V

AXOR 2628K/B/2825/2826KB/2831K/B/6X4/2825BK/2826/2828BK/2831/3131 6X4/3340/3340S/3340K/ 3344/3344S/...
EXT. 75 MM X ENTRE FUROS 130 MM X FURO 25 MM

0500475 /33500413
REPARO DO BRACO TENSOR SUSPENSAO

L2635 6X4/LK2635 6X4/LS2635 6X4/L2638/LK2638/LS2638
EXT. 95MM X FURO 21MM X ENTRE FUROS 153MM

0500476 /3503605
BUCHA CENTRAL HASTE V

ACTROS 3331S/3355S/3331AS/3355AS/3331K...
EXT. 107,7MM X ENTRE FUROS 152MM X FURO 25MM

0500477 /52259152
REPARO PONTA HASTE V ACTROS

ACTROS 3331S/3355S/3331AS/3355AS/3331K/3351K/3348K...
EXT. 85MM X ENTRE FUROS 130MM X FURO 24 MM X COMP

0500480 /A0003504405
REPARO CENTRAL HASTE V

ACTROS 2631/2648/2655/3241/3248/2631K/2658K/2648K/2655K/2632K/...
EXT. 85MM X COMP. ENTRE FUROS 152MM X FURO 24MM

0500481 /A0003505005
REPARO PONTA HASTE V

ACTROS 2631/2648/2655/3241/3248/2631K/2658K/2648K/2655K/2632K/...
EXT. 75MM X COMPRIMENTO ENTRE FUROS 130MM X FURO 2

0500485 /A0003502705
REPARO BARRA DE TORCAO TRASEIRA

ACTROS 2631/2648/2655/3331/3360/3355/...AXOR 3340/ 3340S/K/3344S/K/4140/...
EXT. 85MM X COMPRIMENTO ENTRE FUROS 152MM X FURO 2

0500486 /A0003501313
REPARO BARRA DE REACAO TRASEIRA

ACTROS 2631B/2648B/3231B/3248B/2631K/...AXOR 2625K/B/2628K/B/2825/2826KB/...
EXT. 75MM X COMPRIMENTO ENTRE FUROS 152MM X FURO 2

0500490 /13307635
REPARO DO BRACO TENSOR

2318L/2418L/2314L/2414L/2318L/2418L/2318LB/... ATEGO 2730 6X4
EXT. 85MM X FURO 21MM X ENTRE FUROS 152MM

0500491 /3500113
REPARO BRACO TENSOR SUSPENSAO TRASEIRA

MB L2635 6X4/LK2635 6X4/LS2635 6X4/L2638/LK2638/LS2638
EXT. 108MM X FURO 21MM X ENTRE FUROS 152MM

0500493 /3453200536
REPARO BRACO TENSOR INFERIOR

L2213/2214/2216/2217/2013/2014/2017/2219/2220/LK 2213/2214/LB2213/2214/LK2219/2220 ...
EXT. 80MM X COMPRIMENTO 173,5MM X ROSCA M39 X 1,5

0500494 /3453200537
REPARO DUPLO BRACO TENSOR SUPERIOR

L2213/2214/2216/2217/2013/2014/2017/2219/2220/LK 2213/2214/LB2213/2214/LK2219/2220 ...
EXT. 81MM X FURO 19MM X ENTRE FUROS 153MM

0500495 /3455320661
REPARO BRACO TENSOR INFERIOR

1720 6X2/L-1622/1620/ 2213/2214/2216/2217/2013/2014/2017/2219/ 2220/LK-2213/...
EXT. 85MM X COMPRIMENTO 168MM X ROSCA M39 X 1,5

0500496 / 3453307285
REPARO BRACO TENSOR SUPERIOR

1720 6X2/L-1622/1620/2213/2214/2216/2217/2013/2014/2017/2219/2220/LK-2213/2214 ...
EXT. 85MM X FURO 19MM X ENTRE FUROS 152MM

5100135 /9902755
PORCA FIX. BRACO TENSOR 2013/... (M-39)

L2013/2213
M39-1,5 (NODULAR)

PESSIM TRUCK PARTS

9040317 /A0003200444
BUCHA C/PINO SUSP. DIANTEIRA P/ TRASEIRA

ONIBUS OH1421L/OH1621L/OH1623LG/ OH1625L/...
FURO 19 X EXT. 71,1 X E.FUROS 100MM

5111128 /A0149901001
PARAFUSO FIX. REPARO CENTRAL HASTE Y EIXO TRASEIRO

AXOR 2628K/B/2825/2826KB/2831K/ B/6X4/ 2825BK/2826/2828BK/2831/3131 ...
M24 X 120MM MB (10.9)

5111130 /N910105018022
PARAFUSO FIX. PONTA HASTE EM V EIXO TRASEIRO

ACTROS 1831LS/1846LS/1865LS/1848LS/2531LS/ ... ATEGO1315/1418/1518/1718/4X2/
M18 X 50MM MB (10.9)

5111131 /A002990853
PARAFUSO FIX. REPARO CENTRAL HASTE EM V EIXO TRASEIRO

ACTROS 3331B/3348B/4140B/4148B/4140K 8X4/4844K 8X4/3563/3331K/3351K/...
M24 X 98MM MB (10.9)

5111133 /N000000005494
PARAFUSO FIX. REPARO CENTRAL HASTE EM V EIXO TRASEIRO

ACTROS 2631/2648/2655/3331/3360/... - AXOR 2036/2536/...
M24 X 89,5MM MB (10.9)

5111135 /N910105018029
PARAFUSO FIX. PONTA HASTE EM V EIXO TRASEIRO

ACTROS 1831/1848/1855/1860/... - AXOR 2536/2541/...
M18 X 100MM MB (10.9)

5111137 /A0069908504
PARAFUSO FIX. REPARO CENTRAL HASTE EM V EIXO TRASEIRO

ACTROS 2631/2648/2655/3331/3360/... - AXOR 2036/2536/...
M24 X 100MM MB (10.9) R.I

5111139 /N000000003081
PARAFUSO FIX. DO BRAÇO DE GUIA INFERIOR EIXO TRASEIRO

MB L2638/LK2638/LS2638/... ATEGO 2730/3331/3355/...
M20 X 240MM MB (10.9)

5111141 /N000000005729
PARAFUSO FIX. DA BARRA DE REAÇÃO INFERIOR

CAMINHÕES MB L2638/LK2638/LS2638/ L2635/ 6X4/54/LK2635/6X4/40/ LS2635/6X4/40/AXOR 2536S/2540S/2641/
M20 X 100MM MB (10.9)

5111143 /N910105020035
PARAFUSO FIX. DA BARRA DE REAÇÃO EIXO TRASEIRO

ACTROS 2631/2648/2655/3331/3360/3355 /3331A/ 3348A/3241/3248/4141/2640S/26 55S/3331S/
M20 X 260MM MB (10.9)

5111145 /N000000005725
PARAFUSO FIX. PONTA HASTE EM V EIXO TRASEIRO

ACTROS 1831L/1848L/1855L/1860 L/1832L/1844L/2531/2555/2532L/ 2555L/2560L/2548L/2531L/
M18 X 90MM MB (10.9)

VOLKSWAGEM

0555260 /QT04183105
BUCHA COM PINO TIRANTE DA SUSPENSÃO
VOLKSWAGEN: 22.160/24.160/24.220/24250 6X4 LINHA HENDRICKSON
FURO 19MM X EXT. 108MM X ENTRE FUROS 112MM

0555265 /2RR599213
REPARO DO BRACO TENSOR DA SUSPENSAO

VW 24220/WORKER 24220/24250/ CONSTELLATION 24250
FURO 17MM X EXT. 90 X COMP. 152 X ENTRE FUROS 112M

0555266 /2080058096
REPARO CENTRAL HASTE V SUSP. TRASEIRA (IABV)

VW 24.220/24.250 TRACADOS 6X4 ONIBUS SCANIA F112/K112/...
EXT. 95MM X COMPRIMENTO 74MM X ROSCA M24 X 1,5

5552662 /2080058096
BUCHA CENTRAL HASTE V VW TRACADOS (PGD)

24.220/24.250/26.220/26.260/26.300/26.3 10 TRAÇADOS
EXT. 95MM X COMPRIMENTO 74MM X ROSCA M24 X 1,5

0555267 /2RR512398A
REPARO PONTA HASTE V SUSP. TRASEIRA (IABV)

VW 24.220/24.250 TRACADOS 6X4 ONIBUS SCANIA E MB
EXT. 85MM X ENTRE FUROS 130MM X COMPRIMENTO PINO 1

5552672 /2080058800
REPARO PONTA HASTE V VW TRACADOS (PGD)

24.220/24.250/26.220/26.260/26.300/26.3 10 TRAÇADOS
FURO 19 X EXT. 85 X ENTRE FUROS 130MM

0555278 /208006666
PINO TIRANTE DA SUSPENSAO A AR

VW 24220/WORKER 24220/24250/ CONSTELLATION 24250
FURO 19 X EXT. 71 X ENTRE FUROS 130MM

9040285 /2W0598998
BUCHA TIRANTE DA SUSPENSAO A AR

VW ONIBUS 17230OD ANO 2016 EURO V COM SUSP. A AR
FURO 19/21,7 X 93,30 X COMP. TOTAL 150MM

9040669 /2V3598998
REPARO CENTRAL HASTE REAÇÃO V TRASEIRO (COMP. BUCHA 65MM)

MAN TGX 28440 / 29440 / 33440 - METEOR 29.520/29.530 - CONSTELLATION
FURO25 X EXT. 94,7 X ENTRE FUROS 152MM

MAN

9040365 /2V5598998
REPARO CENTRAL HASTE V SUSP. TRASEIRA

MAN TGX 28440 / 29440 / 33440
FURO 25 X EXT. 95 X ENTRE FUROS 152MM

9040366 /2V5598081G
REPARO PONTA HASTE V SUSP. TRASEIRA

MAN TGX 28440 / 29440 / 33440
FURO 25 X EXT. 85 X ENTRE FUROS 130MM

SCANIA

0600095 /1386753
PINO DUPLO TIRANTE TENSOR EIXO SUSPENSAO BOOGIE BT 300

P 114 - P 124 - P 164 - P 94
FURO 17 X EXT. 91,5 X ENTRE FUROS 115 X COMP. 150M

0600100 /524910
PINO DO TIRANTE TENSOR NO BLOCO TRANSMISSAO LT/LK (TODOS 6X4)

R 112 - R 113E - R 142 - R 143 - T 112 - T 113 - T 113E - T 143
FURO 17 X EXT. 120,5 X ENTRE FUROS 145 X COMP. 180

0600101 /550806
REPARO DA BARRA REACAO SUSPENSAO

SCANIA: 124 TRAÇADOS/SÉRIE 3 (1987-1999)/6X4/8X4/ SÉRIE 4 (1994-2008)/6X4/8X4/10X4/6/ SÉRIES P,G,R,T
FURO 19 X EXT. 75 X ENTRE FUROS 115 X COMP. 148MM

0600105 /204749
BUCHA DO TIRANTE TENSOR NO BLOCO TRANSMISSAO (TODOS 6X4)

R 112 - R 113E - R 142 - R 143 - T 112 - T 113 - T 113E - T 143
INT. 50 X EXT. 120,5 X COMP. 77MM

0600134 /1953249
REPARO BRACO TENSOR SUSPENSAO PNEUMATICA TRASEIRA

SÉRIE 3 6X4/8X4 (1987-1996)/ SÉRIE 4 (1994-2008)/ SÉRIES P,G,R,T (2003) ÔNIBUS SÉRIE 3
FURO 17 X EXT. 75 X ENTRE FUROS 115 X COMP. 148MM

0600135 /1958009
REPARO DO BRACO TENSOR SUSPENSAO

ÔNIBUS SÉRIE 3 (1987-1999)/K113/L113
FURO 17 X EXT. 67 X ENTRE FUROS 100 X COMP. 127,5M

0600136 /638938
PONTEIRA DA BARRA REACAO SUSPENSAO

ÔNIBUS SÉRIE 3 (1987-1999)/ ÔNIBUS F112/K112/112TL/S112/F113/K113TL
INT. 20,5 X EXT. 95 X COMP. REPARO 80 X COMP. 146M

0600137 /1953246
PONTEIRA DA BARRA REACAO SUSPENSAO

SCANIA: ÔNIBUS F112/K112/112TL/S112/ F113/K113TL
INT. 20,5 X EXT. 85 X COMP. 145,5MM

0600166 /1958009
REPARO BRACO TENSOR DA SUSPENSAO

SÉRIE 4 (1994-2008)/124 TRAÇADO/ SÉRIES P,G,R,T (2003)/ SÉRIES P,G,R,S (2016)
FURO 19 X EXT. 67 X ENTRE FUROS 115 X COMP. 145,5M

0600181 /2021377
REPARO DA BARRA DE REACAO PARTE SUPERIOR SUSPENSAO

SÉRIES P,G,R,T (2003)/440 (2014 EM DIANTE)
FURO 21 X EXT. 95 X ENTRE FUROS 152 X COMP. 193MM

0600183 /2021378
REPARO DA BARRA DE REACAO PARTE INFERIOR SUSPENSAO

SÉRIES P,G,R,T (2003)/SÉRIES P,G,R,S (2016)/440 (2014 EM DIANTE)
FURO 21 X EXT. 85 X ENTRE FUROS 152 X COMP. 193MM

PESSIM TRUCK PARTS

VOLVO

0655070 /20741710
PARAFUSO DO REPARO CENTRAL HASTE REACAO V

VOLVO VM 310 TRAÇADO
M14 X 1,5

0655066 /3092452
REPARO DA HASTE DE REACAO EM V

VM310 TRAÇADO/FH16: 470/520/550/610/ FL6: 610/616/617/618/VM 260/FH 440/ FM7 ...
FURO 19 X EXT. 75MM X ENTRE FUROS 115 X COMP. 148M

0655068 /20741710
REPARO CENTRAL DA HASTE DE REACAO V

VM310 TRAÇADO/FH16: 470/520/550/610/ FL6: 610/616/617/618/VM 260...

0655072 /20443046
REPARO DA BARRA DE REACAO SUSPENSAO TRASEIRA

VM310 TRAÇADO/FH16: 470/520/550/610/ FL6: 610/616/617/618/VM 260/FH 440/ FM7...
FURO 17 X EXT. 75 X ENTRE FUROS 115 X COMP. 148MM

0655074 /20702096
REPARO DA BARRA DE REACAO SUSPENSAO TRASEIRA

FH12/FM9/12/FH400 - 610 SÉRIES/FM300 - 500 SÉRIES/F10/F12/F16/FH/FH12/FH16/FM ...
FURO 21 X EXT. 85 X ENTRE FUROS 130 X COMP. 167MM

0655075 /1190030
BUCHA DA BARRA DE REACAO DA SUSPENSAO

ÔNIBUS: B7/B10M/B10R/B12/B58/B7R/B58
FURO 12,5 X EXT. 58,3 X ENTRE FUROS 97 X COMP. 121

0655076 /6889509
REPARO BARRA DE REACAO DA SUSPENSAO (FURO OBLONGO)

FH/FH12/FH16/NH/NH12/FM/FM9/FM12/ FL6(6X2)
FURO 26/21 X EXT. 85 X ENTRE FUROS 130 X COMP. 170

0655077 /20702095
REPARO DA BARRA DE REACAO

FH12/FM9/12/FH400 - 610 SÉRIES/FM300 - 500 SÉRIES/F10/F12/F16/FH/FH12/FH16/ FM ...
FURO 21 X EXT. 95 X ENTRE FUROS 130 X COMP. 168MM

0655110 /6889512
REPARO CENTRAL HASTE DE REACAO V

N10/N12/NL10/NL12 TRAÇADOS/EDC TRAÇADOS/F10 6X4/F12 6X4/FL12/FL10 6X4/F16 6X4

0655150 /1695059
PARAFUSO REPARO CENTRAL HASTE REAÇÃO

N10/N12/NL10/NL12 traçados/EDC traçados/F10 6X4/F12 6X4/FL12/FL10 ...

0655111 /3090712
REPARO CENTRAL HASTE DE REACAO V

FH/FH12/FH16/NH/NH12/FM/FM9/FM12/ FL6(6X2)
M14 X 1,5 X COMP. 108 MM

0655125 /1135080
BUCHA DA BARRA TENSORA EIXO DIANT. E TRAS. (ESCORA DE EMPUXO)

VOLVO: FH - NH - TODOS COM SUSPENSÃO BOOGIE VOLVO: F 10 - F 12 - F 16 - FH 12 ...
INT. 52 / 55 X EXT. 92 X COMP. 85MM

0655130 /1598588
BUCHA MOLECULAR DA BARRA TENSORA EIXO DIANT. E TRAS.

VOLVO: F 10 - F 12 - F 16 - F 7 - FH 12 - FH 12 - FH 16 - FL 10 - FL 12 - FL 6 - FL 7 - FM 10 ...
FURO 14 X EXT. 91,7 X ENTRE FUROS 125 X COMP. 151,

0655135 /6889509
REPARO DA BARRA DE REACAO DA SUSPENSAO

N10/N12/NL10/NL12 TRAÇADOS/EDC TRAÇADOS/F10 6X4/F12 FH/FH12/FH16/NH/...
FURO 21 X EXT. 85 X ENTRE FUROS 130 X COMP. 170MM

0655140 /6889513
REPARO DA BARRA DE REACAO DA SUSPENSAO

N10/N12/NL10/NL12 TRAÇADOS/EDC TRAÇADOS/F10 6X4/F12 6X4/FL12/FL10
FURO 21 X EXT. 95 X ENTRE FUROS 152 X COMP. 196MM

0655189 /21196275
KIT REPARO CENTRAL DA HASTE DE REACAO EM V

FH (2012 EM DIANTE)/FM (2012 EM DIANTE)/VM/FH 8X4/FM 8X4/FH 10X4/ FM ...

0655190 /21196270
REPARO DA HASTE DE REACAO V

FH (2012 EM DIANTE)/FM (2012 EM DIANTE)/VM/FH 8X4/FM 8X4/FH 10X4/ FM ...
FURO 20 X EXT. 85 X ENTRE FUROS 115 X COMP. 150MM

SUSPENSÃO

9040358 /
REPARO DA PONTA HASTE V SUSP. TRASEIRA

NEW FH / NEW FM/FH/FM/FMX/NH
FURO 23 X EXT. 107,8 X ENTRE FUROS 165MM

9040359 /
REPARO CENTRAL HASTE V SUSP. TRASEIRA

NEW FH / NEW FM/FH/FM/FMX/NH

9040360 /
ROTULA DO REPARO CENTRAL HASTE V

NEW FH / NEW FM/FH/FM/FMX/NH
AÇO FORJADO

9040361 /
COIFA DO REPARO CENTRAL HASTE V

NEW FH / NEW FM/FH/FM/FMX/NH

9040372 /21295230
REPARO DA PONTA HASTE V SUSP. TRASEIRA

FH12/FM9/12/FH400 - 610 SÉRIES/FM300 - 500 SÉRIES/F10/F12/F16/FH/FH12/ ...
FURO 19 X EXT. 85 X ENTRE FUROS 130MM

9040373 /
REPARO CENTRAL HASTE V SUSP. TRASEIRA

FH12/FM9/12/FH400 - 610 SÉRIES/FM300 - 500 SÉRIES/F10/F12/F16/FH/FH12/ ...

9040376 /2073558
REPARO DA PONTA HASTE V SUSP. TRASEIRA

F10 /F12 /F16 /FL7 /FL10 /FL12 / N10 /N12 / NL 6X4 / NL 6X4
FURO 23 X EXT. 94,7 X ENTRE FUROS 152MM

9040377 /2135397
REPARO CENTRAL HASTE V SUSP. TRASEIRA

F10 /F12 /F16 /FL7 /FL10 /FL12 / N10 /N12 /NL

FORD

0700130 /
BUCHA DO BRACO TENSOR

F. CARGO MÉDIO/PESADO 2322 (1991 A 1994). F. CARGO INTERNACIONAL 2317/2322 (ATÉ 1995)
FURO 17 X EXT. 48,5 X ENTRE FUROS 112 X COMP. 141M

0700425 /TJM512393
REPARO DA PONTA DA HASTE DE REACAO
CARGO MÉDIO/PESADO MECÂNICO 2425/2626 (1991 À 1995) 2422/2622 (1993 À 1995)
FURO 18 X EXT. 75 X ENTRE FUROS 130 X COMP. 170MM

DAF

9040395 /1676776
REPARO CENTRAL HASTE V SUSPENSÃO TRASEIRA

DAF XF 105
ROSCA M24x1,5 X EXT. 108 X ALT. 67,8MM

9040461 /2141265
REPARO PONTAS HASTE V SUSPENSÃO TRASEIRA

DAF XF 105
FURO 23 X EXT. 71 X E.FUROS 152MM

9040462 /
BUCHA DO REPARO PONTA HASTE V SUSP. TRASEIRA

DAF XF 105
INT. 39,7 X EXT. 70 X COMP. 59,2MM

MERCEDES

0502005 /A9473500505
HASTE REACAO Y SUSPENSÃO TRASEIRA

AXOR 2628K/B/2825/2826KB/2831K/B/6X4/2825BK/2826/... ACTROS 2631LK/2658LK

0502010 /A9483502205
HASTE REACAO V SUSPENSÃO TRASEIRA

ACTROS 3331S/3355S/3331AS/3355AS/3331K/3351K/...AXOR 3340/4140/2825/2831/2628K/...

0502015 /A9443500505
HASTE REACAO V SUSPENSÃO TRASEIRA

ACTROS 2631/2648/2655/3241/3248/2631K/2658K/2648K/ ... AXOR 2536S/...

0502020 /A9423501005
HASTE REACAO V SUSPENSÃO TRASEIRA

ACTROS 1831L/1848L/1855L/1860L/1832L/1844L/2532L/2555L/2560L/...

9040303 /A9483502805
HASTE REACAO V SUSPENSÃO TRASEIRA

MB 4844 ACTROS

9040304 /A9443500605
HASTE REACAO V SUSPENSÃO TRASEIRA

ACTROS 2631B/2648B/3231B/3248B/3232B/2536S/2540S/2641/2644S/...

9040305 /A9473500805
BARRA DE REACAO TRASEIRA

ACTROS 2631B/2648B/3231B/3248B/2631K/2658K/2648K/2655K/3231K/3248K/...
COMP. ENTRE FUROS 575MM FURO 21

9040306 /A9483502505
BARRA DE REACAO INFERIOR SUSPENSAO TRASEIRA

ACTROS 3331/3360/3355/3331A/3348A/3331B/3348B/4140B/4148B/...
C. TOTAL 725 ENTRE FUROS 625MM FURO 21MM

9040307 /A9483502405
BARRA DE TORCAO TRASEIRA

ACTROS 2631/2648/2655/3331/3360/3355/3331A/3348A/3241/3248/...
C.ENTRE FUROS 575MM, FURO 21MM

9040308 /A3453207489
BARRA DE REACAO TRASEIRA

MB 2318L/2418L/2314L/2414L/2318L/2418L/2318LB/2418LB/2318LK/...

C.ENTRE FUROS 584MM, FURO 21MM

9040309 /A3823307411
BARRA DE REACAO DIANTEIRA

OH1421L/1621L/1623LG/1625L/1628L/1630L 1635L/1636L

COMPRIMENTO ENTRE FUROS 600MM

9040310 /A3453507306
BRACO TENSOR INFERIOR

1720 6X2/L1622/1620/2213/2214/2216/2217/2013/2014/2017/2219/...

C.TOTAL 695 MM ENTRE FUROS 580MM

9040311 /A3933200132
BRACO TENSOR SUPERIOR

1720 6X2/L1622/1620/2213/2214/2216/2217/2013/2014/2017/2219/...

C.TOTAL 690 MM ENTRE FUROS 580MM

9040312 /A6593503806
BARRA REACAO INFERIOR SUSP. TRASEIRA

MB L2635 6X4/LK2635 6X4/LS2635 6X4/L2638/LK2638/LS2638
COMPRIMENTO ENTRE FUROS 630MM

0501770 /A9583250909
SUPORTE DO BRACO V

AXOR 2540/2544/2831/...

0501771 /A9583251409
SUPORTE DO BRACO V

AXOR 4144 6X4 FORA DE ESTRADA

0501778 /9583251509
SUPORTE DO BRACO

AXOR 2540/2544/2831

PESSIM TRUCK PARTS

0501138 /9584231533
SUPORTE DO BRAÇO TENSOR V

AXOR 2831, (APÓS 2008...) 3340, 3340S, 3340P

9040246 /9583251009
SUPORTE DO BRAÇO TENSOR E MORTECEDOR TRASEIRO

AXOR 2641 / 2644 / 3340 / 3340S / 3340K / 3344 / 3344S / 3344K / 4140 / 4144

9040473 /A9473251109
SUPORTE DO BRAÇO TENSOR V

AXOR / ACTROS 2644 / 3340 / 4140

9040992 /9584231633
SUPORTE DO BRAÇO TENSOR

AXOR

0501524 /3523520341
SUPORTE DO BRACO TENSOR

2013 À 2220

VOLKSWAGEM

0555262 /301106598
PORCA DO PARAFUSO TIRANTE V VW

VW 24220/24250/26260E/31260E/31320E/31370E
M18 X 1,5

0555268 /2T0511441
HASTE REACAO V SUSPENSÃO TRASEIRA VW (IABV)

24.220/24.250/26.220/26.260/26.300/26.310 TRAÇADOS 31.310/31.320/32.370

5552682 /2T0511441
HASTE REACAO V SUSPENSÃO TRASEIRA VW (PGD)

24.220/24.250/26.220/26.260/26.300/26.310 TRAÇADOS 31.310/31.320/32.370

0555288 /2080052039
HASTE DE REACAO REGULAVEL VW

VOLKSWAGEN: 24.220/24.250/26.220/26.260/26.300/26.310 TRAÇADOS 31.320
COMP. ENTRE FUROS 542 MM À 575 MM

0555289 /2T0505469
TIRANTE VERTICAL SUSPENSÃO A AR VW

CAMINHÃO VW 18310/CONSTELLATION 19320/19370/25370E/25320
COMP. ENTRE FUROS 577,5 MM

0555370 /2RR512407
BASE BARRA DE REACAO

CONSTELLATION 6X4 (ATÉ 26 TONELADAS) - CARGO MÉDIO/PESADO MECÂNICO 2422/2622/2425/2626/2630/2631/...
FURO 19MM X PINO 50MM

9040325 /2RR512407
BASE BARRA DE REACAO (FORJADO)

CONSTELLATION 6X4 (ATÉ 26 TONELADAS) - CARGO MÉDIO/PESADO MECÂNICO 2422/2622/2425/2626/2630/2631/...
FURO 19MM X PINO 50MM

0555372 /2U0512332X
BASE BARRA DE REACAO

24220/24250/26220/26260/26300/26310 / (TRAÇADOS) CONSTELLATION 6X4 (ATÉ 31 TONELADAS)
FURO 19MM X PINO 40MM

9040326 /2U0512332X
BASE BARRA DE REACAO (FORJADO)

24220/24250/26220/26260/26300/26310 / (TRAÇADOS) CONSTELLATION 6X4 (ATÉ 31 TONELADAS)
FURO 19MM X PINO 40MM

0555373 /
CALCO PARA LEVANTAR V (PINO 40MM)

TRACADO VW E FORD
PINO 40MM

0555374 /
CALCO PARA LEVANTAR V (PINO 50MM)

TRACADO VW E FORD
PINO 50MM

0555375 /
CALCO PARA LEVANTAR MOLEJO

VW / FORD
205 X 160 X 50MM

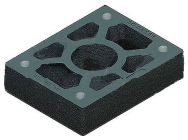

SUSPENSÃO

0555376 /
CALCO PARA LEVANTAR MOLEJO

VW/FORD
205 X 160 X 60MM

0555377 /
CALCO PARA LEVANTAR MOLEJO

VW / FORD
205 X 160 X 70MM

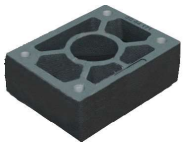

0556005 /
SUPORTE DE ADAPTACAO SEGURANCA DO BRACO V

VW 24.220/24.250/26.220
FURO 18MM

0555903 /2RR512425
SUPORTE DA BARRA DE REACAO ANGULAR (LADO ESQUERDO)

VW 24.220/24.250
LADO ESQUERDO

0555904 /2RR512426
SUPORTE DA BARRA DE REACAO ANGULAR (LADO DIREITO)

VW 24.220/24.250
LADO DIREITO

MAN

9040364 /2V5511441
HASTE REACAO V SUSPENSÃO TRASEIRA

MAN TGX 28440 / 29440 / 33440

SCANIA

0601000 /1486757
BARRA DE REACAO SUPERIOR DA SUSPENSÃO SCANIA

SÉRIE 4 (1994-2008) SÉRIES P,G,R,T (2003) SÉRIES P,G,R,S (2016)
COMP. ENTRE FUROS 570 MM

0601001 /1428347
BARRA DE REACAO INFERIOR DA SUSPENSÃO SCANIA

SÉRIE 4 (1994-2008) SÉRIES P,G,R,T (2(SÉRIES P,G,R,S (2016)
COMP. ENTRE FUROS 620 MM

9040388 /2474584
BARRA DE REAÇÃO INFERIOR DA SUSPENSÃO SCANIA

SCANIA XT
COMP. ENTRE FUROS 620 MM

9040478 /1486757
BARRA DE REAÇÃO SUPERIOR TRASEIRA

SCANIA SÉRIE 4 TRAÇADOS
COMP. ENTRE FUROS 522 MM

9041009 /2458618
SUPORTE DA BARRA REAÇÃO

SCANIA 94/114/124

VOLVO

0655154 /1695008
BASE DA HASTE DE REACAO V

N10/N12/NL10/NL12 traçados/EDC traçados/F10 6X4/F12 6X4/FL12/FL10 6X4/ F16 6X4
AÇO FORJADO 1045

0655155 /3090712
BASE DA HASTE EM REAÇÃO EM "V" SEM ROSCA

FH/FH12/FH16/NH/NH12/FM/FM9/FM12/ FL6(6X2)
ALT. 96 X LARG. 138,5 X COMP. 198MM

0655187 /20741710
BASE DA HASTE DE REACAO SUSPENSAO TRASEIRA

VM310 TRACADO/FH16: 470/520/550/610/ VM 260/FH 440/ FM7: 250/290/310/FM10: 320/360/FM12: 340/380/...
ROSCA M14 X 1,5 X FURO 20 X ALT. 78,5

0655188 /800631
PRISIONEIRO E PORCA BASE DO V

N10/N12/NL10/NL12 TRAÇADOS/EDC TRACADOS/F10 6X4/F12 6X4/FL12/FL10 6X4/F16 6X4. F10 6X4/8X4/F12
M18 X 1,5 X COMP. 69MM

PESSIM TRUCK PARTS

0655191 /
BASE DA HASTE EM REAÇÃO EM "V"

FH (2012 EM DIANTE)/FM (2012 EM DIANTE)/VM/FH 8X4/FM 8X4/FH 10X4/FM 10X4/ FH12/FH16/FM12/FM9/FE320 6X4
ROSCA M10 X 1,5 X FURO 19MM X ALT. 96MM

0655500 /6886777
HASTE REACAO V SUSPENSAO TRASEIRA VOLVO

N10/N12/NL10/NL12 TRAÇADOS/EDC TRAÇADOS/F10 6X4/F12 6X4/FL12/FL10 6X4/F16 6X4

0655505 /20392649
HASTE REACAO V SUSPENSÃO TRASEIRA VOLVO

FH/FH12/FH16/NH/NH12/FM/FM9/FM12/ FL6(6X2)

0655510 /20507262
HASTE REACAO V SUSPENSÃO TRASEIRA VOLVO

VM310 TRAÇADO/FH16: 470/520/550/610/ FL6: 610/616/617/618/VM 260/FH 440/ FM7: 250/290/310/FM10: 320/360/FM12: 340/380/...

9040520 /20507262
HASTE REACAO V SUSPENSÃO TRASEIRA VOLVO (REFORÇADA)

VM310 TRAÇADO/FH16: 470/520/550/610/ FL6: 610/616/617/618/VM 260/FH 440/ FM7: 250/290/310/FM10: 320/360/FM12: 340/380/...

0655512 /20443046
BARRA DE REACAO SUSPENSÃO TRASEIRA VOLVO

VM310 TRAÇADO/FH16: 470/520/550/610/ FL6: 610/616/617/618/VM 260/FH 440/ FM7: 250/290/310/...
COMP. ENTRE FUROS 575 MM

0655513 /20443044
BARRA DE REACAO SUSPENSÃO TRASEIRA VOLVO

VM310 TRAÇADO/FH 16:470/520/550/610/ FL6: 610/616/617/618/VM 260/FH 440/FM7: 250/290/310/ ...
COMP. ENTRE FUROS 511 MM

0655514 /21051046
BARRA DE REACAO SUSPENSÃO TRASEIRA VOLVO

FH12/FM9/12/FH400 - 610 SÉRIES/FM300 - 500 SÉRIES/F10/F12/F16/FH/FH12/ FH16/ FM/FM9/FM12/ ...
COMP. ENTRE FUROS 515 MM

9040356 /85022243
HASTE REACAO V SUSPENSÃO TRASEIRA VOLVO

NEW FH / NEW FMFH/FM/FMX/NH

9040357 /
BASE DA HASTE EM V

NEW FH / NEW FMFH/FM/FMX/NH
FURO 19 X ENT. FURO 155MM

9040367 /22238525
HASTE DE REACAO V SUSPENSÃO TRASEIRA VOLVO

FH (2012 em diante)/FM (2012 em diante)/ VM/FH / FH /FM / FH12/FH16/FM12/FM9/ FE320 6X4

9040371 /20829903
HASTE DE REAÇÃO V SUSPENSÃO TRASEIRA VOLVO

FH12/FM9/12/FH400 - 610 SÉRIES/FM300 - 500 SÉRIES/F10/F12/F16/FH/FH12/ FH16/ FM/FM9/...

9040374 /
BASE DA HASTE DE REACAO V SUSPENSAO TRASEIRA

FH12/FM9/12/FH400 - 610 SÉRIES/FM300 - 500 SÉRIES/F10/F12/F16/FH/FH12/ FH16/ FM/FM9/...

9040375 /1080690
HASTE DE REAÇÃO V SUSPENSÃO TRASEIRA VOLVO

F10 /F12 /F16 /FL7 /FL10 /FL12 / N10 /N12 / NL 6X4/NL 6X4

9040378 /
BASE DA HASTE DE REACAO V SUSPENSAO TRASEIRA

F10 /F12 /F16 /FL7 /FL10 /FL12 / N10 /N12 / NL 6X4/NL 6X4

9041122 /20442398
SUPORTE DE FIXAÇÃO DO BRAÇO TENSOR

VOLVO FH 500/540

9041161 /1607079
BARRA REAÇÃO REGULAVEL SUSP. TRASEIRA

VOLVO N10/N12/NL10/NL12 TRAÇADOS / ...
COMP. ENTRE FUROS 680MM

9041162 /1626958
HASTE DE REAÇÃO REFORÇADA SUSP. TRASEIRA

VOLVO FH/FH12/FH16/NH/NH12/FM/...
COMP. ENTRE FUROS 565MM

DAF

9040483 /1883821 /
HASTE REAÇÃO V SUSPENSÃO TRASEIRA

DAF XF 106 480/530 - Euro 6

0770065 /
FITA CALCO FEIXE MOLA 60MM

VARIOS (MOLA 60MM)
LARG. 60MM

0770066 /
FITA CALCO FEIXE MOLA 65MM

VARIOS (MOLA 65MM)
LARG. 65MM

0770067 /
FITA CALÇO FEIXE MOLA 70MM

VARIOS (MOLA 70MM)
LARG. 70MM

0770068 /
FITA CALÇO FEIXE MOLA 76MM

VARIOS (MOLA 76MM)
LARG. 76MM

0770069 /
FITA CALÇO FEIXE MOLA 80MM

VARIOS (MOLA 80MM)
LARG. 80MM

0770070 /
FITA CALÇO FEIXE MOLA 100MM

VARIOS (MOLA 100MM)
LARG. 100MM

MERCEDES

0500152 /9703250184
CALCO DO ENTRE MOLAS SUSPENSAO TRASEIRA

ATEGO TODOS
ALT. 18 X COMP. 91 X LARG. 70,5MM

0500203 /A6743250344
BATENTE DESLIZANTE MOLA PARABOLICA DIANTEIRA

ÔNIBUS OH 1625L - OH 1630L - OH 1635L
CALÇO GUIA 6MM

0500204 /A0003201244
BATENTE DESLIZANTE MOLA PARABOLICA

ÔNIBUS OHL1316/OHL1320/OHL1420/ OHL1421/OHL1316G/OH1421L/OH1625L/...
COMPR. 80,5 MM X LARGURA 70 MM X ALTURA TOTAL COM

0500287 /A9433238584
SEPARADOR FEIXE MOLA DIANTEIRO

ACTROS 1831/1848/1855/2031/2048/1831L/ 1848L/1855L/1860L/2531/2555...
ESPESSURA 15 MM X COMPRIMENTO 110 MM X LARGURA 84M

5002872 /A9433238684
SEPARADOR FEIXE MOLA DIANTEIRA LISO

ACTROS 1831/1848/1855/2031/2048/1831L/ 1848L/1855L/1860L/2531/2555/...
ESPESSURA 13,0 MM X COMPRIMENTO 110 MM X LARGURA 8

0500327 /A0003250896
BATENTE SUSPENSAO TRASEIRA

AXOR 2631/2631B/2640/2644/ ACTROS 26 31/2632/2635/2640/2643/2648/...
COMPRIMENTO MAIOR 230MM X COMPRIMENTO MENOR 208MM

0500328 /3250796
BATENTE SUSPENSAO TRASEIRA

AXOR 3340/3344/4140/4144/ ACTROS 2331/2628/2631/2635/2640/...
COMPRIMENTO MAIOR 230MM X COMPRIMENTO MENOR 208MM

0500400 /3093200177
BATENTE DA SUSP. DIANTEIRA

608/708/709/710/712/912/913/914/1114

0500401 /A6753240008
BATENTE SUSPENSAO DIANTEIRA

ATEGO
ALTURA 86MM X BASE 88MM X 68MM

0500402 /A0003240908
BATENTE AUXILIAR SUSPENSAO DIANTEIRA

AXOR 1933/2035/2040/2044/2533/2535/2 540/2544/2631
ALTURA 116MM X BASE 90MM X 62,5MM X LARGURA ABA 62

0500403 /A0003220144
BATENTE SUSP. DIANT. CENTRAL

AXOR 1933/2035/2040/2044/2533/2535/2 540/2544/2631/...
ALTURA 90MM X BASE 62MM X 78,5MM

PESSIM TRUCK PARTS

0500405 /3093200277
BATENTE SUSPENSAO TRASEIRA

608D 708E 712 912 914

0500410 /3093250040
TRAVA FIXAR BATENTE

608D 708E 712 912 914

0500415 /352331004
BATENTE MOLA DIANTEIRA

1113/1313/1513/2013

0500420 /3553310044
BATENTE MOLA DIANTEIRA

2213/2219

0500440 /3823227508
BATENTE SUSP. ONIBUS

ÔNIBUS OH1421L/OH1621L/OH1623LG/ OH1625L/OH1628L/OH1635L/OH1636L

0500445 /3843247008
BATENTE MOLA EIXO DIANTEIRO

L1218/L1318/L1319/L1418/L1622/L1624/ L1620/L1625 ONIBUS OH1318/OH1418/ OF1318/OF1320/...

0500446 /3833240008
BATENTE MOLA 24-23 ELETRONIC

2423 ELETRONICO

0500455 /3453247008
BATENTE MOLA EIXO DIANTEIRO

OH1315/OH1316/OH1319/OH1320/OH1419/ OH1420...

0500460 /3903257044
BATENTE MOLA SUSPENSAO DIANTEIRA E TRASEIRA

OH1421/1621/23/25/28/30

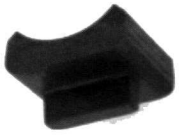

0500469 /
SUP. DIANTEIRO DO BATENTE ACELLO

ACELLO

0500482 /A9793250144
BATENTE FEIXE MOLA TRASEIRO

ACCELO 815-44/915C/1016-31/1016-37/...
ALTURA 22,40 MM X COMPR. 76,5 MM X LARGURA MAIOR 7

0500483 /A9793210035
ABRACADEIRA FEIXE MOLA TRASEIRO

ACCELO 815-44/915C/1016-31/1016-37/...

9041194 /A9793210035
ABRACADEIRA FEIXE MOLA TRASEIRO (LONGO)

ACCELO 815-44/915C/1016-31/1016-37/...
ALT. 150MM

0500484 /9793250344
BATENTE FEIXE MOLA TRASEIRA

ACCELO 815-44/915C/1016-31/1016-37/

0500489 /6883207077
BATENTE MOLA DIANTEIRA

712C 914C ACELLO 715 915

0500497 /A9703200095
SEPARADOR FEIXE DE MOLA DIANTEIRO E TRASEIRO

ATEGO 1315/1418/1518/1718 4X2/1719 4X2/1725 4X2/1725A 4X4/1726 4X2/1726S /...
ALTURA DAS ABAS 51MM X LARGURA ENTRE ABAS 112MM X

0500498 /A3753200844
SEPARADOR FEIXE MOLA DIANTEIRO E TRASEIRO

ATEGO 1315/1418/1518/1718 4X2/1719 4X2/1725 4X2/1725A 4X4/1726 4X2/1726
ALTURA TOTAL 18,0 MM X COMPR. 90,3 MM X LARGURA 67

0500499 /A6753250584
SEPARADOR FEIXE MOLA DIANTEIRO

ATEGO 1315/1418/1518/1718 4X2/1719 4X2/1725 4X2/1725A 4X4/1726 4X2/1726S/...
ALTURA 13 MM X COMPRIMENTO 120,5MM X LARGURA 75 MM

0770083 /9.793.210.084
CALCO FEIXE DE MOLA

ACCELO TODOS
LARG. 61 X COMP. 65 X ESP. 6MM

0500510 /A9013250744
CALCO MOLA TRASEIRA 3 MOLAS

SPRINTER

0500512 /9013220444
BATENTE DA SUSPENSAO DIANTEIRA

SPRINTER NOVA
ALTURA 82MM

0500513 /A6113250044
BATENTE MOLA TRASEIRA

SPRINTER 415/515

0500515 /6673250084
BATENTE MOLA TRAS. 2 MOLAS

SPRINTER 310

0500516 /A9013250844
BATENTE DA MOLA TRASEIRA

SPRINTER

0500517 /A9063220619
BATENTE DA MOLA TRASEIRA

SPRINTER 415 E 515

0500518 /A9063220019
ACENTO EXTERNO DA PONTA DA MOLA DIANTEIRA

SPRINTER 415/515

0500519 /A9063220319
ACENTO DA MOLA DIANTEIRA SUPERIOR

SPRINTER 415 E 515

0500520 /6903257044
BATENTE MOLA TRASEIRA

SPRINTER 310

0500525 /9013220619
CALCO PONTA MOLA DIANTEIRA 2 MOLAS

SPRINTER

0500546 /9013220419
BATENTE INFERIOR DIANTEIRO ESQUERDO

SPRINTER
ALTURA 30MM

0500591 /9013220084
CALCO DA MOLA DIANTEIRA LADO ESQUERDO

SPRINTER

0500592 /9013220184
CALCO DA MOLA DIANTEIRA LADO DIREITO

SPRINTER

0500597 /9013220019
BATENTE SUPERIOR DIANTEIRO

SPRINTER

0500598 /9013221119
BATENTE INFERIOR DIANTEIRO

SPRINTER

0500599 /9013250084
CALCO FEIXE MOLA DIANTEIRO C/ ADES.

SPRINTER

0900200 /
BATENTE DA MOLA 608 D (LANADO)

608 D
ALT. 18 X LARG. 60 X COMP. 300 MM

PESSIM TRUCK PARTS

0900205 /
BATENTE DA MOLA 709 (LONADO)

709/912
ALT. 18 X LARG. 70 X COMP. 350 MM

VOLKSWAGEM

0555165 /600899397
CALCO DA MOLA DIANTEIRA E TRASEIRA

VW 8.140/8.150

0011050 /600899397
CALCO DA MOLA DIANTEIRA E TRASEIRA

VW 8.140/8.150

0011052 /
PASTILHA ANTIRRUIDO DA MOLA COM DOIS PINOS

VW
ESP. 4,0 X 62 X COMP. 78MM

0555225 /T06411111
BATENTE DA MOLA SUSPENSAO DIANTEIRA

VW: 6.80 - 6.90 - 7.110 - 7.110S - 7.90 - 7.90S

0555230 /T06511353A
BATENTE SUSPENSÃO MOLA TRASEIRA

VW 7.90S/7.110S (87/94)

0555235 /T2D411111
BATENTE SUSPENSÃO DA MOLA DIANTEIRA

VOLKSWAGEN: 11.130/13.130

0555240 /TAP511353
BATENTE SUSPENSÃO MOLA TRASEIRA

7.90S/7.100/7.110S/7.120/7.110 94/...

0555245 /TAP411111
BATENTE EIXO DA SUSPENSAO DIANTEIRA

DELIVERY: 10.160 /5.150/8.160/9.160 VW: 7.100/7.120/8.100/8.120/8.150 WORKER: 9.150
ALT. 90MM

0555250 /TAR411111
BATENTE EIXO DA SUSPENSAO DIANTEIRA E TRASEIRA

ÔNIBUS: 15.180EOD/15.190EOD/15.190OD/16.180CO/16.210CO/17.210EOD/17.210OD - ...
ALT. 134MM

0555255 /TJG411111
BATENTE SUSPENSAO DIANTEIRA

VW 16170/16220/16220 /24220/35300/35300 /WORKER 24220/24250/ CONSTELLATION 24250
ALT. 57MM

0555280 /TJG511353
BATENTE DA MOLA SUSPENSAO TRASEIRA

VW 14200/17210/12140H/... /TITAN 17310/ TITAN TRACTOR 18310 / CONSTELLATION 15190/15180
ALT. 52 X LARG. 44 X COMP. 145MM

0555298 /2H0511155
BATENTE DO EIXO TRASEIRO

VW AMAROK 4 PORTAS 2011/...

0555299 /2H0511155B
BATENTE DO EIXO TRASEIRO

VW AMAROK 2 PORTAS 2011/...

0555300 /
CALCO DA MOLA DIANTEIRA

VW 8.150
75MM X 56MM

0500484 /23B511313B
BATENTE FEIXE MOLA TRASEIRA

DELIVERY: 4.170 - 6.160 - 6.170 EXPRESS

0500497 /23B511313
SEPARADOR FEIXE DE MOLA DIANTEIRO E TRASEIRO

DELIVERY: 11.180 - 9.170
ALTURA DAS ABAS 51MM X LARGURA ENTRE ABAS 112MM X

0500498 /23B511313
SEPARADOR FEIXE MOLA DIANTEIRO E TRASEIRO

DELIVERY: 11.180 - 9.170
ALTURA TOTAL 18,0 MM X COMPR. 90,3 MM X LARGURA 67

0700311 /TGG411111
BATENTE DA MOLA EIXO DIANTEIRO

VW 12.140/12.170/13.130/13.170 /... WORKER 13.190/15.190 - CONSTELLATION 13.180/17.230/17.250 - ...

0770053 /
CALÇO RETANGULAR FEIXE DE MOLA

FORD / VW
LARG. 60 X COMP. 75 X ESP. 2MM

0770056 /
CALCO DA MOLA PARABOLICA DIANTEIRA E TRASEIRA

VOLARE - VW 16.180/16.210/17.210
LARG. 60 X COMP. 72 X ESP. 3MM

0770057 /
BATENTE DO SUPORTE DO CONTRA FEIXE (COM PARAFUSOS)

VW 8.140/8.150

0770058 /TAR.411.283-A
CALCO DO FEIXE DE MOLA DIANTEIRA

VW / FORD
LARG. 60 X COMP. 95 X ESP. 5MM

9040393 /2V5511149
BATENTE DA MOLA SUSPENSÃO TRASEIRA (LADO ESQUERDO)

MAN TGX
R.20-2,0 X ALT. 142 X LARG. 147 X COMP. 269MM

9040394 /2V5511150
BATENTE DA MOLA SUSPENSÃO TRASEIRA (LADO DIREITO)

MAN TGX
R.20-2,0 X ALT. 142 X LARG. 147 X COMP. 269MM

SCANIA

0600049 /423736
BATENTE DO EIXO DA SUSPENSAO DIANTEIRA E TRASEIRA

MB: O 500RSD/2036 - .../2436 - MAN: TGX 28.440 - TGX 29.440 - TGX 33.440 - SCANIA114I - 124E - 124I - F 112 - F 113 - L 113

0600051 /306902
BATENTE DO EIXO SUSPENSAO PNEUMATICA DIANTEIRA E TRASEIRO

T 112 - T 113 - T 143
ROSCA M-10 X 1,5

0600053 /120252
BATENTE DO EIXO SUSPENSAO TRASEIRA

P 114 - P 124 - P 164 - P 94 - R 112 - R 113 - R 142 - R 143 - T 112 - T 113 - T 143

0600054 /285493
BATENTE DO EIXO SUSPENSAO TRASEIRA

R 112 - R 142 - T 112

0600056 /237884
BATENTE DO EIXO SUSPENSAO TRASEIRA

T114/R124 P-94

0600081 /1370142
BATENTE DO EIXO DA SUSPENSAO TRASEIRA

G 340 - G 380 - G 420 - G 440 - G 470 - P 114 - P 124 - P 230 - P 250 - P 270 - P 310 - P 340 - P 380 - P 420 - P 94 - R 114 ...

0600125 /275698
BATENTE DA GUIA DE GRAMPO

SÉRIE 3 6X4/8X2/8X4/6X2/4 (1987-1996) ÔNIBUS SÉRIE 4 (1994-2010)/SÉRIES F,K,N (2004)
EXT. 69 X ALT. 68,5MM

0600139 /1324366RH
BATENTE DA MOLA DIANTEIRA (LADO DIREITO)

G 340 - G 380 - G 420 - G 440 ...
ALTURA 100MM

0600140 /132234LH
BATENTE DA MOLA DIANTEIRA (LADO ESQUERDO)

G 340 - G 380 - G 420 - G 440...
ALTURA 100MM

PESSIM TRUCK PARTS

0600201 /423730
BATENTE DO EIXO SUSPENSAO PNEUMATICA TRASEIRA

F 112 - F 113 - K 113 - L 113

0600371 /1370141
BATENTE DO EIXO DA SUSPENSAO TRASEIRA

G 340 - G 380 - G 420 - G 440 - G 470 - P 114 - P 124 - P 230 - P 270 - P 310 - P 340 - P 380 - P 420 - P 94 - R 114 - R 124 - ...

VOLVO

0655062 /1626139
SEPARADOR MOLA PARABOLICA SUSPENSAO TRASEIRA

FH12/FM12/FM9/FH/NH/FM
ALTURA 16,7MM X LARGURA 85MM X COMPRIMENTO 140MM

0655095 /1580214
BATENTE DA MOLA EIXO DIANTEIRO E TRASEIRO

VOLVO: F 10 - F 12 - F 6 - F 6S - F 7 - FH 540 - FL 10 - FL 6 - FMX 540 6X4 - FS 7 - N 10 - N 10BR - N 12 - N 12BR - N 7 - ...

0655100 /1506399
BATENTE DO EIXO SUSPENSAO DIANTEIRA E TRASEIRA

VOLVO: F 10 - F 12 - F 7 - FH - FM - FMX - NL 10 - NL 10AUS - NL 10S - NL 12 - NL 12AUS - NL 12S ONIBUS: B 10M ...

0655105 /1629553
BATENTE DO FEIXE DE MOLA EIXO TRASEIRO

VOLVO: F 10 - F 12 - F 16 - F 7...
ALTURA 150MM

0655118 /1628449
BATENTE DA MOLA EIXO DIANTEIRO

VOLVO: FH - FH 12 - FH 16 - FM - FM 10 - FM 12 - FMX - NH 12 - VM 210 - VM 230 - VM 240 - VM 260 - VM 270 - VM 310 - VM 330

0770062 /
CALÇO FEIXE DA MOLA TRASEIRA

F-250 E DIANT. VOLVO VM

9040380 /351111
CALÇO DE BORRACHA SUSPENSÃO TRASEIRA

FL612/FL615/FL608/FL6/FH/FH 8X4/10X4/FM/FM 8X4/10X4/FH12/...
ALT. 40 X LARG. 61 X COMP. 100,5 MM

FORD

0700152 /6C114002BB
BATENTE DO EIXO TRASEIRO

FORD TRANSIT

0700161 /6C165586AA
CALCO DO FEIXE DA MOLA TRASEIRA

FORD TRANSIT

0700300 /85TU3020A
BATENTE DA SUSPENSAO DIANTEIRA

F-100/F-150/F-1000/F-4000 (ATÉ 92)

0700311 /TGG411111
BATENTE DA MOLA EIXO DIANTEIRO

FORD: 1215 - 1215 CUM. - 1215 FNH - 1217 - 1316 - 1317...

0700315 /BD2T5A636A
BATENTE DO SUPORTE DO CONTRA FEIXE

F-4000

0700316 /E8TZ5A978A
BATENTE DO SUPORTE DO CONTRA FEIXE

F-4000 MODERNA

0700438 /
BATENTE SUPERIOR DA BANDEJA SUSPENSAO DIANTEIRA

FORD RANGER (2012/...)

0700439 /
BATENTE DA MOLA SUSPENSAO TRASEIRA

FORD RANGER (2012/...)

0555245 /TAP411111
BATENTE EIXO DA SUSPENSAO DIANTEIRA

CARGO 712/814/815/815E/815S/815MU/915 - NOVO CARGO 816/1119
ALT. 90MM

0770050 /
REPARO COMPLETO FEIXE DA MOLA TRASEIRA

F-1000

0770053 /
CALÇO RETANGULAR FEIXE DE MOLA

FORD / VW
LARG. 60 X COMP. 75 X ESP. 2MM

0770055 /
CALCO DO FEIXE DA MOLA TRASEIRA RANGER

RANGER

0770058 /TAR.411.283-A
CALCO DO FEIXE DE MOLA DIANTEIRA

VW / FORD
LARG. 60 X COMP. 95 X ESP. 5MM

0770062 /
CALÇO FEIXE DA MOLA TRASEIRA

F-250 E DIANT. VOLVO VM

0770064 /
REPARO COMPLETO FEIXE DA MOLA TRASEIRA

F-250

CHEVROLET

0756257 /93226549
BATENTE DA MOLA TRASEIRA

S-10 (.../2011)

0756258 /97946549
BATENTE FEIXE MOLA TRASEIRO

S-10 (2012/...)

0756260 /JH361357
BATENTEDA PONTA DA MOLA TRASEIRA S10 2012/...

S10 2012/...
ALTURA 62MM

0756278 /
BATENTE DA BANDEJA SUPERIOR SUSPENSAO DIANTEIRA

S-10 (2012/...)

0770030 /
REPARO COMPLETO FEIXE DE MOLA TRASEIRO

D-20

0770035 /
REPARO COMPLETO FEIXE DA MOLA TRASEIRA

S-10

0770036 /
SUPORTE DO REPARO FEIXE MOLAS S10

S-10 / BLAZER

0770040 /
REPARO COMPLETO FEIXE DA MOLA TRASEIRA

BLAZER

0770045 /
REPARO COMPLETO FEIXE DA MOLA TRASEIRA

SILVERADO

PESSIM TRUCK PARTS

0770054 /
CALCO FEIXE DE MOLA TRASEIRA
D-20 / SILVERADO

0770059 /
CALCO FEIXE DE MOLA TRASEIRA
BLAIZER (2000/...)
LARG. 45 X COMP. 56 X ESP. 8MM

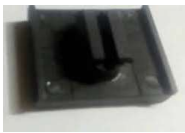

0770060 /
CALCO FEIXE DE MOLA TRASEIRO
S-10 / BLAZER

0770061 /
CALCO FEIXE DE MOLA TRASEIRA (TRAVA GOTA)
S-10 (2000 / 2001)
LARG. 45 X COMP. 60 X ESP. 11MM

0770063 /
CALCO FEIXE DA MOLA TRASEIRA (TRAVA OVAL)
S-10 (2002 / ...)
LARG. 45 X COMP. 60 X ESP. 11MM

0770081 /
PLAQUETA DO KIT
S-10

0770084 /
CALCO FEIXE DA MOLA TRASEIRA
S-10 MODERNA / NISSAN FRONTIER

NISSAN

0770084 /
CALCO FEIXE DA MOLA TRASEIRA
S-10 MODERNA / NISSAN FRONTIER

TOYOTA

0770082 /
CALCO FEIXE DE MOLA TRASEIRA
HILUX

0800080 /4830498001
BATENTE DO CHASSI EIXO DIANTEIRO
TOYOTA BANDEIRANTE

0800085 /4830698001
BATENTE DA SUSPENSÃO TRASEIRA
TOYOTA BANDEIRANTE

0800298 /4830504020
BATENTE DA BANDEJA SUPERIOR SUSPENSAO DIANTEIRA
HILUX 2.8 4X2 / 4X4

0800300 /4830435170
BATENTE DA BANDEJA INFERIOR (MAIOR)
TOYOTA HILUX 4X4

0800302 /4830435120
BATENTE DA SUSPENSÃO DIANTEIRA (MENOR)
HILUX 2.8 4X4 (ATÉ 2000)

0800320 /483060K010
BATENTE DO FEIXE DE MOLA TRASEIRO
HILUX (2005/...)

0800322 /4830635190
BATENTE DO FEIXE DA MOLA TRASEIRA
HILUX (2001 / 2004)

ASIA / EFFA / HYUNDAI

0850095 /
BATENTE DA MOLA TRASEIRA
TOPIC

0852047 /AA70A34125
BATENTE DA BANDEJA INFERIOR
TOPIC / BESTA

0852088 /
BATENTE DA BANDEIJA INFERIOR
TOPIC JIN-BEI

0852524 /2900060A1
BATENTE DO FEIXE DE MOLA TRASEIRO
EFFA JMC N601 N900

0853030 /
CALCO DA MOLA
TOPIC / H-100
LARG. 76 X COMP. 117MM

0853066 /5526044151
BATENTE DO FEIXE MOLA TRASEIRO
HR VUC (2005/...)

0853067 /5456043150
BATENTE INFERIOR DA BANDEJA DIANTEIRA
HR VUC (2005/...)

9040424 /
BATENTE DO EIXO TRASEIRO
KIA BONGO 2.5 2011

9040426 /0S08334121A
BATENTE SUPERIOR DA BANDEJA
KIA BONGO K2700
DIAM. 40 X ALT. 57MM

9040427 /H06BT123
BATENTE SUPERIOR DA BANDEJA
KIA BONGO K2500 / HR 2.5 / H100
DIAM. 52 X ALT. 45MM

FIAT

0770010 /
REPARO COMPLETO FEIXE DE MOLA
UNO / PREMIO (84 À 88)

0770025 /
REPARO COMPLETO FEIXE DE MOLA
PANORAMA / FIORINO

0770086 /93256757
CALCO FEIXE DE MOLA TRASEIRO (2 MOLAS)
DUCATO / BOXER E JUMPER
DIAT. 70 X DIAT. TRV. 20MM

0770200 /
FITA DO REPARO FEIXE MOLA (MAIOR)
FIORINO/PANORAMA

0770205 /
FITA DO REPARO FEIXE DE MOLA (MEDIO)
FIORINO/PANORAMA

0770210 /
FITA DO REPARO FEIXE DE MOLA (MENOR)
FIORINO/PANORAMA

PESSIM TRUCK PARTS

0770215 /
FITA DO REPARO FEIXE DE MOLA (MAIOR)
UNO/PREMIO (84 À 88)

0770220 /
FITA DO REPARO FEIXE DE MOLA (MENOR)
UNO/PREMIO (84 À 88)

0770225 /
FITA DO REPARO FEIXE DE MOLA (MAIOR)
UNO/PREMIO (89/...)

0770230 /
FITA DO REPARO FEIXE DE MOLA (MENOR)
UNO/PREMIO (89/...)

0770235 /
FITA DO REPARO FEIXE DE MOLA (MENOR)
ELBA (86/...)

0770240 /
FITA DO REPARO FEIXE DE MOLA (MEDIA)
ELBA (86/...)

0770245 /
FITA DO REPARO FEIXE DE MOLA (MAIOR)
ELBA (86/...)

0770100 /
ABRAÇADEIRA DO REPARO FEIXE DE MOLA (MENOR C/CANALETA)
UNO / UNO 1.5 / PREMIO

0770105 /
ABRAÇADEIRA DO REPARO FEIXE DE MOLA (RETA)
FIORINO/ELBA/PANORAMA

0770110 /
ABRAÇADEIRA DO REPARO FEIXE DE MOLA (MAIOR C/CANALETA)
FIORINO/ELBA/PANORAMA

0770150 /
ABRAÇADEIRA DO REPARO FEIXE DE MOLA (PLASTICA) MAIOR
FIORINO / PANORAMA / ELBA

0770155 /
ABRAÇADEIRA DO REPARO FEIXE DE MOLA (PLASTICA) MENOR
UNO / UNO 1.5 / PREMIO

0770160 /
ABRAÇADEIRA DO REPARO FEIXE DE MOLA (PLASTICA) RETA
FIORINO/PANORAMA/ELBA

0855060 /1311858080
BATENTEDA MOLA TRASEIRA
DUCATO (98/...)

0855086 /4191524
BATENTE DE APOIO DA MOLA TRASEIRA
FIORINO FURGÃO (88/93)

0855087 /
SUPORTE CENTRAL MOLA TRASEIRA
FIAT

0855103 /1313381080
BATENTE DA MOLA DIANTEIRA
DUCATO (98/...)

0855105 /46804120
BATENTE DA SUSPENSAO DIANTEIRA (BORRACHA)
DOBLO

0855107 /46817717
BATENTE DA SUSPENSAO TRASEIRA (BORRACHA)

DOBLO (2002/...) / FIORINO (2012/...)

0855116 /46538993
BATENTE MENOR SUSPENSAO TRASEIRA (BORRACHA)

FIAT STRADA (2008/...)
ALT. 115MM

0855118 /7527870
BATENTE DA SUPENSAO TRASEIRA (BORRACHA)

FIORINO (.../96)

0855120 /51802223
BATENTE MAIOR DA SUSPENSAO TRASEIRA (BORRACHA)

FIAT STRADA (2008/...)
ALT. 140MM

0855138 /1362685080
CALCO DA MOLA DA DUCATO

DUCATO 2018

0855148 /53186778
BATENTE DO AMORTECEDOR DIANTEIRO DUCATO

DUCATO 2018/...

0855149 /1351266080
BATENTE DA MOLA TRASEIRA DUCATO

DUCATO 2018

IVECO

0855220 /41006350
BATENTE DA MOLA SUSPENSAO

EUROTECH/STRALIS

0855225 /4604676
BATENTE DA SUSPENSAO

IVECO DAILY / MICRO ONIBUS CITY CLASS

0855227 /98461032
BATENTE DA MOLA TRASEIRA

CURSOR / TECTOR / EUROCARGO

0855229 /
BATENTE DO EIXO SUSPENSAO DIANTEIRA

EUROTECH/EUROCARGO
ROSCA M12

0855230 /93803299
BATENTE SUPERIOR DA SUSPENSAO DIANTEIRA

DAILY 3510/3512/4910/4912/6012

0855232 /93807567
BATENTE INFERIOR DA SUSPENSAO DIANTEIRA

DAILY 3510/3512/4910/4912/6012

0855244 /42088284
BATENTE DA SUSPENSAO DIANTEIRA

STRALIS/NOVO STRALIS/NOVO TRAKKER/EUROTECH

0855274 /93803992
BATENTE DA SUSPENSAO MOLA TRASEIRA

DAILY/NOVA DAILY/ONIBUS

0855276 /93800197
BATENTE DA SUSPENSAO MOLA TRASEIRA

DAILY / NOVA DAILY

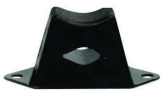

0855286 /4714376
BATENTE DA SUSPENSAO TRASEIRA

STRALLIS / TECTOR / EUROCARGO

PESSIM TRUCK PARTS

0855290 /2492103
BATENTE DA MOLA SUSPENSAO

TRAKKER / STRALLIS

9040089 /5801563630
COXIM INFERIOR LATERAL TRAVESSA DIANTEIRO

NOVA DAILY MY APÓS 2019/NOVA DAILY CITY 2.3 16V APÓS 2018

9040090 /5801563634
COXIM INFERIOR LATERAL TRAVESSA DIANTEIRA

DAILY 2.3 16V 30S13 CITY EURO 5 APÓS 2018/NOVA DAILY MY 2.3 16V 30-130 CITY EURO 5 APÓS 2019

9040091 /5801563606
COXIM SUPERIOR LATERAL TRAVESSA DIANTEIRA

DAILY 2.3 16V 30S13 CITY EURO 5 APÓS 2018/NOVA DAILY MY 2.3 16V 30-130 CITY EURO 5 APÓS 2019

AGRALE / VOLARE

0770080 /
CALCO FEIXE DE MOLA

VOLARE
LARG. 59 X COMP. 59 X ESP. 1,5MM

0856073 /
CALCO DA PONTA DA MOLA DIANTEIRA E TRASEIRA (BORRACHA)

MICRO ONIBUS VOLARE E CAMINHAO E ONIBUS VW

0856082 /6,00101E+12
BATENTE DO FEIXE DA MOLA DIANTEIRA E TRASEIRA

VOLARE A5/A6/A8/W8

MITSUBISHI

0860060 /MB111253
BATENTE DA MOLA TRASEIRA

L-200 4X4 (95/06) / L-200 SAVANA QUADRADA

0860062 /MB109688
BATENTE SUPERIOR DA BANDEJA DIANTEIRA

L-200 4X4 (95/06) / L-200 SAVANA QUADRADA

0860076 /MB185978
BATENTE DA SUSPENSAO DIANTEIRA

L-200 / L-200 SPORT / SAVANA / PAJERO

0860090 /
BATENTE DA MOLA

L200 TRITON
ALT. 96 MM

RENAULT

0871006 /7701050901
BATENTE DO FEIXE MOLA TRASEIRA

RENAULT MASTER
INT. 35MM

0871024 /7700714835
BATENTE DO AMORTECEDOR DIANTEIRO

RENAULT TRAFIC

0871034 /8200189965
BATENTE DA SUSPENSAO

RENAULT MASTER
INT. 18 X 55 X COMP. 52MM

0871048 /540500011R
BATENTE DO AMORTECEDOR DIANTEIRO

RENAULT MASTER (2005/2013)

SUSPENSÃO

0871052 /8200059855
BATENTE DA SUSPENSAO TRASEIRA

RENAULT MASTER

0871054 /8200189865
BATENTE SUPERIOR DA BANDEJA

RENAULT MASTER 2010/...
INT. 30 X 56 X COMP. 60 MM

0871056 /540500011R
BATENTE INFERIOR AMORTECEDOR DIANTEIRO

MASTER 2.3 (2013/...)
FURO 87 X ALT. 145 MM

0871060 /552402008R
BATENTE DO FEIXE MOLA TRASEIRO

RENAULT MASTER 2013
FURO 90 X ALT. 150 MM

MERCEDES

0501753 /9583250042
MANCAL INFERIOR (REFORÇADO)

AXOR 2640/2831/3340/3344/4140/4144/4844

0501754 /9473251112
MANCAL SUPERIOR

AXOR 2640/2831/3340/3344/4140/4144/4844

0500212 /A0003250485A
BUCHA ARTICULACAO EIXO TANDEN

ACTROS 3331AK/3351AK/3348AK/4140K/4151K/4140AK/4151AK/2640S/2655S/...
INT. 104 X 154 X COMP. 171MM

0501785 /6243250112
MANCAL DO EIXO CENTRAL TANDEM

2635 À 2638

9040948 /
KIT EIXO TANDEM (COMPLETO)

2635 À 2638
AÇO CEMENTADO

9040980 /
CAPA DE AÇO DO MANCAL

MB 2635
AÇO

9040983 /
BUCHA DE AÇO DO MANCAL

MB 2635
AÇO CEMENTADO

5100362 /3893251062
ANEL PISTA BALANÇA TRUCK

MB 2635/2638
189 X 170 X 149,5 X 24,3MM

9040976 /
ARRUELA DE ENCOSTO

MB 2635

5100181 /3893252152
PORCA EIXO TANDEN

MB 2635/2638
M-90 ESQUERDA (AÇO)

5100182 /3899905060
PORCA EIXO TANDEN

MB 2635/2638
M-80 DIREITA (AÇO)

9040977 /
KIT DE VEDAÇÃO DO MANCAL

MB 2635

9040984 /59978447
RETENTOR BALANÇA DO TRUCK (EXTERNO)

MB 2635/2638
INT. 170 X EXT. 190 X 8,5 / 9,5MM

0501786 /3453250012
MANCAL DE EIXO CENTRAL TANDEM

2013 À 2220

9040949 /
KIT EIXO TANDEM 2220 TIPO ORIGINAL (COMPLETO)

2013 À 2220
AÇO CEMENTADO

9040978 /
CAPA DE ACO DO MANCAL

MB 2220
AÇO

9040981 /
BUCHA DE AÇO DO MANCAL

MB 2220
AÇO

PESSIM TRUCK PARTS

5100140 /3529900060
PORCA EIXO TANDEN BALANÇA TRUCK
MB L2013/2213/2219/...
M-65 (AÇO)

9040971 /
ARRUELA DE APERTO
MB 2220

9040972 /
ARRUELA DE ENCOSTO EMBORRACHADA
MB 2220

9040973 /
ARRUELA DE ENCOSTO SEM BORRACHA
MB 2220

5110428 /3223250013
TAMPA CUBO BALANÇA TRUCK
MB 2013 / 2213 / 2220

9040452 /3833250112
MANCAL DO EIXO CENTRAL TANDEM
MB 2318/2314/2325/2414/2418
GGG 40

9040947 /
KIT EIXO TANDEM (COMPLETO) BUCHA AÇO
MB 2318/2314/2325/2414/2418
AÇO CEMENTADO

9040979 /
CAPA DE AÇO DO MANCAL
MB 2325
AÇO

9040982 /
BUCHA DE AÇO DO MANCAL
MB 2325
AÇO

5100361 /3873250162
ANEL PISTA BALANÇA TRUCK
MB 2318/2314/2325/2414/2418
143 X 125 X 94 X 24MM

9040946 /
KIT DE VEDAÇÃO DO MANCAL (PARA ROLAMENTO)
MB 2318/2314/2325/2414/2418

5100180 /3933250052
PORCA EIXO TANDEM BALANÇA TRUCK
MB 2318/2314/2325/2414/2418
M-80 ESQUERDA (AÇO)

5100183 /3899900060
PORCA EIXO TANDEM BALANÇA TRUCK
MB 2318/2314/2325/2414/2418
M-70 DIRENTA (AÇO)

9040974 /
ARRUELA DE ENCOSTO
MB 2325

9040975 /
ARRUELA DE ENCOSTO EMBORRACHADA
MB 2325

9040968 /9473250013
TAMPA DO MANCAL
AXOR 2644/2831/3340/4140

5110424 /3833200084
TAMPA DO MANCAL (FUNDIDO)
2325/2423/2730/3030

0120438 /3893200684
TAMPA DO MANCAL (FUNDIDO)
2635/2638

9040969 /3453207291
CABO AÇO BALANÇA TRUCK TANDEN

MB 2220
620MM

9040970 /3863207291
CABO AÇO BALANÇA TRUCK TANDEN

MB 2325/2423/2730/3030
705MM

9041158 /
SUPORTE FIXO DA BARRA EIXO CENTRAL

MB 2220/2325/2423/2730/3030

9041159 /3813250309
SUPORTE LATERAL DA BARRA

MB 2325/2423/2730/3030

VOLKSWAGEM

0555274 /2RR512385
MANCAL CENTRAL EIXO MORTO VW TRACADO

24220/24250/26220/26260/26300/26310/ (TRAÇADOS) - CARGO MÉDIO/...
INT. 136 X COMP. 144,1MM

0555275 /2RR512160
BUCHA EIXO CENTRAL VW / FORD TRACADO

24220/24250/26220/26260/26300/26310/ (TRAÇADOS) - CARGO MÉDIO/PESADO...
INT. 92,5 X 136,7 X COMP. 144MM

0901313 /2RR512162
TAMPA DO MANCAL CENTRAL SUSPENSÃO 6X4

VW 26260/24250 TODOS TRAÇADOS - FORD 2422 A 5031
4 FUROS

0901319 /2RR512173
JUNTA DA TAMPA DO MANCAL

VW 26260/24250 TODOS TRAÇADOS - FORD 2422 A 5031
4 FUROS

0901128 /3010004230
PORCA DO EIXO MANCAL

VW 26260/24250 TODOS TRAÇADOS - FORD 2422 A 5031
M80

SCANIA

0600170 /1388783
MANCAL EIXO CENTRAL

SÉRIE 3 6X4/8X4 (1987-1996)/ SÉRIE 4 (1994-2008) P114/P124/P94/R124/T124

0600172 /204732
MANCAL EIXO CENTRAL

SÉRIE 3 (1987-1996)/SÉRIE 4 (1994-2008)/111 6X4/112 6X4/ 142 6X4/113 6X4

0600174 /1399489
MANCAL EIXO CENTRAL (REFORCADO)

SÉRIE 4 (1994-2008)/SÉRIES P,G,R,T (2003)/SÉRIES P,G,R,S (2016)
GRAMPO 30MM

9040994 /2239965
MANCAL EIXO CENTRAL (REFORCADO)

SCANIA 114/124 2011 À 2016

9040995 /2624645
MANCAL EIXO CENTRAL

SCANIA G480/G500/G540

9041000 /
KIT EMBUCHAMENTO DO MANCAL

SCANIA 94/114/124

9041001 /
KIT EMBUCHAMENTO DO MANCAL

SCANIA 112/113/142

PESSIM TRUCK PARTS

0600176 /1383063
TAMPA DO MANCAL CENTRAL (REFORÇADO)

SÉRIE 4 (1994-2008)/SÉRIES P,G,R,T (2003)/SÉRIES P,G,R,S (2016)

0600178 /1379697
TAMPA DO MANCAL CENTRAL

SÉRIE 3 6X4/8X4 (1987-1996)/ SÉRIE 4 (1994-2008)

9041003 /2261665
TAMPA DUPLA DO MANCAL

SCANIA 94/114/124/G480/G500/G540

9041004 /1378337
TAMPA DO MANCAL

SCANIA 112/113

9040996 /1343178
PORCA DUPLA EIXO TANDEM

SCANIA 94/114/124

5100753 /1343178
PORCA EIXO TANDEM

SCANIA 94/114/124
M-95 2,0 (AÇO)

9040997 /2458996
PORCA DO EIXO INTERNA

SCANIA G480/G500/G540
SCANIA XT

9040998 /2458994
PORCA EIXO TANDEM

SCANIA G480/G500/G540
ROSCA GROSSA

9040999 /
PORCA DO EIXO INTERNA

SCANIA 94/114/124
ADAPTAÇÃO

0600180 /1754546
BUCHA DO MANCAL CENTRAL

SCANIA 94/114/124/G480/G500/G540

5100743 /204737
ANEL DO EIXO TANDEM COM RASGO (EIXO BOGGIE)

SCANIA 94/114/124/G480/G500/G540

5100802 /1367303
ANEL DESGASTE SUPORTE BOGGIE

SCANIA 94/114/124
MED: 28 X 115,6 X 140 MM

5100741 /1367303
ANEL DE FOLGA DO RENTENTOR EIXO TANDEM

SCANIA 124
(AÇO)

5100742 /204727
ANEL FLANGE MANCAL EIXO TANDEM

SCANIA 112/113
MED: 23 X 110 X 156 X 190,5MM

5100766 /204719
CONE EIXO TANDEM (6X4)

SCANIA 111/112/142
MED: 25,5 X 107 X 110 X 123 MM

4100731 /204723
ARRUELA TRAVA CUBO EIXO TANDEM (REDUZIDO)

SCANIA 112/113

VOLVO

0655049 /20442252
BUCHA DO MANCAL CENTRAL ARTICULACAO EIXO TANDEN

VOLVO: F 12 - F 16 - FH 12 - FH 16 - FL 6 - FM - FM 12 - FM 13 - FM 16 - FM 9 - FMX - ...
INT. 81 X EXT. 154 X ALT. 72MM

0655159 /21363702
CONE DA BUCHA CÔNICA DO EIXO CENTRAL

FH12/FM9/12/FH400 - 610 SÉRIES/FM300 - 500 SÉRIES/F10/F12/F16/FH/FH12/VM310 ...
FURO 24,5 X INT. 81 X COMP. 67,5MM

0655394 /20429274/2759
MANCAL DO EIXO CENTRAL TANDEM

VOLVO VM 260/310

0655395 /21087257/2052248
MANCAL DO EIXO CENTRAL TANDEM

VOLVO FH/FM

9041014 /3962856
MANCAL DO EIXO CENTRAL TANDEM

VOLVO NL-10/NL-12

9041016 /
KIT DE EMBUCHAMENTO DO MANCAL

VOLVO NL-10/NL-12

9041015 /1613339
PORCA DO EIXO TANDEM

VOLVO NL-10/NL-12

MERCEDES

0500600 /3529900337
TRAVA PINO MOLA
1113/1313/...

0500635 /3523220530
PINO DA MOLA DIANTEIRA (COMUM)
1113/1313/1513/1519/2013/2213/...
M25 X 128MM

0500640 /3523220530
PINO MOLA DIANTEIRA (CEMENTADO)
1113/1313/1513/1519/2013/2213/...
M25 X 128MM

0500650 /3423220030
PINO MOLA DIANTEIRA TRAVA LADO OPOSTO (COMUM)
1113/1313/1513/1519/2013/2213/...
M25 X 128MM

0500655 /3423220030
PINO MOLA DIANTEIRA TRAVA LADO OPOSTO (CEMENTADO)
1113/1313/1513/1519/2013/2213/...
M25 X 128MM

0500660 /3503227030
PINO MOLA DIANEIRA TRAVA LADO OPOSTO (COMUM)
1519/1924/1932/1933 CAVALO MECANICO
M25 X 140MM

0500665 /3503227030
PINO MOLA DIANTEIRA TRAVA LADO OPOSTO (CEMENTADO)
1519/1924/1932/1933/ CAVALO MECANICO
M25 X 140MM

0500670 /3503227130
PINO MOLA DIANTEIRA (COMUM)
1924/1932
M25 X 140MM

0500675 /3503227130
PINO MOLA DIANEIRA (CEMENTADO)
1924/1932
M25 X 140MM

0500680 /
PARAF. JUMELO DIANTEIRO E TRASEIRO
709/912
M12 X 120MM 10.9

0500685 /3083200070
PINO SUPORTE DIANTEIRO C/ LUBRIFICACAO
608D
M30 X 163MM

0500690 /
PINO SUPORTE DIANTEIRO P/ DIANTEIRA
709/912
M30 X 165MM

0500700 /3103200275
PINO SUPORTE TRASEIRO
608D
M30 X 134MM

0500705 /
PINO SUPORTE TRASEIRO C/ LUBRIFICACAO
709/912
M36 X 140MM

0500715 /3083250022
PINO MOLA TRASEIRA (COMUM)
608D
M25 X 117MM

0500730 /3523250530
PINO MOLA TRASEIRA (COMUM)
1113/1313/1513/1519/2013/2213
M30 X 140MM

0500735 /3523250530
PINO MOLA TRASEIRA (CEMENTADO)
1113/1313/1513/1519/2013/2213/...
M30 X 140MM

PESSIM TRUCK PARTS

0500740 /3893250230
PINO MOLA TRASEIRA (COMUM)
1519/1924/1932/1933 CAVALO MECANICO
M30 X 150MM

0500745 /3893250230
PINO MOLA TRASEIRA (CEMENTADO) 1519/...
1519/1924/1932/1933 CAVALO MECANICO
M30 X 150MM

0500760 /3893250230
PINO MOLA TRASEIRA LONGO (COMUM)
1924 A 1941
M30 X 165MM

0500765 /3893250230
PINO MOLA TRASEIRA LONGO (CEMENTADO) 1924/...
1924 A 1941
M30 X 165MM

0500775 /3643250030
PINO MOLA TRASEIRA
O.370 / O.371

0500776 /N910105018033
PINO DO JUMELO DIANTEIRO M18X140 FLG.
ATEGO TDS
M18 X 140MM MB AÇO 10.9

0500777 /N308765024014
PINO DO JUMELO DIANTEIRO E TIRANTE SUSPENSAO
AXOR E CARRETAS NOMA
M24 X 150MM MB 10.9

9041157 /
PINO DO SUPORTE P/DIANTEIRA
AXOR
M24 X 180MM MB 10.9

0500778 /000.000.692
PINO DA MOLA TRASEIRA P/ DIANTEIRA
ATEGO 1418/1518/1718
M22 X 180MM MB 10.9

0500779 /308765022008
PINO DA MOLA TRASEIRA P/ TRASEIRA
ATEGO 1418/1518/1718
M22 X 140MM MB 10.9

0500781 /
PARAFUSO ALLEN FIX. SUPORTE DESLIZANTE (50.1718)
2635/1638
M20 X 210MM MB 12.9

0500782 /N910105018033
PINO DO JUMELO DIANTEIRO (M18 X 160MM)
ATEGO
M18 X 160MM MB 10.9 (FLG.)

5111124 /N000000005732
PARAFUSO FIX. PLACA DE APOIO EIXO TRASEIRO
ACTROS2631/2648/2655/3331/...
AXOR625K/B/2628K/B/2825/...
M20 X 280MM MB

5111126 /N000000005429
PARAFUSO FIX. ASSENTO MOLA EIXO TRASEIRO
AXOR 2625/2628/2825/2826/...
M20 X 315MM MB

5111127 /N000000005513
PARAFUSO FIX. BATENTE DA MOLA TRASEIRA
ACTROS 2621/2644/2631/2648/3331/3360/...
M14 X 160MM MB

5111128 /A0149901001
PARAFUSO FIX. REPARO CENTRAL HASTE Y EIXO TRASEIRO
AXOR 2628K/B/2825/2826KB/2831K/B/6X4/ 2825BK/2826/2828BK/2831/3131 6X4/3340/ ...
M24 X 120MM MB (10.9)

5111130 /N910105018022
PARAFUSO FIX. PONTA HASTE EM V EIXO TRASEIRO
ACTROS 1831LS/1846LS/1865LS/1848LS/2531LS/ 2555LS/3231K/3248K/4140K/4151K/4148K/...
M18 X 50MM MB (10.9)

5111131 /A002990853
PARAFUSO FIX. REPARO CENTRAL HASTE EM V EIXO TRASEIRO
ACTROS 3331B/3348B/4140B/4148B/4140K 8X4/4844K
8X4/3563/3331K/3351K/3348K/ 3331AK/...
M24 X 98MM MB (10.9)

SUSPENSÃO

5111133 /N000000005494
PARAFUSO FIX. REPARO CENTRAL HASTE EM V EIXO TRASEIRO

ACTROS 2631/2648/2655/3331/3360/... - AXOR 2036/2536/...
M24 X 89,5MM MB (10.9)

5111135 /N910105018029
PARAFUSO FIX. PONTA HASTE EM V EIXO TRASEIRO

ACTROS 1831/1848/1855/1860/... - AXOR 2536/2541/...
M18 X 100MM MB (10.9)

5111137 /A0069908504
PARAFUSO FIX. REPARO CENTRAL HASTE EM V EIXO TRASEIRO

ACTROS 2631/2648/2655/3331/3360/... - AXOR 2036/2536/...
M24 X 100MM MB (10.9) R.I

5111139 /N000000003081
PARAFUSO FIX. DO BRAÇO DE GUIA INFERIOR EIXO TRASEIRO

MB L2638/LK2638/LS2638/... ATEGO 2730/3331/3355/...
M20 X 240MM MB (10.9)

5111141 /N000000005729
PARAFUSO FIX. DA BARRA DE REAÇÃO INFERIOR

CAMINHÕES MB L2638/LK2638/LS2638/ L2635/ 6X4/54/LK2635/6X4/40/ LS2635/6X4/40/AXOR 2536S/2540S/2641/
M20 X 100MM MB (10.9)

5111143 /N910105020035
PARAFUSO FIX. DA BARRA DE REAÇÃO EIXO TRASEIRO

ACTROS 2631/2648/2655/3331/3360/3355 /3331A/ 3348A/3241/3248/4141/2640S/26 55S/3331S/
M20 X 260MM MB (10.9)

5111145 /N000000005725
PARAFUSO FIX. PONTA HASTE EM V EIXO TRASEIRO

ACTROS 1831L/1848L/1855L/1860 L/1832L/1844L/2531/2555/2532L/ 2555L/2560L/2548L/2531L/
M18 X 90MM MB (10.9)

5111148 /3599900001
PARAFUSO ALLEN PASSANTE SUPORTE DESLIZANTE

L/LK/LS 2635/2636 L/LK/LS 2638
M20 X 250MM MA

5111160 /6912016009
PARAFUSO APOIO MOLA SUPORTE 3º EIXO TRASEIRO

L 2013 L/LK 2213/2216/2219 LB2216/2219
M16 X 150MM MB (ALLEN)

5111174 /000960018073
PARAFUSO SUPORTE MOLA 3º EIXO CHASSIS

L 2013 L/LK 2213/2216/2219 LB2216/2219
M18 X 140MM MB

9040989 /
PINO TRAVA DO JUMELO

ACTROS 2651/LS 2018/2019/2020/41604844 - AXOR 4148

9040991 /
ANEL FERRADURA TRAVA JUMELO

ACTROS 2651/LS 2018/2019/2020/41604844 - AXOR 4148

VOLKSWAGEM

0202170 /
PINO DO JUMELO DIANTEIRO E TRASEIRO

VW 6.90/7.90/7.100/7.120/8.100/8.120/...
M16 X 130MM MB 8.8

0202172 /
PINO DO JUMELO DIANTEIRO

VW 11130/11140/11160/12140/13130/...
M16 X 150MM MB 8.8

0202323 /
PINO DO JUMELO DIANTEIRO

VW 11130 À 15190
3/6 X 6" NF G.5

0280274 /
PINO DO JUMELO DIANTEIRO E TRASEIRO

VW 6.90/7.90/7.100/7.120/8.100/8.120/...
M16 X 130MM MB 10.9

0280276 /
PINO DO JUMELO DIANTEIRO

VW 11130/11140/11160/12140/13130/...
M16 X 150MM MB 10.9

PESSIM TRUCK PARTS

0214187 /
PORCA PARA PINO VW

VW TODOS
3/4 NF (PARLOCK)

0214212 /
PORCA PARA PINO VW

VW TODOS
M16 MB (PARLOCK)

0700645 /E4TH5A314A
PINO DA MOLA DIANT. P/DIANT. E TRAS. (CURTO) CEMENTADO

VOLKS BUS
1" X 151MM (CEMENTADO)

0700655 /E4TH5A314BA
PINO DA MOLA DIANT. P/DIANT. E TRAS. (LONGO) CEMENTADO

VOLKS BUS
1" X 171MM (CEMENTADO)

0700695 /
PINO DA MOLA TRASEIRA TENSORA ADAPTACAO

VW 11130/13130/...
ROSCA 1 UNS X CORPO 1.1/4 X COMP. 152MM

0700700 /BC2T5969A
PINO DO SUPORTE TRASEIRO (RESALTO)

VW 11130/13130/...
3/4 X COMP. 127MM

0700715 /D0HA5780E
PINO DA MOLA TRASEIRA TENSORA (COMUM)

VW
1.1/4 X COMP. 127MM (COMUM)

0700720 /E5HT5780E
PINO DA MOLA TRASEIRA TENSORA (ADAPTACAO)

VOLKS BUS
ROSCA 1" UNS X CORPO 1.1/4 X COMP. 162MM

SCANIA

0600025 /335145
PINO DA MOLA DIANTEIRA (CEMENTADO)

SC L75/L76/110/111
ROSCA M28X4,0

0600030 /355.147
PINO DA MOLA TRASEIRA (CEMENTADO)

SC L75/L76/110/111
ROSCA M36X4,0

0600035 /202333
PINO DA MOLA TRASEIRA 4" (CEMENTADO)

SC LK 140/141

0600036 /
PINO DA MOLA PARABOLICA TRAS. P/DIANT. (CEMENTADO)

SC LK 124/360 - SERIE 4
ROSCA M36X4,0

0600037 /1394816
PINO DA MOLA TENSORA SUSPENSAO PNEUMATICA SCANIA

SÉRIE 3 - SÉRIE 4 - SÉRIES P,G,R,T (2003) - SÉRIES P,G,R,S (2016) - SCANIA SUECO/...
1.1/8 NC X COMP. 224 MM X COMP. TOTAL 245 MM

0600038 /
PINO DA MOLA TENSORA SUSPENSAO SCANIA

SÉRIE 3 - SÉRIE 4 - SÉRIES P,G,R,T (2003) - SÉRIES P,G,R,S (2016) - SCANIA SUECO/ ...
1.1/8 NC X COMP. 250 MM X COMP TOTAL 270 MM

9040243 /1548054
PINO SUSPENSAO PNEUMATICA SCANIA

SCANIA SUECO SÉRIE 3 - SÉRIE 4 (1994-2008) SÉRIES P,G,R,T
M30 X 3,5 X COMP. CORPO 225 MM

9040244 /
KIT PINO SUSPENSÃO PNEUMATICA

SCANIA SUECO SÉRIE 3 (1987-1996) 6X2/4/4X2/6X4/6X2/8X2/ SÉRIE 4 (1994-2008) SÉRIES P,G,R,T

9040518 /2290957
PINO JUMELO E MOLA SUSPENSÃO DIANTEIRA C/GRAXEIRA

SCANIA P, G, R / NTG FORA DE ESTRADA
M24 3,0 X 171MM

0600115 /182929
ANEL VEDACAO DO PINO SUSPENSAO DIANTEIRA
SÉRIE 3 ...
INT. 23 X EXT. 34 X 5,5MM

0600120 /192931
ANEL VEDACAO DO PINO SUSPENSAO TRASEIRA
SÉRIE 3 4X2/4X4...
INT. 31 X EXT. 43,5 X 6,2MM

0600204 /1367370/1117830
KIT ARRUELA DO PINO SUSPENSAO PNEUMATICA
SÉRIE 3 (1987-1996) 4X2/6X2/4/6X4/6X2/ SÉRIE 4...
INT. 30,5 X EXT. 107 X ESPES. 15MM

VOLVO

0655015 /339365
PINO DA MOLA DIANTEIRA E TRASEIRA (CEMENTADO)
N10/NL10/N12/NL12
M 35 X 38 X 168MM

0655020 /310948
PINO DA MOLA DIANTEIRA E TRASEIRA (CEMENTADO)
ONIBUS B58E / B10M
M 35 X 194MM (ROSCA PONTA M20X2,5)

0655021 /21369959
PARAFUSO DO JUMELO (COM LUBRIFICAÇÃO)
VOLVO FH CANAVIEIRO / VM
M24X3,0 X 170MM COM FURO

0655026 /8126705
PINO DA MOLA DIANTEIRA E TRASEIRA (CEMENTADO)
FH12 / NH12
M35 X 38 X 170MM

0655028 /3173819
PINO DA MOLA TRASEIRA
VOLVO: FH/NH/FM
M24X3,0 X COMP. 207,5

0655029 /20427987
PINO DA MOLA DIANTEIRA P/ DIANTEIRA
GLOBETROTTER CHINEIZINHO
M33 X 30 X 200MM

0655030 /20883938
PINO DO JUMELO DIANTEIRO E TRASEIRO
VOLVO FM/FH
M20X2,5 X 152MM (AÇO 10.9)

0655031 /20467715
PINO DO JUMELO
VOLVO: FM/FH
M20X2,5 X 222MM

9040519 /21838765
PINO DA MOLA E SUPORTE SUSP. DIANTEIRA P/TRASEIRA
VOLVO FH/FM/FMX
M24 3,0 X 140MM

0655065 /20794342
CASTANHA DO PINO MOLA SUPORTE DIANTEIRO P/DIANTEIRA
VOLVO: FH/FM 2006 EM DIANTE
ROSCA M20 X 2,5

9040455 /996844
PARAFUSO FIX. BUCHA CÔNICA EIXO CENTRAL
VM310 TRAÇADO / FH16
470/520/550/610/FL6
M24-2,0 X 260MM

9040456 /993909
PARAFUSO FIX. HASTE DE REAÇÃO SUSP. TRASEIRA
VM310 TRAÇADO / FH16
470/520/550/610/FL6
M16-2,0 X 100MM MA (10.9)

FORD

0700605 /BB9C5465
PINO DA MOLA TRASEIRA P/ DIANTEIRA
F-100 (57 À 71)
ROSCA 1/2 NF X CORPO 5/8 X COMP. 95MM

PESSIM TRUCK PARTS

0700610 /21T5465L
PINO DA MOLA DIANTEIRA
F-350/F-600 (42 À 71) E AGRALE
ROSCA 5/8 NF X CORPO 3/4 X COMP. 104MM

0700615 /C5TA5A341A
PINO DO SUPORTE DIANTEIRO P/ DIANTEIRA DO DESLIZANTE
F-600/F-700/F-750/F-900
1/2 X COMP. 120MM

0700620 /C5TA5A314A
PINO DA MOLA DIANTEIRA P/ TRASEIRA
F-600/F-700/F-750/F-900
ROSCA 3/4 NF X CORPO 3/4 X COMP. 136MM

0700625 /C5TA5A314A
PINO DO SUPORTE DIANT. P/ TRASEIRA TRAVA LADO GRAXEIRA
F-600/F-750/F-13000 À 21000 E CURTO SAPÃO
3/4 X COMP. 104MM

0700640 /E4TH5A314A
PINO DA MOLA DIANT. P/DIANT. E TRASEIRA (CURTO) COMUM
FORD CARGO 1622/1730/2422/3530/4030...
1" X COMP. 151 (COMUM)

0700645 /E4TH5A314A
PINO DA MOLA DIANT. P/DIANT. E TRAS. (CURTO) CEMENTADO
FORD CARGO 1622/1730/2422/3530/4030...
1" X 151MM (CEMENTADO)

0700650 /E4TH5A314BA
PINO DA MOLA DIANTEIRA P/ DIANTEIRA E TRASEIRA (LONGO) COMUM
FORD CARGO 1622/1730/2422/3530/4030...
1" X COMP. 171MM (COMUM)

0700655 /E4TH5A314BA
PINO DA MOLA DIANT. P/DIANT. E TRAS. (LONGO) CEMENTADO
FORD CARGO 1622/1730/2422/3530/4030...
1" X COMP. 171MM (CEMENTADO)

0202296 /BC8C37966858
PARAFUSO MOLA TRASEIRA P/ TRASEIRA
F100/F1000/F2000
9/16 X 4.1/2 NF (AÇO G.5)

0700665 /BB9C5780
PINO DA MOLA TRASEIRA TRAVA LODO OPOSTO
F-350 (ATÉ 72)
3/4 X COMP. 95MM

0700670 /BD2Y5780
PINO DA MOLA TRASEIRA TRAVA DO LADO OPOSTO
F-350 (72 À 81) F-2000
3/4 X COMP. 104MM

0700680 /B7T5780A
PINO DA MOLA TRASEIRA (COMUM)
F-4000
1" X COMP. 109MM (COMUM)

0700685 /B7T5780A
PINO DA MOLA TRASEIRA (CEMENTADO)
F-4000
1" X COMP. 109MM (CEMENTADO)

0700690 /C2TZ5780A
PINO DA MOLA TRASEIRA TENSORA
F-600 AVARENTÃO F-700/F-750/F-900
1.1/4 X COMP. 119MM

0700695 /
PINO DA MOLA TRASEIRA TENSORA ADAPTACAO
F-600 AVARENTÃO F-700/F-750/F-900
ROSCA 1 UNS X CORPO 1.1/4 X COMP. 152MM

0700700 /BC2T5969A
PINO DO SUPORTE TRASEIRO (RESALTO)
F-600/F-700/F-750/F-900
3/4 X COMP. 127MM

0700715 /D0HA5780E
PINO DA MOLA TRASEIRA TENSORA (COMUM)
FORD CARGO
1.1/4 X COMP. 127MM (COMUM)

0700716 /D0HA5780E
PINO DA MOLA TRASEIRA TENSORA (CEMENTADO)
FORD CARGO
1.1/4 X COMP. 127MM (CEMENTADO)

0700720 /E5HT5780E
PINO DA MOLA TRASEIRA TENSORA (ADAPTACAO)
FORD CARGO
ROSCA 1" UNS X CORPO 1.1/4 X COMP. 162MM

0202363 /
PARAFUSO TRAVA DO PINO MOLA
F4000
7/16 X 2.1/2 UNC (AÇO G.5)

0700756 /
PINO DA MOLA DIANTEIRA
F-14000 PIT BULL
1.1/4 X COMP. 169MM

CHEVROLET

0756305 /7326855
TRAVA DO PINO DA MOLA
C-60/D-60/D-70/D-11000/D-13000
7/16 X COMP. 61MM

0202295 /455101
PARAFUSO OLHO DA MOLA TRASEIRA
C-10/C-14/D-10
9/16 X 4" UNF (AÇO G.5)

0756310 /7326776
PINO DO JUMELO "U" SUSPENSÃO DIANTEIRA
D-60/D-70 E TOYOTA
ROSCA 3/4 X ESP. 7/8 X COMP. 123MM

0756325 /7326776
PINO DA MOLA E ALGEMA DIANTEIRA P/DIANTEIRA
D-60/D-70/DETROIT
ROSCA 9/16 X ESP. 7/8 X COMP. 110MM

0756320 /37113064
PINO MOLA DIANTEIRA LONGO
CAMINHÃO BRASIL
11/16 X 115MM

0756335 /3656669C
PINO DA MOLA DIANTEIRA E TRASEIRA (CURTO)
D-60/D-70
7/8 X COMP. 110MM

0756340 /3656669L
PINO DO SUPORTE DIANTEIRO P/ TRASEIRA (LONGO)
D-60/D-70
7/8 X COMP. 115MM

0756345 /3653669
PINO DA MOLA DIANTEIRA P/ TRASEIRA (ADAPTAÇÃO)
D-60/D-70/DETROIT
7/8 X COMP. 138MM

0756350 /7326856
PINO DA MOLA TRASEIRA
D60/70 E CURTO DA ALGEMA D11000/13000
1.1/8 X 116MM

0756355 /7326856L
PINO DO SUPORTE MOLA TRASEIRA (LONGO)
C-60/D-60/D-70 (72 / 77)
1.1/8 X COMP. 122MM

0756370 /9304954
PINO DA MOLA TRASEIRA P/ DIANTEIRA (RESALTO)
D-70/DETROIT/D-11000/D-13000
3/4 X COMP. 120MM

0756380 /94636396
PINO DA MOLA TRASEIRA TENSORA
D-11000/D-13000/D-21000
1.1/2 X COMP. 120MM

PESSIM TRUCK PARTS

0756385 /9303656
PINO MOLA TRASEIRA TENSORA

D-70 / DETROIT
1.1/4 X COMP. 120MM

0700695 /
PINO DA MOLA TRASEIRA TENSORA ADAPTACAO

D-70 / DETROIT
ROSCA 1 UNS X CORPO 1.1/4 X COMP. 152MM

0756395 /94636396
PINO DA MOLA TRASEIRA TENSORA (ADAPTAÇÃO)

D-11000/D-13000/D-21000
1.1/2 X COMP. 152MM

TOYOTA

0800400 /TB48304
PINO DO JUMELO DIANTEIRO

TOYOTA
ROSCA 1/2 NF X COMP. 110 MM

0800405 /TB48331
PINO DO JUMELO TRASEIRO

TOYOTA
ROSCA 5/8 NF X COMP. 126 MM

0800410 /4840898003
PINO DO JUMELO DIANTEIRO E TRASEIRO

TOYOTA MODERNA
ROSCA 1/2 X CORPO 18 X COMP. 118MM

0756310 /7326776
PINO DO JUMELO "U" SUSPENSÃO DIANTEIRA

D-60/D-70 E TOYOTA
ROSCA 3/4 X ESP. 7/8 X COMP. 123MM

IVECO

0855183 /503346665
PARAFUSO DO JUMELO SUSPENSÃO DIANTEIRA P/TRASEIRA

IVECO STRAL
M20 X 1,5 X 160MM (FLG)

0855331 /93852284
PARAFUSO DA SUSPENSAO DIANTEIRA E TRASEIRA

IVECO DAILY 70C16
M16 X 1,5 X 120MM (AÇO 10.9)

0855332 /16686434
PARAFUSO DA SUSPENSAO TRASEIRA

VERTIS/EUROCARGO/TECTOR
M20 X 2,5 X 120 MM (AÇO 10.9)

0855333 /16638134
PARAFUSO DA SUSPENSAO DIANTEIRA

VERTIS/EUROCARGO/TECTOR
M20 X 2,5 X 130MM (AÇO 10.9)

0855334 /16638234
PARAFUSO DA SUSPENSÃO DIANTEIRA/TRASEIRA

EUROCARGO/TECTOR/CURSOR
M20 X 2,5 X 150MM (AÇO 10.9)

0855335 /16638534
PARAFUSO DA SUSPENSAO TRASEIRA/DIANTEIRA

EUROCARGO/TECTOR/CURSOR
M20 X 2,5 X 180 MM (AÇO 10.9)

0855336 /8161191
PARAFUSO DA SUSPENSAO DIANTEIRA

STRALIS/EUROTECH/EUROTRAKKER
M20 X 1,5 X 145MM (AÇO)

0855337 /8161192
PARAFUSO DA SUSPENSAO TRASEIRA/TRASEIRA

STRALIS/EUROTECH/EUROTRAKKER
M20 X 1,5 X 155 MM (AÇO)

AGRALE / VOLARE

SUSPENSÃO

0700610 /21T5465L
PINO DA MOLA DIANTEIRA

F-350/F-600 (42 À 71) E AGRALE
ROSCA 5/8 NF X CORPO 3/4 X COMP. 104MM

0857123 /
PINO DO SUPORTE DA MOLA TRASEIRA

VOLARE

MERCEDES

0500172 /A9433250070
ARRUELA ESFERICA APOIO CENTRAL BRACO DE GUIA DO EIXO ACTROS
ACTROS
INT. 20,6 X 40 X COMP. 12MM

0500800 /3093250162
ARRUELA DO PINO SUPORTE DIANTEIRO
608D
INT. 17 X 58 X 8,0MM

0500805 /3103251176
ARRUELA DO PINO MOLA TRASEIRA C/TRAVA
608 D
INT. 22 X 55 X 8,0MM

0500810 /6673220176
ARRUELA DO PINO MOLA DIANTEIRA E TRASEIRA
709/912
INT. 19 X 60 X 8,0MM

0500815 /3523230376
ARRUELA ENCOSTO ALGEMA DIANTEIRA (TIPO ORIGINAL)
1113/1313/1513/1519/2013
INT. 25 X 40 X 4,2MM

0500820 /3523230976
ARRUELA ENCOSTO ALGEMA TRASEIRA (TIPO ORIGINAL)
1113/1313/1513/1519/2013
INT. 30 X 50 X 4,2MM

0500825 /3523230576
ARRUELA ENCOSTO ALGEMA DIANTEIRA (ADAPTAÇÃO)
1113/1313/1513/1519/2013
INT. 25 X 50 X 4,2MM

0500830 /3603230576
ARRUELA ENCOSTO ALGEMA DIANTEIRA (ADAPTAÇÃO)
1113/1313/1513/1519/2013
INT. 25 X 50 X 4,7MM

0500831 /3523230476
ARRUELA ENCOSTO ALGEMA DIANTEIRA (ADAPTAÇÃO)
1113/1313/1513/1519/2013
INT. 25 X 50 X 6,3MM

0500835 /
ARRUELA ENCOSTO ALGEMA TRASEIRA (ADAPTAÇÃO)
1113/1313/1513/1519/2013
INT. 30 X 63 X 4,2MM

0500840 /3603231176
ARRUELA ENCOSTO ALGEMA TRASEIRA (ADAPTAÇÃO)
1113/1313/1513/1519/2013
INT. 30 X 63 X 4,7MM

0500841 /
ARRUELA ENCOSTO ALGEMA TRASEIRA (ADAPTAÇÃO)
1113/1313/1513/1519/2013
INT. 30 X 63 X 6,3MM

0500845 /
CONICO LISO M-14
VARIAS
M-14 (9/16)

0500850 /3123251070
CONICO LISO M-16
VARIAS
M-16 (5/8)

0500855 /
CONICO LISO M-18
VARIAS
M-18

0500856 /
CONICO GRAMPO MOLA TRASEIRA
ATEGO
M-18 (ALTURA 11MM)

0500860 /
CONICO LISO M-20
VARIAS
M-20 (3/4)

PESSIM TRUCK PARTS

0500861 /
CONICO GRAMPO MOLA

OF 1418/1722
M-20 (ALTO)

0500865 /3174020175
CONICO LISO M-22

VARIAS
M-22 (7/8)

0500870 /3433250070
CONICO LISO M-24

VARIAS
M-24

0500872 /
CONICO LISO M-27,5

VARIAS
M-27,5

VOLKSWAGEM

0555279 /2TB511201
ARRUELA DA BUCHA MOLA TITAN CAVALO

VW BUS: OT 17.240 / OT 17.260 / OT 18.310 CAVALO

SCANIA

0600204 /1367370/1117830
KIT ARRUELA DO PINO SUSPENSAO PNEUMATICA

SÉRIE 3 (1987-1996) 4X2/6X2/4/6X4/6X2/ SÉRIE 4...
INT. 30,5 X EXT. 107 X ESPES. 15MM

FORD

0700760 /
ARRUELA ENCOSTO ALGEMA DIANTEIRA

FORD CARGO
INT. 26 X 50 X ESP. 2,0MM

0700761 /
ARRUELA CALCO PINO MOLA TRASEIRA

FORD CARGO
INT. 32,5 X 60 X ESP. 2,0MM

TOYOTA

0800416 /
ARRUELA TRAVA DO PINO MOLA DIANTEIRA E TRASEIRA

TOYOTA (92/...)

0800417 /
TRAVA DO PINO DA MOLA DIANTEIRA E TRASEIRA

TOYOTA (92/...)

IVECO

0855321 /17092774
CALCO DO SUPORTE SUSPENSAO DIANTEIRA E TRASEIRA

STRALIS/EUROCARGO/TECTOR/ EUROTECH
INT. 21 X 38 X ESP. 4,75 MM

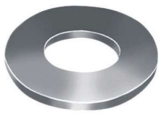

0855323 /98465949
CALCO DO SUPORTE SUSPENSAO DIANTEIRA E TRASEIRA

STRALIS/EUROCARGO/TECTOR/ EUROTECH
INT. 21 X 88 X ESP. 2,65MM

0855324 /
KIT ARRUELAS DO SUPORTE E DO JUMELO DIANTEIRO

STRALIS/EUROCARGO/TECTOR/ EUROTECH

0855325 /7138985
CALCO DE ENCOSTO ALGEMA DIANTEIRA E TRASEIRA

EUROCARGO/TECTOR/CURSOR

MERCEDES

0500595 /A9013200063
ALGEMA MOLA TRASEIRA
SPRINTER

9040302 /9043200563
JUMELO DA MOLA TRASEIRA
SPRNTER 414/408/411/413/416/616/412/525/...

0500881 /3093250320
CHAPA DO JUMELO DIANTEIRO
608 D
FURO 16MM X ENTRE FUROS 91MM

0501025 /6673220020
CHAPA DO JUMELO DIANTEIRO
912
FURO 12MM X ENTRE FUROS 90MM

0501026 /A9743250020
CHAPA RETA DO JUMELO DIANTEIRO P/TRASEIRO
ATEGO
FURO 18MM X ENTRE FUROS 175MM

0501027 /A9743250120
CHAPA CURVA DO JUMELO DIANTEIRO P/TRASEIRA
ATEGO
FURO 18MM X ENTRE FUROS 175MM

0501028 /9743250320
CHAPA DO JUMELO TRASEIRO P/ TRASEIRA
ATEGO
FURO 22MM X ENTRE FUROS 115MM

9040096 /9583250220
CHAPA JUMELO TR. / TR. C/ROSCA ATEGO
MB ATEGO

0501029 /
CHAPA DO JUMELO MOLA DIANTEIRA
912
FURO 12MM X ENTRE FUROS 100MM

0501120 /9793220020
CHAPA DO JUMELO TRASEIRO P/ TRASEIRA
ACCELO 915 VW DELIVERY 9.170
FURO 19MM X ENTRE FUROS 110MM

0501121 /9793220120
CHAPA JUMELO TRASEIRO P/ TRASEIRA (COM ROSCA)
ACCELO 915 VW DELIVERY 9.170
ROSCA 18MM MB X ENTRE FUROS 110MM

0501122 /9793220220
CHAPA JUMELO DIANTEIRO P/ TRASEIRA
ACCELO 915
FURO 12MM X ENTRE FUROS 122MM

0501130 /9413220020
CHAPA JUMELO DIANTEIRO P/ TRASEIRA
AXOR
FURO 24MM X ENTRE FUROS 104MM

0501131 /9493220020
CHAPA JUMELO TRASEIRO P/ TRASEIRA
AXOR
FURO 24MM X ENTRE FUROS 115MM

0501201 /
JUMELO DA MOLA DIANTEIRA P/ TRASEIRA
ATEGO

0501205 /3193200662
JUMELO MOLA DIANTEIRA SEM BUCHAS
608 D

0501210 /
JUMELO MOLA DIANTEIRA COM BUCHAS EM ACO
608 D

PESSIM TRUCK PARTS

0501211 /
JUMELO MOLA DIANTEIRA COMPLETO BUCHAS EM BORRACHA
709/712

0501215 /3103200063
ALGEMA DA MOLA TRASEIRA
608D

0501220 /6703200063
ALGEMA DA MOLA TRASEIRA COM BUCHA 709
709/912

0501225 /3213200062
ALGEMA DA MOLA DIANTEIRA
321 / 1111

0501230 /3123201663
ALGEMA DA MOLA TRASEIRA
1111 / LPO 1111

0501235 /3523200063
ALGEMA DA MOLA DIANTEIRA 1113
1113/1313/1513/1519/2013/1114/1214/1618

0501240 /3523200163
ALGEMA DA MOLA TRASEIRA
1113/1313/1513/...

0501245 /3703200062
ALGEMA DA MOLA DIANTEIRA
1924 À 1945

0501250 /3463205063
ALGEMA DA MOLA TRASEIRA
1924/1929/1930/1932/1933/1934

0501255 /3943257020
ALGEMA DA MOLA TRASEIRA
1114/1214/1414/1418/1618/1318/1517

0501260 /3643250020
ALGEMA DA MOLA TRASEIRA
O.370 / O.371

0501265 /3873200163
ALGEMA DA MOLA TRASEIRA
1935/1938/1941/1945

0501270 /3443200063
ALGEMA DA MOLA TRASEIRA MONOBLOCO
O.355/O.362/O.364

0501775 /3873200162
ALGEMA MOLA DIANTEIRA LONGA
ADAPTAÇÃO 4º EIXO ATEGO

0501763 /9493201227
ALGEMA DIANTEIRA P/DIANT. (LADO DIREITO)
1º EIXO ACTROS 4140/4144

0501764 /9493201127
ALGEMA DIANTEIRA P/DIANT. (LADO ESQUERDO)
1º EIXO ACTROS 4140/4144

0501765 /9493201427
ALGEMA DIANTEIRA P/TRAS. (LADO DIREITO)
2º EIXO ACTROS 4140/4144

0501766 /9493201327
ALGEMA DIANTEIRA P/TRAS. (LADO ESQUERDO)
2º EIXO ACTROS 4140/4144

VOLKSWAGEM

0701015 /TJG411167A
ALGEMA DA MOLA DIANTEIRA
VW 16170/16220/24250 E FORD CARGO

0501120 /9793220020
CHAPA DO JUMELO TRASEIRO P/ TRASEIRA
ACCELO 915 VW DELIVERY 9.170
FURO 19MM X ENTRE FUROS 110MM

0501121 /9793220120
CHAPA JUMELO TRASEIRO P/ TRASEIRA (COM ROSCA)
ACCELO 915 VW DELIVERY 9.170
ROSCA 18MM MB X ENTRE FUROS 110MM

9040093 /23B599195C
CHAPA JUMELO MOLA TR. DELIVERY
DELIVERY EXPRESS 4.150

9040094 /23B599196B
CHAPA JUMELO MOLA TR. C/ROSCA DELIVERY
DELIVERY EXPRESS 4.150

9040095 /23B411127
CHAPA JUMELO DT. / DT. DELIVERY
VW DELIVERY 9.170

0555420 /T06411167
CHAPA DO JUMELO DIANTEIRO E TRASEIRO (TIPO ORIGINAL)
VW 6.90/6.90/7.90/7.110/11.130/...
FURO 16MM X ENTRE FUROS 110MM

0555425 /T06411167
CHAPA DO JUMELO DIANTEIRO E TRASEIRO (TIPO RETA)
VW 6.80/6.90/7.90/7.110/11.130/...
FURO 16MM X ENTRE FUROS 110MM

0555430 /T2D411165
CHAPA DO JUMELO DIANTEIRO (COM REFORCO)
VW 14.210/22.1.60
FURO 16MM X ENTRE FUROS 120MM

0555435 /
CHAPA DO JUMELO DIANTEIRO (COM REFORCO)
VW 16.210/22.140/22.160
FURO 3/4 X ENTRE FUROS 120MM

0555440 /TGG411167
CHAPA DO JUMELO DIANTEIRO
VW 12.140/14.220
FURO 3/4 X ENTRE FUROS 110MM

0555445 /TAP411167
CHAPA DO JUMELO DIANTEIRO
VW 8.140
FURO 16MM X ENTRE FUROS 120MM

0555500 /TGG411167X
JUMELO DA MOLA DIANTEIRA
790S/711
0S/7100/8140/8100/7110/7120/8120/8150/
WORKER 8120/DELIVERY 8150/...

0555610 /TAP599191
ALGEMA DA MOLA TRASEIRA (COM BUCHA)
VW 8.140/8.150

SCANIA

0600205 /275568
ALGEMA DA MOLA DIANTEIRA
SC 110/111/112/142

0600210 /363770/298560
ALGEMA DA MOLA TRASEIRA
SC 112/142

PESSIM TRUCK PARTS

0600211 /275568
ALGEMA DA MOLA DIANTEIRA (LONGA)
ONIBUS 113/143

0600212 /138640
ALGEMA DA MOLA TRASEIRA
SC 110/111

9041002 /2149193
ALGEMA DIANTEIRA
SCANIA G450/G480 HEAVY TIPPER

VOLVO

0655022 /20940495
CHAPA DO JUMELO (COM ROSCA)
VOLVO FH CANAVIEIRO / VM
ROSCA M24X3,0 X LARG. 55 X COMP. 140MM

0655023 /20940508
CHAPA DO JUMELO (SEM ROSCA)
VOLVO FH CANAVIEIRO /VM
FURO 25 X LARG. 55 COMP. 140MM

9040362 /
CHAPA DO JUMELO DIANTEIRO (SEM ROSCA)
VOLVO FH/FM/FMX/NH
FURO 24 X LARG. 50 X COMP. 153MM

9040363 /
CHAPA DO JUMELO DIANTEIRO (COM ROSCA)
VOLVO FH/FM/FMX/NH
ROSCA M24-3,0 X LARG. 50 X COMP. 153MM

0655032 /20882212
CHAPA DO JUMELO DIANTEIRO E TRASEIRO (COM ROSCA 2 FUROS)
VOLVO FM/FH
FURO M20X2,5 C LAG. 50 X COMP. 140MM

0655033 /
CHAPA DO JUMELO DIANTEIRO (COM ROSCA 1 FURO)
VOLVO FM/FH
FURO M20X2,5 X LARG. 50 X COMP. 140MM

0655034 /20467735
CHAPA DO JUMELO DIANTEIRO E TRASEIRO (SEM ROSCA)
VOLVO FM/FH
FURO 21 X LARG. 50 X COMP. 140MM

9040228 /
CHAPA DO JUMELO DIANTEIRO (COM ROSCA)
VOLVO FH/FM/FMX/NH
FURO 24X3,0 X E.FURO 105 X COMP. 153MM

9040229 /
CHAPA DO JUMELO DIANTEIRO (SEM ROSCA)
VOLVO FH/FM/FMX/NH
FURO 24 X E.FUROS 105 X COMP. 153MM

9040230 /
CHAPA DO JUMELO DIANTEIRO (COM ROSCA)
VOLVO FH/FM/FMX/NH
FURO 20X2,5 X 55 X 174MM E.FUROS

9040231 /
CHAPA DO JUMELO DIANTEIRO (SEM ROSCA)
VOLVO FH/FM/FMX/NH
FURO 20 X 55 X 174MM E.FUROS

0655200 /1134553
CHAPA DA ALGEMA DA MOLA
ONIBUS B5
ENTRE FUROS 90 MM

0655398 /
CHAPA DO JUMELO DIANTEIRO E TRASEIRO
VOLVO VM
FURO 16 X ENTRE FUROS 100MM

0655399 /
CHAPA DO JUMELO DIANTEIRO E TRASEIRO
VOLVO TRAÇADOS
FURO 20,3 X ENTRE FUROS 100MM

0655205 /812561
ALGEMA DA MOLA DIANTEIRA VOLVO

N10/NL12/340/360

0655210 /812686
ALGEMA DA MOLA TRASEIRA MOLA PARABOLICA

N10/NL12/340/360

0655215 /
ALGEMA DA MOLA DIANTEIRA E TRASEIRA (LADO ESQUERDO)

ONIBUS B58
LADO ESQUERDO

0655216 /
ALGEMA DA MOLA DIANTEIRA E TRASEIRA (LADO DIREITO)

ONIBUS B58
LADO DIREITO

0655220 /1619860
ALGEMA DA MOLA DIANTEIRA

FH12 / ONIBUS B58

9040465 /21395854
JUMELO ADAPTADO

FH CANAVIEIRO

9040466 /
JUMELO DIANTEIRO E TRASEIRO

VOLVO FH/FM 2006 EM DIANTE

9040471 /22221048
JUMELO DA SUSPENSÃO DIANTEIRA

FH/FH 12/FH 16 750/FM/FM 11 Novo/FM 13 Novo/ FM 13 Clássico/FMX

FORD

0700141 /8C115776AA
ALGEMA DA MOLA TRASEIRA PARTE TRASEIRA

FORD TRANSIT

0701000 /BE2P5776B
JUMELO DA MOLA TRASEIRA

FORD PAMPA

0701005 /
CHAPA DO JUMELO MOLA DIANT. F350

0701262 /97FB56278C
JUMELO DA MOLA TRASEIRA (SEM BUCHAS)

FORD CURRIER

0701015 /TJG411167A
ALGEMA DA MOLA DIANTEIRA

VW 16170/16220/24250 E FORD CARGO

0701016 /XC355B311AA
ALGEMA DA MOLA DIANTEIRA

F-12000

0701020 /BC8C5776A
ALGEMA DA MOLA TRASEIRA

F-100/F-1000

0701025 /T75411167
ALGEMA DA MOLA DIANTEIRA

F-12000/F-14000 SAPÃO

0701030 /BD2Y57767
ALGEMA DA MOLA TRASEIRA (LONGA)

F-350 (72 À 84) F-2000

PESSIM TRUCK PARTS

0701035 /B7T5776A
ALGEMA DA MOLA TRASEIRA
F-4000

0701040 /TBAA57767
ALGEMA DA MOLA TRASEIRA
F-350 (53 À 71)

0701045 /YC5B311BA
ALGEMA DA MOLA DIANTEIRA
F-4000 MODERNA

0701046 /E6TZ5776B
ALGEMA DA MOLA TRASEIRA
FORD RANGER

0701055 /1C345776AC
ALGEMA DA MOLA TRASEIRA
F-250/F-350/F-4000 MODERNA

0701057 /F81A5B311DA
ALGEMA DA MOLA DIANTEIRA
PIT BULL
MOLA 4"

JEEP / RURAL

0700490 /243702
JUMELO DA MOLA DIANTEIRA E TRASEIRA
JEEP / RURAL CJ5 E DIANTEIRO PICK-UP

0700495 /243702
JUMELO DA MOLA DIANTEIRA E TRASEIRA (BUCHA DE ACO)
JEEP CJ5

0700500 /31776
JUMELO DA MOLA TRASEIRA
RURAL

0700516 /
JUMELO TIPO U ADAPTACAO (BUCHA DE AÇO)
JEEP CJ3 / CJ5

0012020 /
JUMELO LONGO DA MOLA DIANTEIRA E TRASEIRA
JEEP E DIANTEIRA RURAL F75

0012031 /
JUMELO TIPO ORIGINAL DA MOLA DIANTEIRA E TRASEIRA
JEEP WILLYS CJ5

0012032 /
JUMELO LONGO DA MOLA DIANTEIRA E TRASEIRA
RURAL WILLYS

0012033 /
JUMELO LONGO DA MOLA
JEEP CJ3

0012035 /
JUMELO ARTICULADO COM BUCHAS E PINOS DE LUBRIFICACAO
JEEP

0012036 /
JUMELO ARTICULADO COM BUCHAS E PINOS DE LUBRIFICAÇÃO
PICK-UP F75 / RURAL

CHEVROLET

0756500 /93223948
CHAPA DO JUMELO DA MOLA TRASEIRA
S-10

0756505 /
CHAPA DO JUMELO DIANTEIRO TIPO "U"
D-60/D-70

0756525 /
JUMELO TIPO "U" COMPLETO
C-60/D-60/D-70
MOLA 2.1/2

0756530 /7317429
ALGEMA DA MOLA TRASEIRA
A-10/C-10/C-14/D-10

0756535 /94642383
ALGEMA DA MOLA TRASEIRA
D-40

0756545 /7326850
ALGEMA DA MOLA TRASEIRA
C-60/D-60/D-70 (72 / 85)

0756550 /94615642
ALGEMA DA MOLA DIANTEIRA
D-11000/D-12000/D-13000

0756552 /
JUMELO DA MOLA TRASEIRA
PICK-UP CORSA

TOYOTA

0800420 /
CHAPA DO JUMELO DA MOLA DIANTEIRA E TRASEIRA
TOYOTA (COM BUCHAS DE AÇO)

0800422 /
CHAPA "U" DO JUMELO DA MOLA DIANTEIRA
TOYOTA (BUCHA SILENCIOSA)

0800424 /
CHAPA "U" DO JUMELO DA MOLA TRASEIRA
TOYOTA (BUCHA SILENCIOSA)

0800460 /48304331
CHAPA DO JUMELO DA MOLA DIANTEIRA
TOYOTA
FURO 13MM

0800465 /48331223
CHAPA DO JUMELO DA MOLA TRASEIRA
TOYOTA
FURO 16MM

0800470 /
CHAPA DO JUMELO DIANTEIRO E TRASEIRO
TOYOTA (92/...)
FURO 14MM

0800475 /48444980001
CHAPA DO JUMELO DIANTEIRO E TRASEIRO
TOYOTA (92/...)
FURO 18MM

9040224 /
JUMELO MOLA DIANTEIRA E TRASEIRO (SEM BUCHAS)
TOYOTA MODERNA (92/...)

0800490 /4804198001
JUMELO DA MOLA DIANTEIRA PICK-UP (BUCHA SILENCIOSA)
TOYOTA BANDEIRANTE

PESSIM TRUCK PARTS

0800495 /4804198002
JUMELO DA MOLA TRASEIRA PICK-UP (BUCHA SILENCIOSA)
TOYOTA BANDEIRANTE

0800500 /
JUMELO DA MOLA DIANTEIRA
TOYOTA MODERNA (92/...)

0800505 /
JUMELO DA MOLA TRASEIRA
TOYOTA MODERNA (92/...)

0800510 /
JUMELO DA MOLA DIANTEIRA (BUCHA DE AÇO)
TOYOTA BANDEIRANTE (92/...)

0800515 /
JUMELO DA MOLA TRASEIRA (BUCHA DE AÇO)
TOYOTA BANDEIRANTE (92/...)

0800520 /
JUMELO "U" DA MOLA DIANTEIRA (BUCHA DE AÇO)
TOYOTA JEEP

0800525 /
JUMELO "U" DA MOLA TRASEIRA (BUCHA DE AÇO)
TOYOTA JEEP

0800530 /
JUMELO "U" DA MOLA DIANTEIRA (BUCHA SILENCIOSA)
TOYOTA JEEP

0800535 /
JUMELO "U" DA MOLA TRASEIRA (BUCHA SILENCIOSA)
TOYOTA JEEP

0800536 /448335070
JUMELO DA MOLA TRASEIRA SEM BUCHA
TOYOTA HILUX 2.8 4X4 (ATÉ 2001)

0800537 /
JUMELO REFORÇADO DA MOLA TRASEIRA (ADAPTAÇÃO) SEM BUCHA
TOYOTA

0800538 /
JUMELO DA MOLA DIANTEIRA HILUX ANTIGA (ATÉ 2001) SEM BUCHA
TOYOTA HILUX ANTIGA (ATÉ 2001)

0800539 /04483OK050
JUMELO DA MOLA TRASEIRA P/ TRASEIRA SEM BUCHA
TOYOTA HILUX (2005 ATÉ 2011) E S10 MODERNA

0800540 /
JUMELO ARTICULAVEL COM PINOS E BUCHAS DE LUBRIFICAÇÃO
TOYOTA TODOS

0013055 /
JUMELO LONGO DA MOLA DIANTEIRA E TRASEIRA COM BUCHA DE PU
TOYOTA BANDEIRANTE (ATÉ 92)

0013060 /
JUMELO LONGO DA MOLA TRASEIRA COM BUCHA DE PU
TOYOTA BANDEIRANTE (ATE 92)

0013062 /
JUMELO LONGO DA MOLA DIANTEIRA E TRASESEIRO PICK-UP C/ BUCHA DE PU
TOYOTA BANDEIRANTE (93/...)

0013064 /
JUMELO LONGO DA MOLA DIANTEIRA E TRASEIRA JEEP COM BUCHA DE PU
TOYOTA BANDEIRANTE (93/...)

SUSPENSÃO

ASIA / EFFA / HYUNDAI

0850020 /
JUMELO DA MOLA TRASEIRA (SEM BUCHAS)
TOPIC

0852025 /
JUMELO DA MOLA TRASEIRA (SEM BUCHAS)
BESTA

0852084 /
JUMELO DA MOLA TRASEIRA TOPIC (SEM BUCHAS)
JIN-BEI

0852500 /
JUMELO DA MOLA TRASEIRA (SEM BUCHAS)
TOWNER

0853025 /
JUMELO DA MOLA TRASEIRA HYUNDAI (SEM BUCHAS)
H-100/HR/L-200

9041195 /
JUMELO LONGO DA MOLA TRASEIRA HYUNDAI (SEM BUCHAS)
H-100/HR/L-200

FIAT

0855075 /
JUMELO DA MOLA TRASEIRA (SEM BUCHAS)
STRADA / FIORINO

0855076 /
JUMELO DA MOLA TRASEIRA (SEM BUCHAS)
DOBLO / STRADA ADVENTURE

0855078 /
JUMELO DA MOLA TRASEIRA (SEM BUCHAS)
DUCATO

IVECO

0855179 /
JUMELO COMPLETO DA SUSPENSÃO DIANTEIRA
STRALIS: TODOS OS MODELOS (ANTIGOS E NOVOS)

0855181 /93808940
CHAPA JUMELO TRASERIO / TRASEIRA
IVECO 35-10 / 50C16
CHAPA 8X60X148MM (FURO 16,5 X 88MM)

0855326 /93813820
CHAPA DO JUMELO TRASEIRO P/ TRASEIRA
IVECO 5912 / 70C17
CHAPA 8 X 60 X 150MM (FURO 16,5 X 93MM)

0855327 /4852597
CHAPA DO JUMELO DIANTEIRO E TRASEIRO
VERTIS/STRALIS/EUROCARGO/TECTOR/ EUROTECH
CHAPA 9,5 X 90 X 205MM (FURO 20,5 X 115MM)

0855328 /4853849
CHAPA DO JUMELO TRASEIRO P/ TRASEIRA
VERTIS/STRALIS/EUROCARGO/TECTOR/ EUROTECH
CHAPA 12,7 X 90 X 205MM (M-20 X 2,5 X 115MM)

0855329 /8134539
CHAPA DO JUMELO TRASEIRO/ TRASEIRO
EUROTRAKER/EUROTECH/ NOVOTRAKKER
CHAPA 9,5X90X245MM (FURO 20,5 X 155MM)

PESSIM TRUCK PARTS

0855330 /
CHAPA DO JUMELO DIANTEIRO/ TRASEIRO

VERTIS 90V18 ECOLINE
CHAPA 8 X 70 X 185MM (FURO 16,5 X 120MM)

AGRALE / VOLARE

0856020 / 6001014004008
ALGEMA CURTA DA MOLA DIANTEIRA

AGRALE 1600/1800

0856025 / 6001014004009
ALGEMA LONGA DA MOLA TRASEIRA

AGRALE 1600/1800

0857040 / 6007014314008
ALGEMA DA MOLA TRASEIRA CURTA

AGRALE 7000/8500

0857045 / 6008014051004
ALGEMA DA MOLA TRASEIRA LONGA

AGRALE VOLARE

9040097 /
CHAPA RETA JUMELO MOLA DT. AGRALE

AGRALE 13000/14000

9040098 /
CHAPA DOBRADA JUMELO MOLA DT. AGRALE

AGRALE 13000/14000

0857118 / 6007014174006
ALGEMA DA MOLA TRASEIRA

VOLARE W8 E W9

0555047 /
BUCHA DA ALGEMA TRASEIRA (COM ROSCA)

VOLARE W8 ELETRONICO
COM ROSCA

0555046 /
BUCHA DA ALGEMA TRASEIRA (SEM ROSCA)

VOLARE W8 ELETRONICO
SEM ROSCA

MITSUBISHI

0853025 /
JUMELO DA MOLA TRASEIRA HYUNDAI (SEM BUCHAS)

H-100/HR/L-200

RENAULT

0871004 /7704001921
JUMELO DA MOLA TRASEIRA

RENAULT TRAFIC

MERCEDES

0501280 /3083200070
SUPORTE DA MOLA DIANTEIRA P/ DIANTEIRA C/PINO
608 D

0501285 /6883200170
SUPORTE DA MOLA DIANTEIRA P/ DIANTEIRA C/PINO
709/812/912

0501290 /3103200275
SUPORTE DA MOLA TRASEIRA C/ PINO
608 D

0501295 /6883200375
SUPORTE DA MOLA TRASEIRA P/ TRASEIRA C/PINO
709/812/912
PINO 30MM

0501300 /6883200275
SUPORTE DA MOLA TRASEIRA P/ DIANTEIRA C/PINO
709/812/912
PINO 36MM

0501301 /9433250101
SUPORTE DA MOLA TRASEIRA P/ DIANTEIRA
1938S / 1944S

0501305 /3353250603
SUPORTE DA MOLA TRASEIRA P/ TRASEIRA C/PINO
1924/1929/1932/1934

0501306 /A9583200270
SUPORTE DA MOLA DIANTEIRA P/ TRASEIRA (FUNDIDO) SEM BUCHA
ATEGO

0501307 /9583200570
SUPORTE DA MOLA DIANTEIRA P/ TRASEIRA
ATEGO

0501308 /9723220003
SUPORTE DA MOLA DIANTEIRA P/ TRASEIRA
ATEGO 1725

0501311 /9433250203
SUPORTE DA MOLA TRASEIRA P/ TRASEIRA (LADO DIREITO)
1938S / 1944S

0501316 /9433250103
SUPORTE DA MOLA TRASEIRA P/ TRASEIRA (LADO ESQUERDO)
1938S / 1944S

0501320 /9433250103
SUPORTE DA MOLA DIANTEIRA P/ TRASEIRA
608D / 708D

0501325 /6773200970
SUPORTE DA MOLA DIANTEIRA P/ TRASEIRA
709/812/912

0501326 /6883207070
SUPORTE DA MOLA DIANTEIRA P/ TRASEIRA (ESTAMPADO)
LO 814 / 914

0501327 /6883207070
SUPORTE DA MOLA TRASEIRA P/ DIANTEIRA
LO 814/914
FURO 42MM

0501328 /6883127070
SUPORTE DA MOLA TRASEIRA P/ DIANTEIRA
MICRO-ÔNIBUS LO 710, 814, 914
FURO 47MM

PESSIM TRUCK PARTS

0501330 /3213220001
SUPORTE DA MOLA DIANTEIRA
1111

0501335 /3443220301
SUPORTE DA MOLA DIANTEIRA
1113 A 1515
FURAÇÃO 12MM

0501340 /3523220201
SUPORTE DA MOLA DIANTEIRA
1116/2214
FURAÇÃO 14MM

0501345 /3443220501
SUPORTE DA MOLA DIANTEIRA P/ DIANTEIRA (MOTOR REBAIXADO)
LPO 1113

0501350 /3523220801
SUPORTE DA MOLA DIANTEIRA P/ DIANTEIRA (MOTOR REBAIXADO)
OF/OH 1313

0501355 /6203220501
SUPORTE DA MOLA DIANTEIRA P/ DIANTEIRA
1924/1932/1935/1941/1945

0501356 /
SUPORTE DA MOLA DIANTEIRA P/ TRASEIRA
1924 À 1934

0501360 /6203220103
SUPORTE DA MOLA DIANTEIRA P/ TRASEIRA
1924/1932/1935/1941/1945

0501361 /3843227001
SUPORTE DA MOLA DIANTEIRA P/ DIANTEIRA E TRASEIRA
ÔNIBUS 1721 E 1722
FURAÇÃO 16MM

0501370 /3883227201
SUPORTE DA MOLA DIANTEIRA P/ DIANTEIRA
1935/1941/2635
FURAÇÃO 18MM

0501375 /3883227301
SUPORTE DA MOLA DIANTEIRA P/ DIANTEIRA
1938/2638
FURAÇÃO 21MM

0501380 /3213250301
SUPORTE DA MOLA TRASEIRA
1111 / LPO 1111

0501381 /9793200275
SUPORTE DA MOLA TRASEIRA P/ DIANTEIRA (ESTAMPADO)
ACCELO

0501382 /9793200175
SUPORTE DA MOLA TRASEIRA P/ TRASEIRA (ESTAMPADO)
ACCELO

0501383 /9793200270
SUPORTE DA MOLA DIANTEIRA P/ DIANTEIRA (ESTAMPADO)
ACCELO

0501384 /9793200070
SUPORTE DA MOLA DIANTEIRA P/ TRASEIRA
ACCELO

9040104 /9793200175
SUPORTE DA MOLA TRASEIRA P/ TRASEIRA (FUNDIDO)
ACCELO

0501385 /3523250101
SUPORTE DA MOLA TRASEIRA
1113/1313/1513/1318/...

0501390 /3943257101
SUPORTE DA MOLA TRASEIRA P/ DIANTEIRA
1114/1318/1418/1618/1517

0501391 /9583251701
SUPORTE DA MOLA TRASEIRA P/ DIANTEIRA
ATEGO 1418/1518

0501392 /9723250003
SUPORTE DA MOLA TRASEIRA P/ TRASEIRA
ATEGO 1418/1518

9040398 /A9583221001
SUPORTE DA MOLA DIANTEIRA
ATEGO 3026 - 4º EIXO

0501395 /3943257103
SUPORTE DA MOLA TRASEIRA P/ TRASEIRA
1114/1214/1414/1418/1618/1318/1517

0501400 /3873250001
SUPORTE DA MOLA TRASEIRA P/ DIANTEIRA
1929/1935/1941

0501405 /3443250001
SUPORTE DA MOLA TRASEIRA P/ DIANTEIRA
MONOBLOCO 0-355/ 0-362/ 0-364

0501410 /3443250003
SUPORTE DA MOLA TRASEIRA P/ TRASEIRA
MONOBLOCO O.355/ O.362/ O.364

0501415 /3643250101
SUPORTE DA MOLA TRASEIRA P/ DIANTEIRA
O.370/ O.371

0501420 /3643200475
SUPORTE DA MOLA TRASEIRA P/ TRASEIRA
O.370/ O.371

0501421 /6953227001
SUPORTE DA MOLA DIANTEIRA P/ DIANTEIRA
1215/1618/1621/1622 APÓS 97

0501500 /3213250017
SUPORTE DO CONTRA FEIXE
608 D

0501505 /3213250017
SUPORTE DO CONTRA FEIXE (ESTAMPADO)
608D

0501510 /443250017
SUPORTE DO CONTRA FEIXE PARTE DIANTEIRA
1111/1113

0501515 /443250117
SUPORTE DO CONTRA FEIXE PARTE TRASEIRA
1111/1113

0501520 /3523250417
SUPORTE DO CONTRA FEIXE
1313/1513/1516/1519

0501524 /3523520341
SUPORTE DO BRACO TENSOR
2013 À 2220

0501525 /3523250417
SUPORTE DO CONTRA FEIXE (ESTAMPADO)
1313/1513/1516/1519

PESSIM TRUCK PARTS

0501530 /3923257117
SUPORTE DO CONTRA FEIXE PARTE DIANTEIRA (LADO ESQUERDO)
1114/1214/1414/1418/1618/1318

0501535 /3923257317
SUPORTE DO CONTRA FEIXE PARTE DIANTEIRA (LADO DIREITO)
1114/1214/1414/1418/1618/1318

0501540 /6953257117
SUPORTE DO CONTRA FEIXE PARTE DIANTEIRA (LADO DIREITO)
1214/1620

0501545 /6953257317
SUPORTE DO CONTRA FEIXE PARTE DIANTEIRA (LADO ESQUERDO)
1214/1620

0501547 /6953257417
SUPORTE DO CONTRA FEIXE PARTE TRASEIRA (LADO DIREITO)
1935/1945

0501548 /6953257017
SUPORTE DO CONTRA FEIXE PARTE TRASEIRA (LADO ESQUERDO)
1935/1945

0501550 /3893250217
SUPORTE DO CONTRA FEIXE TRASEIRO P/DIANTEIRA
1932/1933/1934/1935/1938/1941

0501717 /3451250019
SUPORTE DESLIZANTE TRASEIRO P/ TRASEIRA E DIANTEIRA
2013/2213/2219

0501718 /6253250319
SUPORTE DESLIZANTE TRAS. P/ DIANT. (ESQUERDO) E P/TRASEIRA (DIREITO)
2635/2638
FURO COM ROSCA

0501719 /6253250219
SUPORTE DESLIZANTE TRAS. P/ DIANT. (DIREITO) E P/TRASEIRA (ESQUERDO)
2635/2638
FURO COM ROSCA

0501742 /6253250319
SUPORTE DESLIZANTE TRAS. P/ DIANT. (ESQUERDO) E P/TRASEIRA (DIREITO)
2635/2638
FURO PASSANTE

0501743 /6253250219
SUPORTE DESLIZANTE TRAS. P/ DIANT. (DIREITO) E P/TRASEIRA (ESQUERDO)
2635/2638
FURO PASSANTE

0501744 /
SUPORTE DESLIZANTE TRAS. P/ DIANT. E TRASEIRA (ALTO)
2013/2213/2219
60 MM

5111148 /3599900001
PARAFUSO ALLEN PASSANTE SUPORTE DESLIZANTE
L/LK/LS2635 2636 L/LK/LS2638
M20 - 2,5 X 250MM

0501730 /3823257301
SUPORTE DA MOLA TRASEIRA P/ DIANTEIRA (FURO 22MM)
OH 1620 .../97

0501731 /3823257301
SUPORTE DA MOLA TRASEIRA P/ DIANTEIRA (FURO 24MM)
OH 1620 97/...

0501751 /9413200170
SUPORTE DA MOLA DIANTEIRA P/ TRASEIRA (ESQUERDO)
AXOR 1933/1938S/2040

0501752 /9413200070
SUPORTE DA MOLA DIANTEIRA P/ TRASEIRA (DIREITO)
AXOR 1933/1938S/2040

0501783 /A9583252001
SUPORTE DA MOLA TRASEIRA (DIREITO)
AXOR 2540

0501784 /A9583251901
SUPORTE DA MOLA TRASEIRA (ESQUERDO)
AXOR 2540

0501788 /A9583200070
SUPORTE DA MOLA DIANTEIRA P/ DIANTEIRA (ESQUERDO)
ATEGO

0501789 /A9583200170
SUPORTE MOLA DIANTEIRA P/ DIANTEIRA (DIREITO)
ATEGO

0501792 /A9583253401
SUPORTE DIANTEIRO TRUCK
ATEGO

0501794 /A9583252709
SUPORTE CENTRAL TRUCK
ATEGO

0501796 /A9583253601
SUPORTE TRASEIRO TRUCK
ATEGO

0501798 /A9583250212
DESLIZANTE DO SUPORTE DIANTEIRO E TRASEIRO TRUCK
ATEGO

0502000 /9793200535
PLACA DA MOLA TRASEIRA (DIREITO)
ACCELO 815/915C/1016/LO815/LO916

0502002 /9793200435
PLACA DA MOLA TRASEIRA (ESQUERDO)
ACCELO 815/915C/1016/LO815/LO916

0502004 /9793250325
PLACA DA MOLA TRASEIRA (LADO DIREITO)
ACCELO 1016
FURO 13MM

0502006 /9793250226
PLACA DA MOLA TRASEIRA (LADO ESQUERDO)
ACCELO 1016
FURO 13MM

0502024 /A9583253201
SUPORTE DA MOLA TRASEIRA PARTE DIANTEIRA ATEGO
ATEGO 1419/1719/1726/1729

0502026 /A9583203875
SUPORTE DA MOLA TRASEIRA PARTE TRASEIRA ATEGO
ATEGO 1419/1719/1726/1729

VOLKSWAGEM

0701135 /TJG803461
SUPORTE DA MOLA DIANTEIRA P/ DIANTEIRA 16.170/16.220/24.250
VW 16.170/16.220/24.250 - FORD CARGO

0701140 /TJG803165
SUPORTE DA MOLA DIANTEIRA P/ TRASEIRA (SEM REFORCO)
VW 16.170/16220 - FORD CARGO

0555620 /T06803461A
SUPORTE DA MOLA DIANTEIRA P/ DIANTEIRA (ESTAMPADO)
VW 6.80/6.90/7.110

PESSIM TRUCK PARTS

0555625 /TAP803165
SUPORTE DA MOLA DIANTEIRA P/ TRASEIRA (ESTAMPADO)

VW 8.140

0555630 /TAP803461
SUPORTE DA MOLA DIANTEIRA P/ DIANTEIRA (ESTAMPADO) LADO ESQUERDO

VW 8.140
LADO ESQUERDO

0555635 /TAP803462
SUPORTE DA MOLA DIANTEIRA P/ DIANTEIRA (ESTAMPADO) LADO DIREITO

VW 8.140
LADO DIREITO

0555640 /T11803461A
SUPORTE DA MOLA DIANTEIRA P/ DIANTEIRA (ESTAMPADO) LADO ESQUERDO

VW 11.130/11.140/13.130/14.140
LADO ESQUERDO

0555645 /T11803462A
SUPORTE DA MOLA DIANTEIRA P/ DIANTEIRA (ESTAMPADO) LADO DIREITO

VW 11.130/11.140/13.130/14.140
LADO DIREITO

0555650 /TGG803461
SUPORTE DA MOLA DIANTEIRA P/ DIANTEIRA (ESTAMPADO)

VW 12.140H/14.220

0555655 /TGG803165
SUPORTE DA MOLA DIANTEIRA P/ TRASEIRA (ESTAMPADO)

VW 12.140H/14.220

0555670 /T06511279
SUPORTE DA MOLA TRASEIRA P/ DIANTEIRA (ESTAMPADO)

VW 6.80/6.90/7.110

0555675 /T06511275
SUPORTE DA MOLA TRASEIRA P/ TRASEIRA (ESTAMPADO)

VW 6.80/6.90/7.110

0701220 /TJG.803.571
SUPORTE DA MOLA TRASEIRA P/ DIANTEIRA (LADO ESQUERDO)

VW - FORD CARGO (APÓS 89)
LADO ESQUERDO

0701225 / TJG.803572
SUPORTE DA MOLA TRASEIRA P/ DIANTEIRA (LADO DIREITO)

VW - FORD CARGO (APÓS 89)
LADO DIREITO

0701230 /TJG803561
SUPORTE DA MOLA TRASEIRA P/ TRASEIRA (LADO ESQUERDO)

CARGO 1617/1721/1730/3530/4031/... (APÓS 89) - VW 14220/16220/24220
LADO ESQUERDO

0701235 /TJG803562
SUPORTE DA MOLA TRASEIRA P/ TRASEIRA (LADO DIREITO)

CARGO 1617/1721/1730/3530/4031/... (APÓS 89) - VW 14220/16220/24220
LADO DIREITO

0701240 / TAC.803.571
SUPORTE DA MOLA TRASEIRA P/ DIANTEIRA (LADO ESQUERDO)

CARGO 1617/1721/1730/3530/4031... - VW 14220/16220/24220
LADO ESQUERDO

0701245 / TAC.803.572
SUPORTE DA MOLA TRASEIRA P/ DIANTEIRA (LADO DIREITO)

CARGO 1617/1721/1730/3530/4031... - VW 14220/16220/24220
LADO DIREITO

0701250 /TEG803561A
SUPORTE DA MOLA TRASEIRA P/ TRASEIRA (LADO ESQUERDO)

CARGO 1215/17/1316/17/1415 - VW 14220/16220/24220
LADO ESQUERDO

0701255 /TEG 803562A
SUPORTE DA MOLA TRASEIRA P/ TRASEIRA (LADO DIREITO)

CARGO 1215/17/1316/17/1415 - VW 14220/16220/24220
LADO DIREITO

0555700 /2989154
SUPORTE DA MOLA TRASEIRA P/ DIANTEIRA LADO ESQUERDO

VW 11.130/13.130
LADO ESQUERDO

0555705 /2989155
SUPORTE DA MOLA TRASEIRA P/ DIANTEIRA LADO DIREITO

VW 11.130/13.130
LADO DIREITO

0555710 /2989157
SUPORTE DA MOLA TRASEIRA P/ TRASEIRA LADO ESQUERDO

VW 11.130/13.130
LADO ESQUERDO

0555715 /2989156
SUPORTE DA MOLA TRASEIRA P/ TRASEIRA LADO DIREITO

VW 11.130/13.130
LADO DIREITO

0555720 /2T2411085B
SUPORTE DA MOLA DIANTEIRA CONSTELLATION

VW CONSTELLATION

9040103 /
SUPORTE MOLA DT./DT. CONSTELLATION

VW CONSTELLATION 13.180

0555721 /23B511674
SUPORTE DA MOLA TRASEIRA P/ TRASEIRA

VW DELIVERY

0555722 /23B511716B
SUPORTE DA MOLA TRASEIRA P/ DIANTEIRA

VW DELIVERY

0555740 /TAP511279
SUPORTE DA MOLA TRASEIRA

VW L80/7.100/7.120/8.100/8.150/9.150
FORD CARGO 814/815/915

0555745 /2TJ803461
SUPORTE DA MOLA DIANTEIRA P/ DIANTEIRA

VW 17.210 A 26.310 - ÔNIBUS 16.210/17.210

0555751 /2TJ803165A
SUPORTEDA MOLA DIANTEIRA P/ TRASEIRA

VW 17.210 A 26.310 - ÔNIBUS 16.210/17.210
00/..

0701352 /TMJ511279B
SUPORTE DA MOLA TRASEIRA P/ DIANTEIRA

FORD 2422/2622/2626 - VW
16.220/24.220/24.250

0701354 /TMJ512365B
SUPORTE DA MOLA TRASEIRA P/ TRASEIRA

FORD 2422/2622/2626 - VW
16.220/24.220/24.250

0555756 /2RR512338
SUPORTE DESLIZANTE (DIANTEIRO ESQUERDO) (TRASEIRO DIREITO)

VW 24.220/26.310 - FORD
DT.(ESQ) TR.(DIR)

0555757 /2RR512337
SUPORTE DESLIZANTE (DIANTEIRO DIREITO) (TRASEIRO ESQUERDO)

VW 24.220/26.310 - FORD
DT.(DIR) TR.(ESQ)

0555780 /T13803731B
SUPORTE DO CONTRA FEIXE

VW 11.130/13.130

0555790 /T13803731
SUPORTE DO C/FEIXE LONGO

VW RODOMASTER

0701420 /T16803731
SUPORTE DO CONTRA FEIXE (FUNDIDO)

VW - FORD F-14000 / CARGO TODOS

0701436 /
SUPORTE DO CONTRA FEIXE (FUNDIDO)

CARGO 814 - VW 8.140

PESSIM TRUCK PARTS

0555800 /T16511347
DESLIZANTE DO SUPORTE TRASEIRO
VW 14.140/16.210 - FORD
LG: 80MM - ABT: 130MM

0555805 /TJG511347
DESLIZANTE DO SUPORTE TRASEIRO P/TRASEIRA
VW 16.170/16.220
LG: 80MM - ABT: 165MM

0555810 /T16511349
DESLIZANTEDO SUPORTE TRASEIRO P/DIANTEIRA
VW 16.170/16.220
LG: 80MM - ABT: 170MM

0555811 /2RR511345
DESLIZANTE DO SUPORTE
VW 24.220/26.310

0555887 /TAR511315
SUPORTE TRASEIRO DA MOLA (COM PINO) LADO ESQUERDO
VW 16.180
LADO ESQUERDO

0555888 /TAR511316
SUPORTE TRASEIRO DA MOLA (COM PINO) LADO DIREITO
VW 16.180
LADO DIREITO

0555889 /2T1511315
SUPORTE DA MOLA TRASEIRA (COM PINO) LADO ESQUERDO
17.210 A 26.310 E ÔNIBUS 16.210 E 17.210
LADO ESQUERDO

0555890 /2TJ511316
SUPORTE DA MOLA TRASEIRA (COM PINO) LADO DIREITO
17.210 A 26.310 E ÔNIBUS 16.210 E 17.210
LADO DIREITO

0555907 /
SUPORTE DA MOLA DIANTEIRA P/ TRASEIRA MOTOR DIANTEIRO
ONIBUS APÓS 2000
FURO 21MM

0555908 /2RO511235A
SUPORTE DA MOLA TRASEIRA
VW A PARTIR 2012
PINO 34MM

0556003 /2T2803609
SUPORTE DA MOLA DIANTEIRA P/ DIANTEIRA
VW CONSTELLATION APOS 2006

SCANIA

0600215 /275460
SUPORTE DA MOLA DIANTEIRA
SC 112/113/124/142

0600220 /157430
SUPORTE DA MOLA DIANTEIRA PARTE DIANTEIRA
SC 110/111

0600230 /172759
SUPORTE DA MOLA DIANTEIRA PARTE TRASEIRA (ESQUERDO)
SC 110/111
ESQUERDO

0600235 /172760
SUPORTE DA MOLA DIANTEIRA PARTE TRASEIRA (DIREITO)
SC 110/111
DIREITO

0600236 /434428
SUPORTE DA MOLA DIANTEIRA PARTE TRASEIRA (DIREITO)
ONIBUS 113
DIREITO

0600237 /427434
SUPORTE DA MOLA DIANTEIRA PARTE TRASEIRA (ESQUERDO)
ONIBUS 113
ESQUERDO

0600240 /1326547
SUPORTE DA MOLA DIANTEIRA PARTE TRASEIRA (ESQUERDO)
P94 / 114G/114R/124R
ESQUERDO

0600241 /1326548
SUPORTE DA MOLA DIANTEIRA PARTE TRASEIRA (DIREITO)
P94/114G/114R/124R
DIREITO

0600245 /1325808
SUPORTE DA MOLA DIANTEIRA PARTE DIANTEIRA
P94/114G/114R/124R

0600305 /283642
SUPORTE DA MOLA TRASEIRA
SC 112/113/142

0600310 /134223
SUPORTE DA MOLA TRASEIRA P/ DIANTEIRA E TRASEIRA
B75/L75/L76/110/111 ATÉ 82

0600311 /1377779
SUPORTE DA MOLA TRASEIRA PARTE DIANTEIRA
SC 114/124

0600331 /1377780
SUPORTE DA MOLA TRASEIRA P/ TRASEIRA
SC 114/124

0600365 /293273
SUPORTE AUXILIAR CONTRA FEIXE
SC 112/113/142
5 FUROS

0600370 /167079
SUPORTE AUXILIAR CONTRA FEIXE
SC 110/111
4 FUROS

0600386 /1739455
SUPORTE DA MOLA DIANTEIRA P/ TRASEIRA
SC P94/114G/124G/124R (APÓS 2006)

0600646 /1335901
SUPORTE DA MOLA DIANTEIRA P/ DIANTEIRA
SC TRAÇADO BIDERECIONAL 2º EIXO
LADO DIREITO

0600647 /1335902
SUPORTE DA MOLA DIANTEIRA P/ DIANTEIRA
SC TRAÇADO BIDIRECIONAL 2º EIXO
LADO ESQUERDO

0600648 /1335893
SUPORTE DA MOLA DIANTEIRA P/ TRASEIRA
SC TRAÇADO BIDIRECIONAL 2º EIXO

0600660 /343401
SUPORTE LATERAL DO TRUCK P/ DIANTEIRA
SC TRAÇADO

0600662 /327354
SUPORTE LATERAL DO TRUCK P/ TRASEIRA
SC TRAÇADO

0600665 /1395047
SUPORTE DESLIZANTE DA MOLA TRASEIRA
SC 124C/360
LADO ESQUERDO

0600668 /1395048
SUPORTE DESLIZANTE DA MOLA TRASEIRA
SC 124C/360
LADO DIREITO

9040075 /1873503
SUPORTE DESLIZANTE DA MOLA SCANIA
SCANIA P-124 6X4 E 8X4
FEIXE 30MM

PESSIM TRUCK PARTS

0600680 /413746
SUPORTE DA MOLA TRASEIRA P/ DIANTEIRA

SC ÔNIBUS KS-112/S113

0600682 /406738
SUPORTE DA MOLA TRASEIRA P/ TRASEIRA

SC ÔNIBUS KS-112/S113

0600686 /364627
SUPORTE DESLIZANTE DA MOLA

SC 112/113/142/143

0600690 /
SUPORTE AUXILIAR E SUPORTE DO PARA-LAMA P/DIANTEIRA

SC 124

0600692 /202335
SUPORTE DA MOLA TRASEIRA

SC CAVALO MECANICO 6X2

0600694 /1089723
SUPORTE DA MOLA TRASEIRA P/ DIANTEIRA E TRASEIRA

SCANIA G5 - MOLA DE 4"

0600696 /1426444
SUPORTE DA MOLA TRASEIRA

SC TRAÇADO 142/310
LADO DIREITO

0600698 /1426442
SUPORTE DA MOLA TRASEIRA

SC TRAÇADO 142/360
LADO ESQUERDO

0600700 /1785815
SUPORTE DA MOLA DIANTEIRA P/ DIANTEIRA

SCANIA GERAÇÃO 5, 124 APÓS 2011
LADO DIREITO

0600702 /1785814
SUPORTE DA MOLA DIANTEIRA P/ DIANTEIRA

SCANIA GERAÇÃO 5, 124 APÓS 2011
LADO ESQUERDO

0600708 /1725915
SUPORTE DA MOLA DIANTEIRA PARTE DIANTEIRA

SCANIA P94/114G/114R/124R

9040488 /2158921
SUPORTE DA MOLA DIANTEIRA / TRASEIRA 2º EIXO LD/LE

SCANIA G480

VOLVO

0655170 /
MANCAL DO SUPORTE TRASEIRO P/ DIANTEIRA

VOLVO N10/N12

0655230 /363805
SUPORTE DA MOLA DIANTEIRA PARTE DIANTEIRA (LADO ESQUERDO)

N10/N12
LADO ESQUERDO

0655235 /363806
SUPORTE DA MOLA DIANTEIRA PARTE DIANTEIRA (LADO DIREITO)

N10/N12
LADO DIREITO

0655240 /8123373
SUPORTE DA MOLA DIANTEIRA PARTE DIANTEIRA (LADO ESQUERDO

VOLVO 340/360
LADO ESQUERDO

0655245 /8123374
SUPORTE DA MOLA DIANTEIRA PARTE DIANTEIRA (LADO DIREITO)

VOLVO 340/360
LADO DIREITO

SUSPENSÃO

0655250 /1590744
SUPORTE DA MOLA DIANTEIRA PARTE TRASEIRA

VOLVO 340/360

0655260 /1629503
SUPORTE DA MOLA DIANTEIRA PARTE DIANTEIRA (LADO ESQUERDO)

FH12
LADO ESQUERDO

0655265 /1629504
SUPORTE DA MOLA DIANTEIRA PARTE DIANTEIRA (LADO DIREITO)

FH12
LADO DIREITO

0655280 /1501467
SUPORTE DA MOLA TRASEIRA P/ DIANTEIRA

VOLVO N10/N12

0655285 /363867
SUPORTE DA MOLA TRASEIRA PARTE TRASEIRA

VOLVO N10/N12

0655290 /8121666
SUPORTE DA MOLA TRASEIRA PARTE DIANTEIRA E TRASEIRA MOLA PARABOLICA

VOLVO N10/NL12/340/360

0655295 /3171448
SUPORTE DA MOLA TRASEIRA PARTE DIANTEIRA

VOLVO FH12 / GLOBETROTTER

0655300 /3171449
SUPORTE DA MOLA TRASEIRA PARTE TRASEIRA

FH12 GLOBETROTTER

0655310 /
SUPORTE AUXILIAR CONTRA FEIXE

VOLVO N10/N12

0655315 /1134552
CHAPA DO SUPORTE

ONIBUS B58

0655355 /1502780
SUPORTEDA MOLA DIANTEIRA PARTE TRASEIRA DESLIZANTE

VOLVO N10/N12

0655356 /3172525
SUPORTE DA MOLA DIANTEIRA PARTE TRASEIRA (CABINE LONGA)

VOLVO NH12/380 (2000 À 2001)

0655358 /20500815
SUPORTE DA MOLA DIANTEIRA PARTE TRASEIRA

VOLVO VM
MOLA 80MM - USA BUCHA 0655158

0655364 /20466745
SUPORTE DA MOLA DIANTEIRA PARTE TRASEIRA VOLVO

VOLVO FM 420 (6X4 / 8X4)

0655370 /365560
SUPORTE DA MOLA DIANTEIRA PARTE DIANTEIRA

VOLVO ONIBUS B58

0655372 /347613
SUPORTE DA MOLA DIANTEIRA PARTE TRASEIRA (LADO ESQUERDO)

VOLVO ONIBUS B58
LADO ESQUERDO

0655374 /347614
SUPORTE DA MOLA DIANTEIRA PARTE TRASEIRA (LADO DIREITO)

VOLVO ONIBUS B58
LADO DIREITO

0655376 /365960
SUPORTE DA MOLA TRASEIRA PARTE DIANTEIRA

VOLVO ONIBUS B58

PESSIM TRUCK PARTS

0655378 /337050
SUPORTE DA MOLA TRASEIRA PARTE TRASEIRA (LADO ESQUERDO)

VOLVO ONIBUS B58
LADO ESQUERDO

0655380 /337051
SUPORTE DA MOLA TRASEIRA PARTE TRASEIRA (LADO DIREITO)

VOLVO ONIBUS B58
LADO DIREITO

0655382 / 1.076.908
SUPORTE DA MOLA DIANTEIRA PARTE TRASEIRA (LADO ESQUERDO)

VOLVO FH12 GLOBETROTTER
USA BUCHA ROSQUEADA 0655027

0655383 / 1.076.906
SUPORTE DA MOLA DIANTEIRA PARTE TRASEIRA (LADO DIREITO)

VOLVO FH12 GLOBETROTTER
USA BUCHA ROSQUEADA 0655027

0655384 /20848552
SUPORTE DA MOLA TRASEIRA PARTE DIANTEIRA

VOLVO VM

0655385 /20579939
SUPORTE DA MOLA DIANTEIRA PARTE TRASEIRA (CAVALO MECANICO)

VOLVO VM310
USA BUCHA 0655121 OU 0655152

0655386 /20488885
SUPORTE ANCORAGEM (LADO ESQUERDO)

VOLVO FH
LADO ESQUERDO

0655387 /20488791
SUPORTE ANCORAGEM (LADO DIREITO)

VOLVO FH
LADO DIREITO

0655388 /20498767
SUPORTE DA MOLA TRASEIRA (SEM PROTETOR DE NYLON)

VOLVO FH

0655391 /21046172
SUPORTE DA MOLA DIANTEIRA PARTE TRASEIRA (LADO ESQUERDO)

VOLVO FH12 GLOBETROTTER
USA BUCHA SILENCIOSA 0655122

0655392 /21046164
SUPORTE DA MOLA DIANTEIRA PARTE TRASEIRA (LADO DIREITO)

VOLVO FH12 GLOBETROTTER
USA BUCHA SILENCIOSA 0655122

0655400 /
SUPORTE DA MOLA DIANTEIRA PARTE TRASEIRA (LADO ESQUERDO)

VOLVO FH12 GLOBETROTTER
USA BUCHA SILENCIOSA 0655122

0655402 /
SUPORTE MOLA DIANTEIRA P/ TRASEIRA (LADO DIREITO) VOLVO

VOLVO FH12 GLOBETROTTER
USA BUCHA SILENCIOSA 0655122

0655408 /21575601
SUPORTE MOLA DIANT. PARTE TRAS. VOLVO (LADO DIREITO)

VOLVO FH APOS 2015

0655410 /21575593
SUPORTE DA MOLA DIANTEIRA PARTE TRASEIRA VOLVO (LADO ESQUERDO)

VOLVO FH APOS 2015

0655412 /20467743
SUPORTE MOLA DIANTEIRA P/ TRASEIRA VOLVO (LADO DIAREITO)

VOLVO FH 400 CANAVIEIRO

0655414 /20467742
SUPORTE MOLA DIANTEIRA P/ TRASEIRA VOLVO (LADO ESQUERDO)

VOLVO FH 400 CANAVEIERO

FORD

SUSPENSÃO

0701050 /C7TZ5A342D
DESLIZANTE DA MOLA DIANTEIRA
FO F600/700/750/11000

0701058 /XC355340AA
SUPORTE DA MOLA DIANTEIRA P/ DIANTEIRA
FORD PIT BULL
MOLA 4"

0701100 /BB9T5335
SUPORTE DA MOLA DIANTEIRA P/ DIANTEIRA
F-350/F-600 (53 À 71)

0701105 /BB9Y5340
SUPORTE DA MOLA DIANTEIRA P/ TRASEIRA
F-350 (53 À 71)

0701110 /D1TD5338
SUPORTE DA MOLA DIANTEIRA P/ DIANTEIRA
F-600/F-13000

0701120 /D1TD5340
SUPORTE DA MOLA DIANT. P/TRAS. E DIANT. P/DIANT.
P/TRASEIRA F-600/F-13000 P/DIANTEIRA SAPÃO

0701130 /TNR803165
SUPORTE DA MOLA DIANTEIRA P/ TRASEIRA
F-12000/14000/SAPÃO

0701135 /TJG803461
SUPORTE DA MOLA DIANTEIRA P/ DIANTEIRA 16.170/16.220/24.250
VW 16.170/16.220/24.250 - FORD CARGO

0701140 /TJG803165
SUPORTE DA MOLA DIANTEIRA P/ TRASEIRA (SEM REFORCO)
VW 16.170/16220 - FORD CARGO

0701141 /88HU5C075BA
SUPORTE DA MOLA DIANTEIRA P/ TRASEIRA (COM REFORÇO)
VW / FORD CARGO

0701150 /TBAA5785
SUPORTE DA MOLA TRASEIRA P/ DIANTEIRA
F-350 (53 À 71)

0701160 /BD2Y5785
SUPORTE DA MOLA TRASEIRA P/ DIANTEIRA
F-350 (72 À 84) F-2000

0701165 /BD2Y5775
SUPORTE DA MOLA TRASEIRA P/ TRASEIRA
F-350 (72 À 84) F-2000

0701170 /B9TT5775A
SUPORTE DA MOLA TRASEIRA P/ DIANTEIRA E TRASEIRA
F-4000 (ATÉ 89)

0701175 /B9TU5K808A
SUPORTE DA MOLA TRASEIRA P/TRASEIRA (ESQUERDO) E P/ DIANTEIRA (DIREITO)
F-4000 (89 EM DIANTE)

0701180 /B9TU5775AA
SUPORTE DA MOLA TRASEIRA P/ TRASEIRA (DIREITO) E P/DIANTEIRA (ESQUERDO)
F-4000 (89 EM DIANTE)

0701181 /E8TA5775AA
SUPORTE DA MOLA TRASEIRA P/ TRASEIRA
F-4000 (APÓS 98)

0701190 /C4TZ5775S
SUPORTE DA MOLA TRASEIRA P/ DIANTEIRA (LADO ESQUERDO)
F-600/F-13000
LADO ESQUERDO

PESSIM TRUCK PARTS

0701195 /C4TZ5775A
SUPORTE DA MOLA TRASEIRA P/ DIANTEIRA (LADO DIREITO)
F-600/F-13000
LADO DIREITO

0701200 /BD2T5993A
SUPORTE DA MOLA TRASEIRA P/ TRASEIRA (LADO ESQUERDO)
F600/700/13000/14000
LADO ESQUERDO

0701205 /BD2T5992A
SUPORTE DA MOLA TRASEIRA P/ TRASEIRA (LADO DIREITO)
F600/700/13000/14000
LADO DIREITO

0701210 /C2TZ5775R
SUPORTE DA MOLA TRASEIRA P/DIANTEIRA LONGO (LADO ESQUERDO)
F-600/F-750
LADO ESQUERDO

0701215 /C2TZ5775N
SUPORTE DA MOLA TRASEIRA P/ DIANTEIRA LONGO (LADO DIREITO)
F-600/F-750
LADO DIREITO

0701220 /TAC803571
SUPORTE DA MOLA TRASEIRA P/ DIANTEIRA (LADO ESQUERDO)
VW - FORD CARGO (APÓS 89)
LADO ESQUERDO

0701225 /TAC803572
SUPORTE DA MOLA TRASEIRA P/ DIANTEIRA (LADO DIREITO)
VW - FORD CARGO (APÓS 89)
LADO DIREITO

0701230 /TJG803561
SUPORTE DA MOLA TRASEIRA P/ TRASEIRA (LADO ESQUERDO)
CARGO 1617/1721/1730/3530/4031/... (APÓS 89) - VW 14220/16220/24220
LADO ESQUERDO

0701235 /TJG803562
SUPORTE DA MOLA TRASEIRA P/ TRASEIRA (LADO DIREITO)
CARGO 1617/1721/1730/3530/4031/... (APÓS 89) - VW 14220/16220/24220
LADO DIREITO

0701240 /TJG803571
SUPORTE DA MOLA TRASEIRA P/ DIANTEIRA (LADO ESQUERDO)
CARGO 1617/1721/1730/3530/4031... - VW 14220/16220/24220
LADO ESQUERDO

0701245 /TJG803572
SUPORTE DA MOLA TRASEIRA P/ DIANTEIRA (LADO DIREITO)
CARGO 1617/1721/1730/3530/4031... - VW 14220/16220/24220
LADO DIREITO

0701250 /TEG803561A
SUPORTE DA MOLA TRASEIRA P/ TRASEIRA (LADO ESQUERDO)
CARGO 1215/17/1316/17/1415 - VW 14220/16220/24220
LADO ESQUERDO

0701255 /TEG 803562A
SUPORTE DA MOLA TRASEIRA P/ TRASEIRA (LADO DIREITO)
CARGO 1215/17/1316/17/1415 - VW 14220/16220/24220
LADO DIREITO

0701259 /SC355335AA
SUPORTE DA MOLA DIANTEIRA P/ TRASEIRA
FORD PIT BULL
MOLA 4"

0701260 /F81A599OEB
SUPORTE DA MOLA TRASEIRA P/ TRASEIRA
F-14000 / PIT BULL

0701264 /F81A5340
SUPORTE DA MOLA DIANTEIRA P/ DIANTEIRA (LADO ESQUERDO)
F-350/F-4000 (APÓS 99)
LADO ESQUERDO

0701266 /F81A5341
SUPORTE DA MOLA DIANTEIRA P/ DIANTEIRA (LADO DIREITO)
F-350/F-4000 (APÓS 99)
LADO DIREITO

0701344 /XC355340BA
SUPORTE DA MOLA DIANTEIRA P/ DIANTEIRA
F-12000

SUSPENSÃO

0701346 /XC355335BD
SUPORTE DA MOLA DIANTEIRA P/ TRASEIRA
F-12000

0701348 /F81A5785CA
SUPORTE DA MOLA TRASEIRA P/ DIANTEIRA
F-11000/F-14000/F-16000 (99 À 2001) FORD PITBULL

0701349 /F81A5785DA
SUPORTE DA MOLA TRASEIRA P/ DIANTEIRA (FUROS RETO)
F-12000/F-14000/F-16000 (APÓS 2001) FORD PITBULL

0701350 /F81A5785HB
SUPORTE DA MOLA TRASEIRA P/ DIANTEIRA
F-350/F-4000 (APÓS 98)

0701352 /TMJ511279B
SUPORTE DA MOLA TRASEIRA P/ DIANTEIRA
FORD 2422/2622/2626

0701354 /TMJ512365B
SUPORTE DA MOLA TRASEIRA P/ TRASEIRA
FORD 2422/2622/2626

0701360 /EC455785AA
SUPORTE DA MOLA TRASEIRA P/ DIANTEIRA
CARGO 1119 (APÓS 2014)

0701362 /EC455894AA
SUPORTE DA MOLA TRASEIRA P/ TRASEIRA
CARGO 1119 (APÓS 2014)

0701400 /BD5T5700B
SUPORTE DO CONTRA FEIXE (FUNDIDO)
F-4000

0701405 /BD5T5700B
SUPORTE DO CONTRA FEIXE (ESTAMPADO)
F-4000

0701410 /7EQ5700A
SUPORTE DO CONTRA FEIXE (FUNDIDO)
F-600/F-13000

0701411 /
SUPORTE DO CONTRA FEIXE PARTE DIANTEIRA (FUNDIDO)
F-350 (APÓS 97)

0701412 /
SUPORTE DO CONTRA FEIXE PARTE TRASEIRA (FUNDIDO)
F-350 (APÓS 97)

0701415 /BD7T5700A
SUPORTE DO CONTRA FEIXE (ESTAMPADO)
F14000 / CARGO TODOS

0701420 /T16803731
SUPORTE DO CONTRA FEIXE (FUNDIDO)
VW - FORD F-14000 / CARGO TODOS

0701425 /BB9Y5700
SUPORTE DO CONTRA FEIXE (ESTAMPADO)
F-350/F-600 (57 À 71)

0701430 /F81Z5700AA
SUPORTE DO CONTRA FEIXE P/ DIANTEIRA (FUNDIDO)
F-4000 (APÓS 97)

0701435 /E8TZ5700A
SUPORTE DO CONTRA FEIXE P/ TRASEIRA (FUNDIDO)
F-4000 (APÓS 97)

PESSIM TRUCK PARTS

0701436 /
SUPORTE DO CONTRA FEIXE (FUNDIDO)

CARGO 814

GMC

0755045 /
SUPORTE DA MOLA TRASEIRA P/ TRASEIRA

GMC TODOS

0755050 /
SUPORTE DA MOLA TRASEIRA P/ DIANTEIRA

GMC TODOS

CHEVROLET

0756570 /7333081
SUPORTE DA MOLA DIANTEIRA P/ DIANTEIRA

C-60/D-60/D-70 (72 / 85)

0756575 /7333083
SUPORTE DA MOLA DIANTEIRA P/ TRASEIRA

C-60/D-60/D-70 (72 / 85)

0756580 /9307047
SUPORTE DA MOLA DIANTEIRA P/ DIANTEIRA (LADO ESQUERDO)

C-60/D-60/DETROIT (76 / 85)
LADO ESQUERDO

0756585 /9307048
SUPORTE DA MOLA DIANTEIRA P/ DIANTEIRA (LADO DIREITO)

C-60/D-60/DETROIT (76/85)
LADO DIREITO

0756590 /9307077
SUPORTE DA MOLA DIANTEIRA P/ TRASEIRA (LADO ESQUERDO)

C-60/D-60/DETROIT (76/85)
LADO ESQUERDO

0756595 /9307078
SUPORTE DA MOLA DIANTEIRA P/ TRASEIRA (LADO DIREITO)

C-60/D-60/DETROIT (76/85)
LADO DIREITO

0756600 /94640666
SUPORTE DA MOLA DIANTEIRA P/ DIANTEIRA

D-11000/D-13000/D-19000/D-21000

0756605 /94640667
SUPORTE DA MOLA DIANTEIRA P/ TRASEIRA

D-11000/D-13000/D-19000/D-21000

0756610 /2443463
SUPORTE DA MOLA TRASEIRA P/ DIANTEIRA (LADO ESQUERDO)

C-10/D-10/D-20
LADO ESQUERDO

0756615 /2443462
SUPORTE DA MOLA TRASEIRA P/ DIANTEIRA (LADO DIREITO)

C-10/D-10/D-20
LADO DIREITO

0756620 /2443466
SUPORTE DA MOLA TRASEIRA P/ TRASEIRA

C-10/D-10/D-20

0756630 /7329242
SUPORTE DA MOLA TRASEIRA P/ DIANTEIRA E TRASEIRA

C-60/D-60 (72/76)

0756640 /9307652
SUPORTE DA MOLA TRASEIRA P/ DIANTEIRA (LADO ESQUERDO)

C-60/D-60/DETROIT (76/85)
LADO ESQUERDO

0756645 /9307653
SUPORTE DA MOLA TRASEIRA P/ DIANTEIRA (LADO DIREITO)
C-60/D-60/DETROIT (76/85)
LADO DIREITO

0756650 /9307654
SUPORTE DA MOLA TRASEIRA P/ TRASEIRA (LADO ESQUERDO)
C-60/D-60/DETROIT (76/85)
LADO ESQUERDO

0756655 /9307635
SUPORTE DA MOLA TRASEIRA P/ TRASEIRA (LADO DIREITO)
C-60/D-60/DETROIT (76/85)
LADO DIREITO

0756660 /94636360
SUPORTE DA MOLA TRASEIRA P/ DIANTEIRA
D-11000/D-13000/D-19000/D-21000

0756665 /94636361
SUPORTE DA MOLA TRASEIRA P/ TRASEIRA
D-11000/D-13000/D-19000/D-21000

0756670 /7326849
SUPORTE DO CONTRA FEIXE (FUNDIDO)
D-60/D-70

0756675 /7326849
SUPORTE DO CONTRA FEIXE (ESTAMPADO)
D-60/D-70

TOYOTA

0800550 /4840398001
SUPORTE DA MOLA DIANTEIRA P/DIANTEIRA (LADO DIREITO E ESQUERDO)
TOYOTA BANDEIRANTE JEEP/PICK-UP (ATÉ 92)
DIREITO E ESQUERDO

0800560 /4841198001
SUPORTE DA MOLA DIANTEIRA P/TRASEIRA (LADO DIREITO/ ESQUERDO)
TOYOTA BANDEIRANTE JEEP/PICK-UP (ATÉ 92)
DIREITO E ESQUERDO

0800565 /4840598002
SUPORTE DA MOLA TRASEIRA P/TRASEIRA (LADO DIREITO/ ESQUERDO)
TOYOTA BANDEIRANTE PICK-UP (ATÉ 92)
DIREITO E ESQUERDO

0800570 /4840598001
SUPORTE DA MOLA TRASEIRA P/TRASEIRA (LADO DIREITO/ ESQUERDO)
TOYOTA BANDEIRANTE JEEP/PICK-UP (ATÉ 92)
DIREITO E ESQUERDO

0800575 /4840498002
SUPORTE MOLA DIANT. P/DIANT. (LADO DIREITO/ESQUERDO)
JEEP / PICK-UP TOYOTA MODERNA (APÓS 92)

0800580 /
SUPORTE DA MOLA DIANTEIRA P/ TRASEIRA
JEEP / PICK-UP TOYOTA MODERNA (APÓS 92)

0800585 /4840598004
SUPORTE DA MOLA TRASEIRA P/ TRASEIRA
PICK-UP TOYOTA MODERNA (APÓS 92)

0800590 /4840598003
SUPORTE DA MOLA TRASEIRA P/ TRASEIRA
JEEP TOYOTA MODERNA (APÓS 92)

0800595 /
SUPORTE DA MOLA DIANTEIRA P/ TRASEIRA
TOYOTA MODERNA (APÓS 92)

0800600 /4841498001
SUPORTE DA MOLA TRASEIRA P/ DIANTEIRA (LADO DIREITO)
JEEP/PICK-UP TOYOTA BANDEIRANTE (ATÉ 92)
LADO DIREITO

PESSIM TRUCK PARTS

0800605 /4841598001
SUPORTE DA MOLA TRASEIRA P/ DIANTEIRA (LADO ESQUERDO)

JEEP/PICK-UP TOYOTA BANDEIRANTE (ATÉ 92)
LADO ESQUERDO

IVECO

0855178 /93809016
SUPORTE MOLA TRASEIRA P/ TRASEIRA

IVECO DAILY 35-10

9040247 /93809016
SUPORTE MOLA TRASEIRA P/ TRASEIRA

IVECO DAILY 35-10
FUNDIDO

0855300 /
SUPORTE DA MOLA TRASEIRA P/ DIANTEIRA (LADO ESQUERDO)

IVECO DAILY 35-10 / 49-12
LADO ESQUERDO

0855302 /
SUPORTE DA MOLA TRASEIRA P/ DIANTEIRA (LADO DIREIRO)

IVECO DAILY 35-10 / 49-12
LADO DIREITO

0855304 /
SUPORTE DA MOLA TRASEIRA P/ DIANTEIRA (LADO ESQUERDO)

IVECO DAILY 59-12
LADO ESQUERDO

0855306 /
SUPORTE DA MOLA TRASEIRA P/ DIANTEIRA (LADO DIREITO)

IVECO DAILY 59-12
LADO DIREITO

0855308 /8166856
SUPORTE DA MOLA TRASEIRA P/ DIANTEIRA

IVECO EUROTECH 450

0855310 /
MANCAL DO SUPORTE TRASEIRO P/ DIANTEIRA

IVECO EUROTECH 450

0855312 /41006235
SUPORTE CONTRA FEIXE P/ DIANTEIRA

EUROTECH 450

0855314 /41006236
SUPORTE CONTRA FEIXE P/TRASEIRA

EUROTECH 450

0855318 /4855749
SUPORTE DA MOLA DIANTEIRA P/ DIANTEIRA (FUNDIDO)

IVECO VERTIS 130V90 / ECOLINE / TECTOR

0855320 /98413967
SUPORTE AUXILIAR DO CONTRA FEIXE

EUROCARGO 1998 A 2012 / CAVALLINO EURO 3 2007 A 2008 / TECTOR EURO 3 / TECTOR ECOLINE EURO 5

9040400 /5802125134
SUPORTE AUXILIAR DO CONTRA FEIXE TRASEIRO

IVECO EUROCARGO / TECTOR / CAVALLINO

0855322 /98416610
SUPORTE DA MOLA TRASEIRA P/ TRASEIRA (FUNDIDO)

IVECO 160E21 / 170E22

0855340 /500342838
SUPORTE DA MOLA TRASEIRA P/ DIANTEIRA

IVECO DAILY 70C16

0855341 /504122407
SUPORTE MOLA TRASEIRA P/ TRASEIRA

IVECO DAILY 70C16

0855342 /504071360
SUPORTE MOLA DIANTEIRA P/ DIANTEIRA

VERTIS 90V18 ECOLINE

0855343 /5949894561
SUPORTE DA MOLA DIANTEIRA P/ TRASEIRA

VERTIS 90V18 ECOLINE

0855344 /5949896078
SUPORTE DA MOLA TRASEIRA P/ DIANTEIRA

VERTIS 90V18 ECOLINE

0855345 /504011621
SUPORTE DA MOLA TRASEIRA P/ TRASEIRA

VERTIS 90V18 ECOLINE

0855346 /504354486
SUPORTE DA MOLA DIANTEIRA P/ TRASEIRA

VERTIS 130V90 ECOLINE / TECTOR / EUROCARGO

0855347 /98416610
SUPORTE DA MOLA TRASEIRA P/ DIANTEIRA

VERTIS 130V90 ECOLINE / TECTOR / EUROCARGO

0855348 /98413971
SUPORTE DA MOLA TRASEIRA P/ TRASEIRA

VERTIS 130V90 ECOLINE / TECTOR / EUROCARGO

0855349 /8161651
SUPORTE DA MOLA DIANTEIRA P/ TRASEIRA

STRALIS/EUROTECH/EUROTRAKKER

0855350 /8161687
SUPORTE DA MOLA TRASEIRA P/ TRASEIRA

STRALIS/EUROTECH/EUROTRAKKER

AGRALE / VOLARE

0856030 / 600 300 206 1008
SUPORTE DA MOLA DIANTEIRA P/ DIANTEIRA (LADO ESQUERDO)

AGRALE 1600/1800
LADO ESQUERDO

0856035 / 600 300 206.0000
SUPORTE DA MOLA DIANTEIRA P/ DIANTEIRA (LADO DIREITO)

AGRALE 1600/1800
LADO DIREITO

0856040 / 600 600 210 7002
SUPORTE DA MOLA DIANTEIRA P/ TRASEIRA

AGRALE 1600/1800

0856045 / 600 600 210 8000
SUPORTE DA MOLA TRASEIRA P/ DIANTEIRA

AGRALE 1600/1800

0856050 / 600 100 204 2002
SUPORTE DA MOLA TRASEIRA P/ TRASEIRA

AGRALE 1600/1800

0857050 / 600 801 404 7002
SUPORTE DA MOLA TRASEIRA P/ TRASEIRA

VOLARE

0857055 / 600 700 203 9005
SUPORTE DA MOLA TRASEIRA

AGRALE 7000/8500

0857060 / 600 800 255 8002
SUPORTE DA MOLA TRASEIRA P/ TRASEIRA

VOLARE A6/A8

PESSIM TRUCK PARTS

0857065 / 600 800 2045000
SUPORTE DA MOLA TRASEIRA P/ DIANTEIRA (LADO DIREITO)

VOLARE A6
LADO DIREITO

0857070 / 600 800 2045000
SUPORTE DA MOLA TRASEIRA P/ DIANTEIRA (LADO ESQUERDO)

VOLARE A6
LADO ESQUERDO

0857080 / 600 801402 4001
SUPORTE DA MOLA DIANTEIRA P/ TRASEIRA

VOLARE A5/A6/A8

0857090 /
SUPORTE DA MOLA TRASEIRA P/ DIANTEIRA C/PINO

VOLARE A6/A8

0857095 /
SUPORTE DA TRAVESSA

VOLARE A8

0857102 / 600 800213 9001
SUPORTE DA MOLA TRASEIRA P/ DIANTEIRA

VOLARE A6

0857104 / 600 800 255 3603
SUPORTE DA MOLA TRASEIRA P/ DIANTEIRA

VOLARE A8

9040105 /
SUPORTE DA MOLA TRASEIRA C/ PINO

VOLARE W9

MITSUBISHI

0860054 /MB584481
SUPORTE DA SUSPENSAO TRASEIRA

L-200

MERCEDES

0501560 /3893250217
SAPATA DOS GRAMPOS TRASEIROS
1214/1215/1218/1313/1414/1418/1513/1618

0501565 /3703510214
ASSENTO DO FEIXE MOLA TRASEIRA
1313/1513/1418

0501570 /
SAPATA DOS GRAMPOS MOLA TRASEIRA
608D / 708D
RAIO 45º

0501575 /
SAPATA DOS GRAMPOS MOLA TRASEIRA
1113

0501740 /
SAPATA DA TRAÇÃO DO EIXO TRASEIRO
1938

0501776 /82944
ASSENTO DO FEIXE DE MOLA CARCACA QUADRADA
DIFERENCIAL ROCKWELL

VOLKSWAGEM

0555269 /2Z0511153
ASSENTO DA MOLA SUSPENSAO TRASEIRA
ÔNIBUS 13310 OT/17240 OT/17260E OT/18320E OT
ALTURA 28MM X COMPRIMENTO 94MM X LARGURA 88MM

0555758 /2R0525529
ASSENTO DO FEIXE DE MOLA TRASEIRO
VW 16.210H E MICRO ÔNIBUS

0555760 /2TB599516
SAPATA DOS GRAMPOS TRASEIRO
VW ÔNIBUS

0555762 /2TO511160
SAPATA DOS GRAMPOS TRAS. (SUSPENSAO A AR / MISTA)
TITAN TRACTOR

0555850 /TAR 599515
ASSENTO DO MOLEJO TRASEIRO (LADO ESQUERDO)
VW 16.170 A 24.250 ÔNIBUS B1618/1621
LADO ESQUERDO

0555855 /TAR599516
ASSENTO DO MOLEJO TRASEIRO (LADO DIREITO)
VW 16.170 A 24.250 ÔNIBUS B1618/1621
LADO DIREITO

0555885 /TMJ599175A
CAPA SUPERIOR DO FEIXE DE MOLA
VW 24.220 À 26.220

0555891 /TO6599174A
SAPATA DOS GRAMPOS TRASEIRO
VW 8.150

0555909 /2RO525529
ASSENTO DO FEIXE DE MOLA
MICRO ONIBUS

SCANIA

PESSIM TRUCK PARTS

0600650 /1377206
SAPATA DO GRAMPO TRASEIRO
SC 113 4X2

0600651 /1377208
SAPATA DO GRAMPO TRASEIRO
SC 113 6X2

0600654 /
SAPATA DO GRAMPO TRASEIRO
SC SERIE 4-360

0600678 /1383644
SAPATA DA MOLA PARABOLICA TRASEIRA
SC P-94/114/124

VOLVO

0655320 /1626878
ASSENTO DO FEIXE DA MOLA TRASEIRA COM GUARRA P/ ESTABILIZADOR
GLOBETROTTER / FH12 / NL12

0655322 /3197962
ASSENTO DO MOLEJO TRASEIRO
VOLVO FH12
ALT. 40MM

0655325 /
ASSENTO DO FEIXE DA MOLA TRASEIRA
VOLVO ATÉ 1996

9040399 /21700956
SAPATA DO MOLEJO TRASEIRO
VOLVO B270

0655340 /1628102
SAPATA DOS GRAMPOS TRASEIRO E ESTABILIZADOR (LADO DIREITO)
VOLVO FH12/NH12
LADO DIREITO

0655345 /1628101
SAPATA DOS GRAMPOS TRASEIRO E ESTABILIZADOR (LADO ESQUERDO)
VOLVO FH12/NH12
LADO ESQUERDO

0655354 /1505272
SAPATA DO GRAMPO
VOLVO TODOS

0655359 /70100034
SAPATA GRAMPO TRASEIRO
VOLVO FH12 / NH12 MODERNO CARCACA LARGA

0655366 /
SAPATA DO ESTABILIZADOR (LADO ESQUERDO)
VOLVO TODOS
LADO ESQUERDO

0655368 /
SAPATA DO ESTABILIZADOR (LADO DIREITO)
VOLVO TODOS
LADO DIREITO

0655396 /20548288
SAPATA DA MOLA DIANTEIRA (LADO ESQUERDO)
VOLVO VM
LADO ESQUERDO

0655397 /20548289
SAPATA DA MOLA DIANTEIRA (LADO DIREITO)
VOLVO VM
LADO DIREITO

9040074 /20488789
SAPATA MOLEJO TRASEIRO VOLVO
VOLVO VM 310

FORD

0701440 /7333086
ASSENTO DO FEIXE DE MOLA TRASEIRO
F-600 (72 À 76) F-700 À F-13000

0701445 /86TU5789A
ASSENTO DO FEIXE DA MOLA TRASEIRO
F-14000 / SAPÃO

0701450 /T16599515
ASSENTO DO FEIXE DE MOLA TRASEIRO
VW - FORD CARGO TODOS

0701460 /BD6C5798A
CHAPA DOS GRAMPOS DA MOLA TRASEIRA
F-1000

0701465 /897U5789AA
SAPATA DO GRAMPO TRASEIRO
F-600 (APÓS 72)

0701470 /75TU5796A
SAPATA DO GRAMPO TRASEIRO
F-4000

0701475 /TU5796A
SAPATA DO GRAMPO TRASEIRO
CARGO (ATÉ 89)

0701480 /T13599174A
SAPATA DO GRAMPO TRASEIRO
VW - FORD CARGO (APÓS 89)

0701482 /E8TA5796AA
SAPATA DO GRAMPO TRASEIRO
F-4000 (APÓS 98)

0701486 /
SAPATA DO GRAMPO TRASEIRO
F-14000

0701488 /
SAPATA DO GRAMPO TRASEIRO
CARGO 1315 (APÓS 99)

0555885 /2RR599175
CAPA SUPERIOR DO FEIXE DE MOLA
FORD 2422/2425/2622

0701586 /
ASSENTO DO FEIXE DA MOLA TRASEIRA
F-14000

0701594 /3150N4200A
SAPATA DO GRAMPO
FORD 815 - VW10160

CHEVROLET

0756680 /7317209
SAPATA DOS GRAMPOS TRASEIRO
C-10/C-14/C-15/D-10/D-20

0756710 /9304329
ASSENTO DO FEIXE MOLA TRASEIRA
C-60/D-60/DETROIT (76/85)

0756715 /7326806
ASSENTO DO FEIXE MOLA TRASEIRA

D-70 (72/85)

FIAT

0855166 /
SAPATA DA MOLA TRASEIRA

DUCATO

IVECO

0855352 /
SAPATA DO EIXO TRASEIRO IVECO

IVECO DAILY

0855354 /895017301
ASSENTO DA MOLA DA TRACAO IVECO

IVECO

MERCEDES

0500596 /
GUIA GRAMPO MOLA TRASEIRA
SPRINTER

0501393 /A9703220184
CALCO INFERIOR DO FEIXE MOLA
ATEGO

0501394 /9703220104
CALÇO DIANTEIRO C/PINO
ATEGO

0501610 /3093310027
GUIA DO GRAMPO DA MOLA DIANTEIRA
608D

0501615 /3123311127
GUIA DO GRAMPO DA MOLA DIANTEIRA
1111

0501620 /3523220024
GUIA DO GRAMPO DA MOLA DIANTEIRA
1113/1313/1513/2013/1218/1414/1418

0501625 /3043310027
GUIA DO GRAMPO MOLA DIANTEIRA
1929/1932/1935/1941

0501630 /3853220031
GUIA DO GRAMPO DIANTEIRO
ÔNIBUS 1620/1621

0501631 /3853220031
GUIA DO GRAMPO DIANTEIRO
OF 1620

0501635 /3093250331
GUIA DO GRAMPO TRASEIRO
608 D

0501636 /6673220231
GUIA DO GRAMPO DIANTEIRO E TRASEIRO
709/812/912

0501640 /3543515026
GUIA DO GRAMPO TRASEIRO (GRAMPO CHATO)
1111/1113/1313/1513

0501645 /3833250031
GUIA DO GRAMPO TRASEIRO (GRAMPO REDONDO)
LPO 1111/1113 À 2013

0501650 /3543515026
GUIA DO GRAMPO TRASEIRO (ESTAMPADO)
1111/1113/1313/1513

0501651 /3443227024
GUIA DO GRAMPO DIANTEIRO
1114/1618

0501652 /3523220231
GUIA DO GRAMPO DIANTEIRO
ÔNIBUS OF1313/1513/1618

0501653 /6953220031
GUIA DO GRAMPO TRASEIRO
1620

PESSIM TRUCK PARTS

0501655 /352300035
GUIA DO GRAMPO TRASEIRO
OF/OH 1113/1313

0501660 /6203510026
GUIA DO GRAMPO TRASEIRO
1924/1929/1932/1933

0501665 /3453250031
GUIA DO GRAMPO TRASEIRO
2013/2018/2213/2216

0501670 /6243510026
GUIA DO GRAMPO TRASEIRO
2635/2638

0501735 /9703220009
GUIA DO GRAMPO DIANTEIRO
ATEGO 1418/1618/1622

0501736 /9413310526
GUIA DO GRAMPO DIANTEIRO
AXOR 1933/1938S/1944

0501737 /
SEPARADOR DO GRAMPO (TRACADO)
AXOR 2040/2540/2644

0501739 /9793210136
CALCO GUIA DA MOLA DIANTEIRA
ACCELO 915C

0501741 /443250131
GUIA DO GRAMPO TRASEIRO (REDONDO)
1111/1113/1313/1513/2013

0501745 /
CALCO P/LEVANTAR O EIXO CENTRAL DO MOLEJO
2013/2014/2213

0501772 /A9583251409
CALÇO CUNHA DA MOLA TRASEIRA
1935 À 1945
80 MM X 70MM X 100MM X 200MM

0501777 /
CALÇO PARA LEVANTAR MOLEJO
ACCELO 915
ALT. 40MM X 70MM X COMP. 190MM

0501779 /9473510026
GUIA DO GRAMPO TRASEIRO
AXOR 4140

0501787 /9413510126
GUIA DO GRAMPO TRASEIRO
AXOR 1930/1944 (CAVALO MECANICO)

0502008 /A9413310726
GUIA DO GRAMPO DIANTEIRO
ACTROS

9040467 /A9743250126
GUIA DO GRAMPO TRASEIRO
ATEGO

0502022 /
GUIA DE GRAMPO TRASEIRO
MB 1016 (2013/2014)

0900544 /
CALCO LEVATAR MOLEJO 608 D (20X60X110)
20 X 60 X 110

VOLKSWAGEM

0555840 /TGG411185
ESPACADOR GUIA DE GRAMPO DIANTEIRO
VW 12.140 A 15.190 E CARGO 1215/1217/1316/1317/1415/1422/1516/1521

0555856 /2TO599175
GUIA DOS GRAMPOS TRASEIRO (SUSPENSAO PNEUMATICA)
VW 18.310

0555857 /2UO599175
GUIA DOS GRAMPOS TRASEIRO
VW 23.210/23.220/23.310

0555858 /23B599175
GUIA DOS GRAMPOS TRASEIRO
VW DELIVERY

0555870 /TJG411185
GUIA DOS GRAMPOS DIANTEIRO
VW 16.170 A 40.300 E CARGO 1617 À 4030

0555876 /TAP599175
GUIA DOS GRAMPOS DIANTEIRO
VW 8.140

9040490 /23B411207
GUIA DE GRAMPO DIANTEIRO
VW DELIVERY

0555902 /
CALCO DA MOLA DIANTEIRA
VOLKSBUS / CAMINHOES
ALT. 40 X LAG. 100 X COMP. 190MM

0555916 /
CALCO DA MOLA DIANTEIRA
VOLKSBUS / CAMINHOES
ALT. 60 X LAG. 100 X COMP. 190MM

0555918 /
CALCO DA MOLA DIANTEIRA
VOLKSBUS E CAMINHOES
ALT. 20 X LAG. 100 X COMP. 190MM

0701560 /TAR599175
GUIA DO GRAMPO TRASEIRO (LONGO)
VW - FORD CARGO TODOS

0701565 /TJG599175
GUIA DO GRAMPO TRASEIRO (CURTO)
VW - FORD CARGO TODOS

0900546 /
CALCO PARA LEVARTAR MOLEJO 40X70MM
FORD CARGO - VW TODOS
ALT. 40 X LAG. 70 X COMP. 160MM

0900547 /
CALCO LEVANTAR MOLEJO (40X77X190)
MOLA 77 MM
ALT. 40 X LARG. 77 X COMP. 180 MM

SCANIA

0600345 /275301
GUIA DO GRAMPO DIANTEIRO
SC 110 A 111

0600350 /135708
GUIA DO GRAMPO MOLA TRASEIRA
SC 110/111/112/113/142

PESSIM TRUCK PARTS

0600356 /
GUIA DO GRAMPO TRASEIRO

SC TRACADA BIDIRECIONAL 2º EIXO

0600360 /
GUIA DO GRAMPO MOLA DIANTEIRA C/GUARRA PARA AMORTECEDOR

SC 112/113/142

0600361 /1322339
GUIA DO GRAMPO MOLA DIANTEIRA C/GUARRA PARA AMORTECEDOR

SCANIA TRAÇADA BIDIRECIONAL SERIE 4/112

0600363 /
GUIA DE GRAMPO TRASEIRO (LARGO)

SCANIA TRACADO
LARGURA 100MM

VOLVO

0655330 /1609842
GUIA DO GRAMPO DA MOLA DIANTEIRA SUPORTE INFERIOR DO AMORTECEDOR DIANT

VOLVO TODOS

0655335 /1075241
GUIA DE GRAMPO DIANTEIRO

VOLVO FH12/NL12

0655352 /20500837
GUIA DE GRAMPO DIANTEIRA

VOLVO VM

0655360 /20548213
GUIA DE GRAMPO DIANTEIRO (LADO ESQUERDO)

VOLVO FH
LADO ESQUERDO

0655362 /20548214
GUIA DE GRAMPO DIANTEIRO (LADO DIREITO)

VOLVO FH
LADO DIREITO

0655393 /20822120
GUIA DE GRAMPO DIANTEIRO

VOLVO VM 260/310

0655404 /22730492
GUIA DE GRAMPO TRASEIRO

VOLVO B270F ONIBUS

9040468 /20498800
GUIA DE GRAMPO TRASEIRO

VOLVO VM 260

FORD

0701342 /TAP599175
GUIA DE GRAMPO TRASEIRO

FORD 814 / 815 / 915E - VW 7100/7120/8100/8150/9150

0701530 /C3TA5458A
GUIA DO GRAMPO DIANTEIRO

F-600/F-700/F-13000 À 21000

0701535 /TCAA5708
GUIA DO GRAMPO TRASEIRO (ESTAMPADO)

F-350 (ATÉ 71) F-2000

0701540 /01T5708
GUIA DO GRAMPO TRASEIRO (FUNDIDO)

F-600 (53 À 71) F-4000

0701545 /01T5708
GUIA DO GRAMPO TRASEIRO (ESTAMPADO)

F-600 (53 À 71) F-4000

0701550 /BD2T5708A
GUIA DO GRAMPO TRASEIRO (FUNDIDO)

F-600/F-700/F-13000 À 21000

0701551 /XC355458AA
GUIA DO GRAMPO DIANTEIRO

F-12000

0701555 /BD2T5708A
GUIA DO GRAMPO TRASEIRO (ESTAMPADO)

F-600/F-700/F-13000

0701560 /TAR599175
GUIA DO GRAMPO TRASEIRO (LONGO)

VW - FORD CARGO TODOS

0701565 /TJG599175
GUIA DO GRAMPO TRASEIRO (CURTO)

VW - FORD CARGO TODOS

0701566 /TAP599175
GUIA DO GRAMPO DIANTEIRO

CARGO 814

0701590 /E8TH5594BA
CALCO PARA LEVANTAR MOLEJO DO TRUCK

FORD TODOS
ALT. 20 X LARG. 77 X COMP. 170MM

0701592 /
GUIA DO GRAMPO TRASEIRO

F-250/F-350/F-4000 (APÓS 99)

0701595 /
CALÇO SEPARADOR DO FEIXE E CONTRA FEIXE

FORD CARGO TODOS
ALT. 40 X LARG. 76 X COMP. 190MM

0555840 /TGG411185
ESPACADOR GUIA DE GRAMPO DIANTEIRO

VW 12.140 A 15.190 E CARGO 1215/1217/1316 /1317/1415/1422/1516/1521

0555870 /TJG411185
GUIA DOS GRAMPOS DIANTEIRO

VW 16.170 A 40.300 E CARGO 1617 À 4030

0900546 /
CALCO PARA LEVARTAR MOLEJO 40X70MM

FORD CARGO - VW TODOS
ALT. 40 X LAG. 70 X COMP. 160MM

0900547 /
CALCO LEVANTAR MOLEJO (40X77X190)

MOLA 77 MM
ALT. 40 X LARG. 77 X COMP. 180 MM

JEEP / RURAL

0700517 /
CHAPA GRAMPO DA MOLA DIANTEIRA E TRASEIRA (ESQUERDA)

JEEP CJ3

0700518 /
CHAPA DO GRAMPO MOLA TRASEIRA (DIREITO)

JEEP CJ3

0700519 /
CHAPA DO GRAMPO MOLA DIANTEIRA (DIREITA)

JEEP CJ3

PESSIM TRUCK PARTS

0700535 /
CHAPA DO GRAMPO MOLA DIANTEIRA (DIREITO)

JEEP CJ5

0700536 /
CHAPA DO GRAMPO MOLA TRASEIRA (DIREITO)

JEEP CJ5

0700537 /
CHAPA DO GRAMPO MOLA DIANTEIRA E TRASEIRA (ESQUERDO)

JEEP CJ5

CHEVROLET

0756685 /7326782
GUIA DO GRAMPO DIANTEIRO

D-60/D-70

0756690 /3656741
GUIA DO GRAMPO TRASEIRO

C-10/D-10

0756695 /7333088
GUIA DO GRAMPO TRASEIRO

D-60/D-70 (72/85)

TOYOTA

0800480 /4847398001
CHAPA GUIA DO GRAMPO DE MOLA

TOYOTA

AGRALE / VOLARE

0857100 /6,00801E+11
GUIA DO GRAMPO DIANTEIRO

VOLARE A6/A8

0857101 /6007014040
GUIA DO GRAMPO DIANTEIRO (CURTO)

VOLARE

0857103 /6,00701E+12
GUIA DO GRAMPO DIANTEIRO

AGRALE VOLARE

MERCEDES

0501580 /3423220184
CUNHA DA MOLA DIANTEIRA
1113/1313/1513/2013 E LPO
ESP. 8MM X 67 X COMP. 125MM

0501585 /
CUNHA DA MOLA DIANTEIRA
1113/1313/1513/2013 E LPO
ESP. 13MM X 67 X COMP. 130MM

0501590 /
CUNHA DA MOLA TRASEIRA
1111/1113/1313/1513 E LPO
ESP. 13MM X 78 X COMP. 164MM

0501600 /
CUNHA DA MOLA DIANTEIRA COM ORELHA
OF / OH 1313

0501605 /
CUNHA DA MOLA TRASEIRA
1113/1313/1513
ESP. 20MM X 76 X COMP. 150MM

0501606 /6933517028
CUNHA DA MOLA TRASEIRA
1838
ESP. 38 X 20MM X 100 X COMP. 210MM

0501607 /3873311128
CUNHA CALCO DA MOLA DIANTEIRA
2635/2638
ESP. 100 X 90 X COMP. 190MM

0501608 /3873517228
CUNHA CALCO DA MOLA TRASEIRA
2635/2638
ESP. 70 X 80MM X 100 X COMP. 200MM

0501675 /
SEPARADOR DO CONTRA FEIXE COM GUIA (FUNDIDO)
608 D / 608E / 708D / 708E

0501680 /
SEPARADOR DO CONTRA FEIXE COM GUIA (ESTAMPADO)
608D / 608E / 708D / 708E

0501685 /3403240435
SEPARADOR DO CONTRA FEIXE COM GUIA (FUNDIDO)
1111/1113/1313/1513

0501690 /3403240435
SEPARADOR DO CONTRA FEIXE COM GUIA (ESTAMPADO)
1111/1113/1313/1513

0501695 /3873240035
SEPARADOR DO CONTRA FEIXE COM GUIA (FUNDIDO)
1924/1929/1932/1933

0501700 /
SEPARADOR DO CONTRA FEIXE LISO (FUNDIDO)
608D / 708D / 708E

0501705 /
SEPARADOR DO CONTRA FEIXE LISO (ESTAMPADO)
608D / 708D / 708E

0501710 /3523240135
SEPARADOR DO CONTRA FEIXE LISO (FUNDIDO)
1111/1113/1313/1513

0501715 /3523240135
SEPARADOR DO CONTRA FEIXE LISO (ESTAMPADO)
1111/1113/1313/1513

PESSIM TRUCK PARTS

VOLKSWAGEM

0555878 /
CALCO SEPARADOR DO FEIXE COM CONTRA FEIXE
VW 7.100 A 9.150
FURO 1" - ALT 20 X 70 X COMP. 150MM

0555910 /TAP413353
SEPARADOR DE GRAMPO DIANTEIRO (LADO ESQUERDO)
VW 8.100/8.120/8.140/8.150
LADO ESQUERDO

0555912 /TAP413354
SEPARADOR DE GRAMPO DIANTEIRO (LADO DIREITO)
VW 8.100/8.120/8.140/8.150
LADO DIREITO

0701505 /
SEPARADOR DO FEIXE C/CONTRA FEIXE (FUNDIDO)
VW - FORD CARGO
ALT. 40 X LARG. 80 X COMP. 190MM

0701520 /TAR411185
SEPARADOR DO GRAMPO DIANTEIRO
FORD CARGO TODOS

SCANIA

0600355 /285389
CALCO SEPARADOR TRASEIRO DO FEIXE E DO CONTRA FEIXE
SC 110/111/112/113/142
20 X 90 X 190MM

0600375 /
CUNHA DA MOLA DIANTEIRA
SC 110/111/112/113/142
ESP. 12 X LARG. 90 X COMP. 160MM

0600380 /
CUNHA DA MOLA TRASEIRA
SC 110/111/112/113/142
ESP. 10 X LARG. 92 X COMP. 230MM

0600381 /
CUNHA DA MOLA TRASEIRA
SC 112 A 142
ESP. 12 X LARG. 90 X COMP. 230 (FURO 5/8)

0600382 /
CUNHA DA MOLA TRASEIRA
SC 112 A 142
ESP. 12 X LARG. 90 X COMP. 230MM (FURO 1/2)

0600383 /
CUNHA DA MOLA TRASEIRA
SC 112 A 142
ESP. 12 X LARG. 90 X COMP. 230MM (FURO 9/16)

0600384 /
CUNHA DA MOLA DIANTEIRA SC
SC 110 A 142
ESP. 20 X LARG. 90 X COMP. 155MM

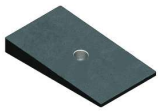

VOLVO

0655350 /
CUNHA DA MOLA TRASEIRA
VOLVO N12/340/360
ALT. 13 X LARG. 100 X COMP. 195MM

0655351 /
CUNHA DA MOLA TRASEIRA
VOLVO 340/360
ALT. 16 X LARG. 100 X COMP. 197MM

0655357 /
CUNHA EIXO TRACAO
VOLVO FH 460
5 X 20 X 92 X 195MM

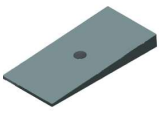

FORD

0701490 /BB975594
SEPARADOR DO FEIXE C/CONTRA FEIXE (FUNDIDO)
F-600 (53 À 71) F-4000

0701495 /
SEPARADOR DO FEIXE C/CONTRA FEIXE C/GUIA (FUNDIDO)
F-4000 / F-600 (53 À 71)

0701496 /
SEPARADOR DO FEIXE C/CONTRA FEIXE (FUNDIDO)
F-350
ALT. 20 X LARG. 57 X COMP. 127MM

0701500 /C2TZ5594
SEPARADOR DO FEIXE C/CONTRA FEIXE (FUNDIDO)
F-600/F-700/F-13000

0701505 /
SEPARADOR DO FEIXE C/CONTRA FEIXE (FUNDIDO)
VW - FORD CARGO
ALT. 40 X LARG. 76 X COMP. 190MM

0701510 /BB9T5594
SEPARADOR DO FEIXE C/CONTRA FEIXE (ESTANPADO)
F-600 (53 À 71) F-4000
LARG. 2.1/2

0701515 /BD9T5594
SEPARADOR DO FEIXE C/CONTRA FEIXE (ESTANPADO)
F-600/F-13000
LARG. 3"

0701516 /
SEPARADOR DO FEIXE C/CONTRA FEIXE (FUNDIDO)
F-14000 / SAPÃO
ALT. 40 X LARG. 80 X COMP. 190MM

0701520 /TAR411185
SEPARADOR DO GRAMPO DIANTEIRO
FORD CARGO TODOS

0701521 /
SEPARADOR DO GRAMPO DIANTEIRO
F-350/F-4000 (APÓS 98)

0701522 /BF8T5594A
SEPARADOR DO FEIXE C/CONTRA FEIXE
F-350/F-4000 (APÓS 99)

0701570 /
CUNHA DA MOLA DIANTEIRA F-350/600
F-350/600 (72 À 89)
ALT. 13 X LARG. 65 X COMP. 155MM

0701575 /
CUNHA DA MOLA TRASEIRA
F600 (72 À 89)
ALT. 10 X ALT. 65 X COMP. 120MM

0701585 /
CUNHA DA MOLA DIANTEIRA
FORD CARGO - VOLKSBUS
ALT. 22X18 X LARG. 100 X COMP. 150MM

IVECO

0855316 /
SEPARADOR DO GRAMPO TRASEIRO
EUROTECH 450

TUBO ESPAÇADOR

2210062 /
TUBO ESPACADOR 62MM

62MM

2210072 /
TUBO ESPACADOR 72MM

72MM

2210082 /
TUBO ESPACADOR 82MM

82MM

2210092 /
TUBO ESPACADOR 92MM

92MM

2210102 /
TUBO ESPACADOR 102MM

102MM

ABRAÇADEIRA 60MM
2 FUROS

2216070 /
ABRACADEIRA FEIXE MOLA 60X70 2 FUROS

60X70 2 FUROS

2216080 /
ABRACADEIRA FEIXE MOLA 60X80 2 FUROS

60X80 2 FUROS

2216090 /
ABRACADEIRA FEIXE MOLA 60X90 2 FUROS

60X90 2 FUROS

2216100 /
ABRACADEIRA FEIXE MOLA 60X100 2 FUROS

60X100 2 FUROS

2216110 /
ABRACADEIRA FEIXE MOLA 60X110 2 FUROS

60X110 2 FUROS

2216120 /
ABRACADEIRA FEIXE MOLA 60X120 2 FUROS

60X120 2 FUROS

2216130 /
ABRACADEIRA FEIXE MOLA 60X130 2 FUROS

60X130 2 FUROS

2216140 /
ABRACADEIRA FEIXE MOLA 60X140 2 FUROS

60X140 2 FUROS

2216150 /
ABRACADEIRA FEIXE MOLA 60X150 2 FUROS

60X150 2 FUROS

2216160 /
ABRACADEIRA FEIXE MOLA 60X160 2 FUROS

60X160 2 FUROS

ABRAÇADEIRA 70MM
2 FUROS

PESSIM TRUCK PARTS

2217060 /
ABRACADEIRA FEIXE MOLA 70X60 2 FUROS

70X60 2 FUROS

2217070 /
ABRACADEIRA FEIXE MOLA 70X70 2 FUROS

70X70 2 FUROS

2217080 /
ABRACADEIRA FEIXE MOLA 70X80 2 FUROS

70X80 2 FUROS

2217090 /
ABRACADEIRA FEIXE MOLA 70X90 2 FUROS

70X90 2 FUROS

2217100 /
ABRACADEIRA FEIXE MOLA 70X100 2 FUROS

70X100 2 FUROS

2217110 /
ABRACADEIRA FEIXE MOLA 70X110 2 FUROS

70X110 2 FUROS

2217120 /
ABRACADEIRA FEIXE MOLA 70X120 2 FUROS

70X120 2 FUROS

2217130 /
ABRACADEIRA FEIXE MOLA 70X130 2 FUROS

70X130 2 FUROS

2217140 /
ABRACADEIRA FEIXE MOLA 70X140 2 FUROS

70X140 2 FUROS

2217150 /
ABRACADEIRA FEIXE MOLA 70X150 2 FUROS

70X150 2 FUROS

2217160 /
ABRACADEIRA FEIXE MOLA 70X160 2 FUROS

70X160 2 FUROS

ABRAÇADEIRA 80MM
2 FUROS

2218060 /
ABRACADEIRA FEIXE MOLA 80X60 2 FUROS

80X60 2 FUROS

2218070 /
ABRACADEIRA FEIXE MOLA 80X70 2 FUROS

80X70 2 FUROS

2218080 /
ABRACADEIRA FEIXE MOLA 80X80 2 FUROS

80X80 2 FUROS

2218090 /
ABRACADEIRA FEIXE MOLA 80X90 2 FUROS

80X90 2 FUROS

2218100 /
ABRACADEIRA FEIXE MOLA 80X100 2 FUROS

80X100 2 FUROS

2218110 /
ABRACADEIRA FEIXE MOLA 80X110 2 FUROS

80X110 2 FUROS

2218120 /
ABRACADEIRA FEIXE MOLA 80X120 2 FUROS

80X120 2 FUROS

2218130 /
ABRACADEIRA FEIXE MOLA 80X130 2 FUROS

80X130 2 FUROS

2218140 /
ABRACADEIRA FEIXE MOLA 80X140 2 FUROS

80X140 2 FUROS

2218150 /
ABRACADEIRA FEIXE MOLA 80X150 2 FUROS

80X150 2 FUROS

2218160 /
ABRACADEIRA FEIXE MOLA 80X160 2 FUROS

80X160 2 FUROS

2218170 /
ABRACADEIRA FEIXE MOLA 80X170 2 FUROS

80X170 2 FUROS

2218180 /
ABRACADEIRA FEIXE MOLA 80X180 2 FUROS

80X180 2 FUROS

2218190 /
ABRACADEIRA FEIXE MOLA 80X190 2 FUROS

80X190 2 FUROS

2218200 /
ABRACADEIRA FEIXE MOLA 80X200 2 FUROS

80X200 2 FUROS

ABRAÇADEIRA 90MM
1 FURO

2219070 /
ABRACADEIRA FEIXE MOLA 90X70 1 FURO

90X70 1 FURO

2219080 /
ABRACADEIRA FEIXE MOLA 90X80 1 FURO

90X80 1 FURO

2219090 /
ABRACADEIRA FEIXE MOLA 90X90 1 FURO

90X90 1 FURO

2219100 /
ABRACADEIRA FEIXE MOLA 90X100 1 FURO

90X100 1 FURO

2219110 /
ABRACADEIRA FEIXE MOLA 90X110 1 FURO

90X110 1 FURO

2219120 /
ABRACADEIRA FEIXE MOLA 90X120 1 FURO

90X120 1 FURO

2219130 /
ABRACADEIRA FEIXE MOLA 90X130 1 FURO

90X130 1 FURO

2219140 /
ABRACADEIRA FEIXE MOLA 90X140 1 FURO

90X140 1 FURO

PESSIM TRUCK PARTS

2219150 /
ABRACADEIRA FEIXE MOLA 90X150 1 FURO

90X150 1 FURO

2219160 /
ABRACADEIRA FEIXE MOLA 90X160 1 FURO

90X160 1 FURO

2219170 /
ABRACADEIRA FEIXE MOLA 90X170 1 FURO

90X170 1 FURO

2219180 /
ABRACADEIRA FEIXE MOLA 90X180 1 FURO

90X180 1 FURO

2219190 /
ABRACADEIRA FEIXE MOLA 90X190 1 FURO

90X190 1 FURO

2219200 /
ABRACADEIRA FEIXE MOLA 90X200 1 FURO

90X200 1 FURO

ABRAÇADEIRA 100MM
1 FURO **4"**

2210470 /
ABRACADEIRA FEIXE MOLA 4X70 1 FURO

4X70 1 FURO

2210480 /
ABRACADEIRA FEIXE MOLA 4X80 1 FURO

4X80 1 FURO

2210490 /
ABRACADEIRA FEIXE MOLA 4X90 1 FURO

4X90 1 FURO

2214100 /
ABRACADEIRA FEIXE MOLA 4X100 1 FURO

4X100 1 FURO

2214110 /
ABRACADEIRA FEIXE MOLA 4X110 1 FURO

4X110 1 FURO

2214120 /
ABRACADEIRA FEIXE MOLA 4X120 1 FURO

4X120 1 FURO

2214130 /
ABRACADEIRA FEIXE MOLA 4X130 1 FURO

4X130 1 FURO

2214140 /
ABRACADEIRA FEIXE MOLA 4X140 1 FURO

4X140 1 FURO

2214150 /
ABRACADEIRA FEIXE MOLA 4X150 1 FURO

4X150 1 FURO

2214160 /
ABRACADEIRA FEIXE MOLA 4X160 1 FURO

4X160 1 FURO

2214170 /
ABRACADEIRA FEIXE MOLA 4X170 1 FURO

4X170 1 FURO

2214180 /
ABRACADEIRA FEIXE MOLA 4X180 1 FURO

4X180 1 FURO

APARABARRO

1100005 /
APARABARRO GUERRA LOGO INFERIOR BRANCO

CARRETA GUERRA
710 X 540 MM

1100010 /
APARABARRO GUERRA LOGO INFERIOR AMARELO

CARRETA GUERRA
710 X 540 MM

1100015 /
APARABARRO GUERRA LOGO SUPERIOR AMARELO

CARRETA GUERRA
690 X 530 MM

1100050 /
APARABARRO RANDON BI-TREM LOGO INFERIOR

CARRETA RANDON
610 X 620 MM

1100055 /
APARABARRO RANDON LOGO INFERIOR

CARRETA RANDON
690 X 540 MM

1100065 /
APARABARRO RANDON MODERNO

CARRETA RANDON
630 X 600 MM

1100100 /
APARABARRO NOMA LOGO INFERIOR

CARRETA NOMA
690 X 500 MM

1100105 /
APARABARRO NOMA MODERNO LOGO SUPERIOR

CARRETA NOMA MODERNO
635 X 570 MM

1100150 /
APARABARRO FACCHINI LOGO INFERIOR

CARRETA FACCHINI
590 X 450 MM

1100200 /
APARABARRO SCANIA SERIE 4

SCANIA SÉRIE 4
300 X 420 MM

1100205 /
APARABARRO DIANTEIRO SCANIA

SCANIA
520 X 370 MM

1100210 /
APARABARRO TRASEIRO SCANIA

SCANIA
620 X 380 MM

1100215 /
APARABARRO SCANIA CARRETA

SCANIA
660 X 260 MM

1100250 /
APARABARRO DIANTEIRO VOLVO

VOLVO
440 X 400 MM

1100255 /
APARABARRO TRASEIRO VOLVO

VOLVO
640 X 320 MM

1100260 /
APARABARRO VOLVO FH DIANTEIRO

VOLVO FH
510 X 310 MM

1100265 /
APARABARRO VOLVO FH TRASEIRO 630X450

VOLVO FH
630 X 450 MM

PESSIM TRUCK PARTS

1100300 /
APARABARRO MERCEDES DIANTEIRO

MERCEDES BENZ
400 X 380 MM

1100305 /
APARABARRO MERCEDES AXOR DIANTEIRO

MERCEDES AXOR
550 X 340 MM

1100310 /
APARABARRO MERCEDES AXOR TRASEIRO

MERCEDES AXOR
630 X 410 MM

1100315 /
APARABARRO MERCEDES TRASEIRO

MERCEDES BENZ
670 X 460 MM

1100320 /
APARABARRO MERCEDES 1938

MERCEDES 1938
610 X 300 MM

1100350 /
APARABARRO VOLKS DIANTEIRO

VW
450 X 400 MM

1100355 /
APARABARRO VOLKS TRASEIRO

VW
500 X 500 MM

1100360 /
APARABARRO VOLKS CONSTELLATION

VW CONSTELLATION
400 X 560 MM

1100365 /
APARABARRO VOLKS TRACADO

VW TRAÇADO
650 X 510 X 450 MM

1100400 /
APARABARRO IVECO TRASEIRO

IVECO
630 X 350 MM

APARABARRO LISO

1101000 /
APARABARRO LISO DIANTEIRO 300X400

VARIOS
300 X 400 MM

1101010 /
APARABARRO LISO DIANTEIRO 400X500

VARIOS
400 X 500 MM

1101015 /
APARABARRO LISO DIANTEIRO 500X500

VARIOS
500 X 500 MM

1101020 /
APARABARRO LISO DIANTEIRO E TRASEIRO 500X600

VARIOS
500 X 600 MM

1101030 /
APARABARRO LISO DIANTEIRO E TRASEIRO 500X700

VARIOS
500 X 700 MM

1101035 /
APARABARRO LISO TRASEIRO 600X600

VARIOS
600 X 600 MM

1101040 /
APARABARRO LISO TRASEIRO 700X600

VARIOS
700 X 600 MM

1101045 /
APARABARRO LISO TRASEIRO 1000X600

VARIOS
1000 X 600 MM

SAIÕES

1101500 /
SAIOES PRETO 250X50

VARIOS
250 X 50 MM

1101505 /
SAIOES PRETO 250X60

VARIOS
250 X 60 MM

1101510 /
SAIOES PRETO 250X70

VARIOS
250 X 70 MM

1101515 /
SAIOES PRETO 250X80

VARIOS
250 X 80 MM

1101520 /
SAIOES PRETO 250X90

VARIOS
250 X 90 MM

1101525 /
SAIOES PRETO 250X100

VARIOS
250 X 100 MM

1101530 /
SAIOES PRETO 260X50

VARIAS
260 X 50 MM

1101535 /
SAIOES PRETO 260X60

VARIOS
260 X 60 MM

1101540 /
SAIOES PRETO 260X70

VARIOS
260 X 70 MM

1101545 /
SAIOES PRETO 260X80

VARIOS
260 X 80 MM

1101550 /
SAIOES PRETO 260X90

VARIOS
260 X 90 MM

1101555 /
SAIOES PRETO 260X100

VARIOS
260 X 100 MM

ABAS E TRAVESSAS

0501800 /3223130180
ABA 2º TRAVESSA CHASSIS

1113

0501805 /3603130008
ABA 2º TRAVESSA CHASSIS

1313

0501810 /3213120252
CANTONEIRA SUPERIOR 3º TRAVESSA CHASSI

1111/1113
DIREITO

0501815 /3213120152
CANTONEIRA SUPERIOR 3º TRAVESSA CHASSI

1111/1113
ESQUERDO

0501820 /3213120052
CANTONEIRA SUPERIOR 4º TRAV. E INFERIOR 3º E 4º TRAVESSA

1111/1113

0501821 /3843127361
CANTONEIRA SUPERIOR 3º E 4º TRAVESSA CHASSI

1618

0501822 /
CONTONEIRA INFERIOR 3º E 4º TRAVESSA CHASSI

1618

0501825 /3523120052
CANTONEIRA SUPERIOR 4º TRAVESSA CHASSI

1313

0501830 /3523120552
CANTONEIRA INFERIOR 3º E 4º TRAVESSA CHASSI

1313

0501835 /3453127360
CANTONEIRA INFERIOR 5º E 6º TRAVESSA CHASSI

1113/1313

0501836 /
CANTONEIRA DO CHASSI ESQUERDA/ DIREITA

2635/2638

0501837 /
CANTONEIRA DO CHASSI

2318/2729
DIREITO

0501838 /
CANTONEIRA DO CHASSI

2318/2729
ESQUERDO

0501840 /
CANTONEIRA SUPERIOR 5º E 6º TRAVESSA CHASSI

1113

0501845 /
CANTONEIRA INFERIOR 5º TRAVESSA CHASSI

1313/1513

0501850 /3453120052
CANTONEIRA SUPERIOR 3º TRAVESSA CHASSI

1313
ESQUERDO

0501855 /3453120152
CANTONEIRA SUPERIOR 3º TRAVESSA CHASSI

1313
DIREITO

PESSIM TRUCK PARTS

0501870 /3443100128
2º TRAVESSA CHASSI COMPLETA
1113

0501880 /3453127175
3º TRAVESSA CHASSI
1113

0501885 /3453127317
3º TRAVESSA CHASSI
1313/1513

0501890 /3453127215
4º TRAVESSA CHASSI DO CARDAN
1113

0501895 /3453127115
4º TRAVESSA CHASSI DO CARDAN
1313/1513

0501900 /3453127317
5º E 6º TRAVESSA CHASSI COMPLETA
1113

0501905 /3453127417
5º E 6º TRAVESSA CHASSI COMPLETA
2213/2219/1519/1313

0501920 /3846127217
3º E 4º TRAVESSA CHASSI COMPLETA
1618

SUPORTE ESTEPE

0501930 /3084000041
SUPORTE ESTEPE 2 PARAFUSOS TRUCK
608

0501931 /6884000041
SUPORTE ESTEPE 2 PARAFUSOS TRUCK
709/912

0501935 /3454007439
SUPORTE ESTEPE 2 PARAFUSOS TRUCK
1113

0501940 /3454007359
SUPORTE ESTEPE 2 PARAFUSOS TRUCK
1313

0501945 /3454007439
SUPORTE ESTEPE 3 PARAFUSOS TRUCK
1113

0501950 /3454007359
SUPORTE ESTEPE 3 PARAFUSOS TRUCK
1313

0501955 /
SUPORTE ESTEPE
F4000 / D40

0501960 /
SUPORTE ESTEPE
F600 / D60

0501970 /
SUPORTE ESTEPE RODA 10 FUROS
VW
335MM

SUPORTE PARALAMA

0906000 /
SUPORTE DO PARALAMA UNIVERSAL 5 FUROS

CARRETAS DIVERSAS
TUBO 1,5MM

9040485 /
SUPORTE DO PARALAMA UNIVERSAL 5 FUROS (TUBO GROSSO)

CARRETAS
TUBO 2,00 MM

0906002 /
SUPORTE DO PARALAMA

CARRETA GUERRA
42.2X790

0906004 /
SUPORTE DO PARALAMA BITREM

CARRETA RANDO BITREM

0906006 /
SUPORTE DO PARALAMA

CARRETAS FACCHINI
42.2X730

0655165 /8128448
SUPORTE DO PARALAMA

VOLVO: NL10/NL12 (93 EM DIANTE)
BARRA 38 X COMP. TOTAL 749,5MM

0655166 /1077451
SUPORTE DO PARALAMA

VOLVO: FM10/FH12/FH16/FM12/NH12
BARRA 42,4 X COMP. TOTAL 780MM

9040640 /1781031
COXIM DO SUPORTE PARALAMA TRASEIRO

SCANIA 94/114 SERIE P/G/R

0900245 /
COXIM SILENCIOSO LANTERNA CARRETA

CARRETAS
5/16 X 21 X COMP. 44,5 MM

0900250 /
COXIM PARALAMA TREMINHAO

CARRETAS / BITREM / TREMINHÃO
5/16 X 30 X COMP. 58,5 MM

MOLAS

0163035 /
MOLA DO PARACHOQUE ARGOLAS CENTRADAS 300 MM

VARIOS
COMP. 300 MM - AÇO 3 MM

0163034 /
MOLA DO PARACHOQUE ARGOLAS CENTRADAS 320 MM

VARIOS
COMP. 320 MM - AÇO 3 MM

0163036 /
MOLA DO PARACHOQUE ARGOLAS CENTRADAS 350MM

VARIOS
COMP. 350 MM - AÇO 3 MM

0163032 /
MOLA DO PARACHOQUE ARGOLAS CENTRADAS 380 MM

VARIOS
COMP. 380 MM - AÇO 3 MM

0163030 /
MOLA DO PARACHOQUE ARGOLAS CENTRADAS 500 MM

VARIOS
COMP. 500 MM - AÇO 3 MM

0163038 /
MOLA DO PARACHOQUE ARGOLAS CENTRADAS 550MM

VARIOS
COMP. 550 MM - AÇO 3 MM

0163031 /
MOLA DO PARACHOQUE ARGOLAS CENTRADAS 600 MM

VARIOS
COMP. 600 MM - AÇO 3 MM

0163033 /
MOLA DO PARACHOQUE ARGOLAS CENTRADAS 940 MM

VARIOS
COMP. 940 MM - AÇO 3 MM

REFLETIVOS

0401136 /
FAIXA REFLETIVA PARA PARACHOQUE

PARACHOQUE TRASEIRO
2,40 MTS

0401137 /
FAIXA LATERAL LADO DIREITO

CARROCERIA

0401138 /
FAIXA LATERAL LADO ESQUERDO

CARROCERIA

AMARRAÇÃO DE CARGA

0401300 /
AGARRA LONA PRETO

USO GERAL
40 CM

0401301 /
AGARRA LONA AZUL

USO GERAL
40 CM

0401302 /
AGARRA LONA VERMELHO

USO GERAL
40 CM

0401305 /
CONJUNTO CINTA E CATRACA 1500 KG

USO GERAL
50 MM X 9 M J

0401310 /
CONJUNTO CINTA E CATRACA 3000 KG

USO GERAL
50 MM X 9 M J

0401312 /
CONJUNTO CINTA E CATRACA 5000 KG

USO GERAL
50 MM X 9 M J

0401315 /
CONJUNTO CINTA E CATRACA 10.000 KG

USO GERAL
100 MM X 9 M J

0401320 /
CATRACA P/CINTA CARGA 1500/2000 KG GANCHO J

USO GERAL
50 MM J

0401321 /
CATRACA P/CINTA CARGA 3000 KG GANCHO J

USO GERAL
50 MM J

0401323 /
CATRACA P/CINTA CARGA 5000 KG GANCHO J

USO GERAL
50 MM J

0401324 /
CATRACA MOVEL CARGA 10.000 KG GANCHO J

USO GERAL
100 MM J

0401330 /
CINTA CARGA 1500 KG GANCHO J

USO GERAL
50 MM X 9 M J

0401332 /
CINTA CARGA 3000 KG GANCHO J

USO GERAL
50 MM X 9 M J

PESSIM TRUCK PARTS

0401334 /
CINTA CARGA 5000 KG GANCHO J

USO GERAL
50 MM X 9 M J

0401335 /
CINTA CARGA 10.000 KG GANCHO J

USO GERAL
100 MM X 9M J

LIMPEZA

0162850 /
ESPIRAL COM PISTOLA E CONECTOR (AZUL)

LIMPEZA DE CABINE
1/4 NPT X COMP. 3,50 MTS

0162851 /
ESPIRAL COM PISTOLA E CONECTOR (VERMELHA)

LIMPEZA DE CABINE
1/4 NPT X COMP. 3,50 MTS

0162852 /
ESPIRAL COM PISTOLA E CONECTOR (PRETA)

LIMPEZA DE CABINE
1/4 NPT X COMP. 3,50 MTS

CARROCERIA

9040251 /
ALAVANCA TOMBADOR

RANDON

9040252 /
DESLIZANTE TOMBADOR

RANDON

9040253 /
ROLETE TOMBADOR

RANDON

9040254 /
ENGATE FEMEA INFERIOR

RANDON

9040255 /
ENGATE FEMEA SUPERIOR

RANDON

9040261 /
ENGATE FEMEA 2009

GUERRA

9040265 /
ENGATE FEMEA FENIX

NOMA

0906106 /
DOBRADIÇA DO SEMI-REBOQUE

DIVERSOS

0906108 /
ENGATE DA DOBRADIÇA TIPO G

CARRETA RANDON

9040256 /
ENGATE J TOMBADOR

RANDON

9040284 /
ENGATE DOBRADICA BASCULANTE

DIVERSOS

9040257 /
ARANHA ASSOALHO

RANDON

9040267 /
ENGATE FEMEA

FACCHINI

9040268 /
ENGATE FEMEA SUPERIOR 205MM

FACCHINI
205 MM

9040269 /
ENGATE DA CORRENTE

DIVERSOS

9040270 /
ENGATE DA CORRENTE MODELO RANDON

MODELO RANDON

9040271 /
ENGATE S

DIVERSOS

0906138 /
DOBRADIÇA DA TAMPA DA CARRETA MODELO UNIVERSAL

CARRETA RANDON ATÉ 2007
178 MM

9040258 /
DOBRADICA MODERNA

RANDON
178 MM

9040259 /
DOBRADICA TOMBADOR INFERIOR

RANDON
155 MM

9040260 /
DOBRADICA TOMBADOR SUPERIOR

RANDON
155 MM

9040262 /
DOBRADICA MODERNA

GUERRA

9040263 /
DOBRADICA TOMBADOR INFERIOR

GUERRA

9040264 /
DOBRADICA TOMBADOR SUPERIOR

GUERRA

0906140 /
DABRADICA DA TAMPA DA CARRETA NOMA

CARRETA NOMA FENIX 2012/...
200 MM

9040266 /
DOBRADICA FENIX

NOMA
174 MM

9040272 /
DOBRADICA CURTA TAMPA (SOLDADA)

TRUCK
110 MM

0901280 /210000895
PRESILHA DA TAMPA DA BOCA GRANELEIRA

BICA RANDON
90 MM

0901285 /210002314
TRAVA R DO TOMBADOR

RANDON
COMP. 135 MM - AÇO 4,5 MM

9040273 /
PRESILHA FUEIRO
DIVERSOS

9040274 /
PRESILHA DA TAMPA
DIVERSOS
LARG. 47 X COMP. 74 MM

9040275 /
PRESILHA DA TAMPA BITREM
DIVERSOS
LARG. 36 X ALT. 78 MM

9040276 /
PRESILHA U DA TAMPA
DIVERSOS
LARG. 36 X ALT. 82 MM

9040277 /
PRESILHA DA TAMPA GUERRA
DIVERSOS
LARG. 34 X ALT. 67 MM

9040278 /
PRESILHA DA TAMPA GUERRA
GUERRA
LARG. 49 X ALT. 67 MM

9040279 /
PINO TAMPA 8MM COM CORRENTE
DIVERSOS

9040280 /
PINO QUEBRA-DEDO 1/4 COM CORRENTE
DIVERSOS

9040281 /
PINO QUEBRA-DEDO 5/16 COM CORRENTE
DIVERSOS

9040282 /
PINO QUEBRA-DEDO 1/4
DIVERSOS
1/4 X 2"

9040283 /
PINO QUEBRA-DEDO 5/16
DIVERSOS
5/16 X 2"

0214330 /
PORCA P/CARROCERIA 5/8 NC
DIVERSOS
5/8 NC

0214331 /
PORCA P/CARROCERIA 3/4 NC
DIVERSOS
3/4 NC

BASCULANTE

0906100 /
CAIXA COMPLETA TAMPA BASCULANTE MENOR
BASCULANTE
ALT. 235 MM

0906102 /
CAIXA COMPLETA TAMPA BASCULANTE MAIOR
BASCULANTE
ALT. 400 MM

0906103 /
CAIXA DA ARTICULAÇÃO BASCULANTE MENOR
BASCULANTE
ALT. 235 MM

0906104 /
CAIXA DA ARTICULAÇÃO BASCULANTE MAIOR
BASCULANTE
ALT. 400 MM

0906128 /
TRANCA DA TAMPA DA BASCULANTE COM MOLA DUPLA

BASCULANTE

0906130 /
TRANCA DA TAMPA DA BASCULANTE (LADO ESQUERDO)

BASCULANTE

0906132 /
TRANCA DA TAMPA DA BASCULANTE (LADO DIREITO)

BASCULANTE

0163037 /
MOLA DA TRAVA DA CAÇAMBA SIMPLES (LADO DIREITO)

BASCULANTE

0163039 /
MOLA DA TRAVA DA CAÇAMBA SIMPLES (LADO ESQUERDO)

BASCULANTE

0163042 /
JOGO MOLAS GANCHO DA CACAMBA MOLA DUPLA (CHIP) DIREITA / ESQUERDA

BASCULANTE

0906110 /
BENGALA DA TAMPA BASCULANTE CURTA

BASCULANTE
FURO 30,2 X ESP. 16 X COMP. 330 MM

0906112 /
BENGALA DA TAMPA BASCULANTE LONGA

BASCULANTE
FURO 30,2 X ESP. 16 X COMP. 450 MM

0906116 /
PINO DA ARTICULAÇÃO DA TAMPA DA BASCULANTE

BASCULANTE
DIAM. 30 X COMP. 105 MM

0906118 /
MANCAL DO PINO DA BASCULANTE

BASCULANTE
FURO 45,2 MM

0906120 /
PINO DA ARTICULACAO PARA BASCULANTE

BASCULANTE
DIAM. 45 X COMP. 173 MM

0906122 /
BUCHA DO PINO PARA BASCULANTE

BASCULANTE
INT. 45,2 X 68 X COMP. 70 MM

0906124 /
MANCAL PARA PINO DA BASCULANTE

BASCULANTE
INT. 45,2 X ESP. 18 X LARG. 75 MM

0906126 /
PINO DA BACULANTE

BASCULANTE
DIAM. 45 X COMP. 179,5 MM

MERCEDES

0500159 /
BUCHA AMORTECEDOR DA CABINE

ACTROS
INT. 14,2 X 43 X COMP. 50MM

0500168 /A9583170150
BUCHA DISTANCIADORA CABINE ACTROS

ACTROS
INT. 13 X 25 X COMP. 23,5MM

0500198 /A9403171112
BUCHA DIANT. ARTIC. CABINE AXOR 1933/

AXOR 1933/2533/2625/2628/2825/2826/2831/3340/3344/4140/4144
INT. 24 X 100 X COMP. 124MM

0500200 /A9303170012
BUCHA TRASEIRA ARTIC. CABINE

AXOR 2036/2041 LS-4X2-36/2536/2541 LS-6X2-31/2541/2644 LS-6X2-36/2032A/...
INT. 40,2 X 73 X COMP. 47MM

0500320 /0009883610
BUCHA MOLA CABINE

1113/1313
INT. 12 X 25 X COMP. 44MM

0500321 /17704730000
BUCHA INFERIOR DO AMORTECEDOR DIANTEIRO CABINE

AXOR 1938S/1944S
INT. 14 X 31 X COMP. 40MM

0500331 /3843177051
BUCHA MOLA CABINE BICUDINHO 1214/1414/..

MB L1214/L1218/L1414/L1215/L1418/L1418E/L1938/LS1938/L2318/...Atego 1725/Atron 1319
INT. 13 X EXT. 40 X COMP. 58,5MM

0500332 /9793170012
BUCHA DA BASCULAÇÃO DA CABINE

Accelo: 1016C - 1316 - 715C - 815 - 915C

0500333 /9423172212
BUCHA DA SUSPENSAO DA CABINE

AXOR 1938 / 1938S / 1944 / 1944S

0500334 /9793170312
BUCHA DIANT. DA BASCULACAO DA CABINE (BARRA DE TORCAO)

ACCELO 1016

0500337 /9703170112
BUCHA DA SUSP. DA CABINE

ATEGO 1718/1723/1725/2423/2425
INT. 59,5 X COMP. 70,5MM

9040535 /9583170069
BUCHA GUIA SUSPENSÃO DA CABINE

ATEGO TODOS
INT. 25,4 X 60,5 X COMP. 42MM

9040537 /0008901601
BUCHA AMORTECEDOR DA CABINE

AXOR 1933/2035/2035S/2036S/2040S/... - ACTROS 1823/1823K/1823L/1828A/1831/...
INT. 14,1 X 42 X COMP. 50MM

9040538 /9408910023
BUCHA AMORTECEDOR SUSPENSÃO CABINE DIANTEIRO

AXOR 1933/2035/2035S/2036S/2040S/... - ACTROS 1823/1823K/1823L/1828A/1831/...

0500366 /0008901401
BUCHA DO AMORTECEDOR SUSP. DA CABINE

AXOR 2035S/2040S/2535S/2640/3340....
INT. 14 X 31,8 X 40MM

0500384 /0009921603
BUCHA DA SUSP. DIANTEIRA DA CABINE

AXOR
INT. 16 X 69 X COMP. 64MM

0500466 /1748108001
BUCHA INF. DO AMORTECEDOR TRASEIRO DA CABINE

ACCELO 715/815-31/815-37/815-44/915/915C/1016-31/1016-37/1016-44/1316-37 6X2/1316-44 6X2
INT. 16 X 50,5 X COMP. 22MM

PESSIM TRUCK PARTS

0500382 /9603172112
COXIM DA CABINE BRACO FIXACAO TRANSVERSAL

ATEGO 2016 EM DIANTE

0500464 /6673100097
COXIM CABINE COMPLETO

HPN L1218-1418-1620-1941/1945...

0500465 /3228917001
COXIM DA CABINE COMPLETO

1113 AO 2213

9040530 /3083100077
COXIM TRASEIRO SUSPENSÃO DA CABINE

608D / 708E
ROSCA M10 1,5

9040531 /3093100777
COXIM DIANTEIRO SUSPENSÃO DA CABINE (SEM ROSCA)

608D / 708E

9040532 /3083107577
COXIM DIANTEIRO SUSPENSÃO DA CABINE (COM ROSCA)

608D / 708E
ROSCA M12 1,5

9040533 /6733170112
COXIM DIANTEIRO ARTICULAÇÃO CABINE

MB 712/712C/914/1214/1214C /1214K/1215/1218/1318/1414/...

9040534 /9583170012
COXIM DIANTEIRO ARTICULAÇÃO CABINE

ATEGO 1315/1418/1518/1718/1723/1725/242 3/2425/...

9040536 /9403171012
COXIM BORRACHA CABINE DIANTEIRO (ADAPTAÇÃO)

AXOR TODOS

0500511 /6907607129
CALCO DA PORTA LATERAL

SPRINTER 310/CDI

VOLKSWAGEM

0555181 /2R899542A
BUCHA PARTE SUPERIOR DO AMORTECEDOR DA CABINE

CONSTELLATION 17250E/24250E/13180E/ 15180E/19320E/19370/26260/31260/17320 E/24320E
INT. 12 X 35 X COMP. 40MM

0555182 /2R2899541A
BUCHA PARTE INFERIOR AMORTECEDOR DA CABINE

CONSTELLATION 17250E/24250E/13180E/ 15180E/19320E/19370/26260/31260/17320 E/24320E
INT. 12 X 35 X COMP. 70MM

0555208 /2R2899565
BUCHA DISTANCIADORA SUSPENSÃO DIANTEIRA DA CABINE

CONSTELLATION 17250E/24250E/13180E/ 15180E/19320E/19370/26260/31260/17320 E/24320E
INT. 21 X EXT. 30 X COMP. 57MM

0555256 /2R2899545B
KIT BUCHA SUPORTE DA BARRA BASCULANTE DA CABINE

CONSTELLATION WORKER 17250E/ 24250E/13180E/15180E/26260/31260 17250E/24250E/...
INT. 20 X 43 X COMP. 47MM

0555307 /2T2899565
TUBO ESPACADOR AMORTECEDOR DIANTEIRO DA CABINE

CONSTELLATION 17250/19320

9040539 /2V5889411
BUCHA SUPORTE TRASEIRO DA CABINE

CONSTELLATION 25.460T/33.460T - METEOR 28.460/29.520 - MAN TGX 28.440/29.440/...

0555170 /600511421
COXIM DA PONTE DE TRAVAMENTO DA SUSPENSÃO DA CABINE

VW: 11.130 - 11.140 - 11.160 - 12.140 - 13.130 - 14.140 - 7.100 - 7.110 - 7.110S - 7.90 - 7.90S
EXT. 49MM X INT. 14,1MM X COMP. 75MM

0555200 /TJG899397
COXIM TRASEIRO DA SUSPENSÃO DA CABINE

VW: 12.140H - 12.140T - 12.170BT - 12.180 - 13.150 - 13.170 - 13.170E - 13.180 - 13.190 - 14.150
INT. 20 X 70 X COMP. 33MM

0700400 /NFN630090AB
PARAFUSO FIX. DO COXIM TRASEIRO DA CABINE

VW 7.100/7.120/8.120/8.140/8.150/12.140/12.170/12.180/...
M14 X 20 X COMP. 171MM

9040889 /TJG899397
KIT COMPLETO COXIM TRASEIRO SUSPENSÃO CABINE

VW 7.100/7.120/8.100/... - CARGO 814/815/1113/1114/...

0555205 /TJG899607
COXIM DIANT. ARTICULAÇÃO SUSPENSÃO CABINE

VW: 12.140H - 12.140T - 12.170BT - 12.180 - 13.150
INT. 16,2 X 75 X COMP. 80MM

0555215 /T00899331
COXIM CABINE DIANTEIRO MANCAL ARTICULAÇÃO

VW: 11.130 - 11.140 - 12.140 - 13.130 - 14.140 - 14.150 - 6.90 - 7.110 - 7.110S - 7.90 - 7.90S
INT. 20 X 49 X 70 X COMP. 155MM

0555216 /T00899331A
COXIM COMPLETO DIANTEIRO ARTICULAÇÃO SUSP. DA CABINE

VW: 11.130 - 11.140 - 12.140 - 13.130 - 14.140 - 14.150 - 6.90 - 7.110 - 7.110S - 7.90 - 7.90S

0555283 /2R2899541
COXIM DE APOIO INFERIOR DA SUSP. DA CABINE PARTE DIANTEIRA
CONSTELLATION: 15.180 - 17.250E - 19.320E - 24.250E - 25.320 TITAN TRACTON - 26.260E - 31.320E
INT. 30 X 73 X COMP. 26MM

0555284 /2R2899542
COXIM DE APOIO SUPERIOR DA SUSP. DA CABINE PARTE DIANTEIRA
CONSTELLATION: 15.180 - 17.250E - 19.320E - 24.250E - 25.320 TITAN TRACTON - 26.260E - 31.320E
INT. 30 X 95 X COMP. 57MM

0555309 /2R2899397A
COXIM DE APOIO TRASEIRO DA SUSPENSAO DA CABINE

CONSTELLATION: 19.320E - 25.320 TITAN TRACTON - 25.420 - 26.260E - 31.320E - 31.330 6X4

0555311 /2R2899549
COXIM BIPARTIDO DIANTEIRO DA ARTICULACAO DA CABINE

DELIVERY: 11.180 - 13.180 - 9.160 - 9.170 - CONSTELLATION: 17.250 - 17.280 - 19.320 - ...

0555312 /2V5899541
COXIM DIANTEIRO DA SUSPENSAO PNEUMATICA DA CABINE

MAN: TGX 28.440 - TGX 29.440 - TGX 33.440 - SCANIA: 114C 4X2 - 114C 6X4 - 114G 6X2 /...
INT. 16,5 X 60,3 X COMP. 80MM

9040541 /2R0899397A
COXIM TRASEIRO SUSPENSAO DA CABINE

DELIVERY 5.140/8.150

9040542 /23B899397
COXIM TRASEIRO SUSPENSÃO DA CABINE

DELIVERY EXPRESS 4.150/4.160/4.170/6.160/6.170/9.170/9.180/11.180/13.180

0555210 /600899313A
BATENTE APOIO DA CABINE

VW 7.90/7.90S/7.100/11.130/11.140

0555220 /TJ3899425
BATENTE TRASEIRO DA SUPENSÃO DA CABINE

VW: 11.130 - 11.140 - 11.160 - 12.140 - 13.130 - 14.140 - 7.100 - 7.110 - 7.110S - 7.90 - 7.90S

0555286 /2R2899177
BATENTE DIANTEIRO DA ARTICULAÇÃO DA SUS. DA CABINE

Constellation: 13.180 - 13.190 - 15.190 - 17.280 - 24.250 - 24.280 - 25.370 - 26.260
PORCA M 8 X 1,25

0555303 /2V2899542
BATENTE DIANTEIRO INFERIOR DO AMORTECEDOR DA CABINE

CONSTELLATION: 17.250 - 19.320 - 19.330 - 19.390 - 24.250 - 25.320 - 25.390 - 25.420 ...

0555304 /2V2899541
BATENTE DIANTEIRO SUPERIOR DO AMORTECEDOR DA CABINE

CONSTELLATION: 17.250 - 19.320 - 19.330 - 19.390 - 24.250 - 25.320 - 25.390 - 25.420 ...

PESSIM TRUCK PARTS

SCANIA

0600130 /385266
BUCHA TRASEIRA DA SUSPENSAO PNEUMATICA DA CABINE

113 - 143 - 93 - R 114 - R 124
INT. 21 X EXT. 38,5 X COMP. 42,5MM

0600133 /1105972
BUCHA TIRANTE DIANTEIRO SUSPENSAO PNEUMATICA CABINE (4 PONTOS)

T 114 - T 124 - T 164
INT. 16,5 X EXT. 50 X COMP. 80MM

0600164 /1353959
BUCHA DA ARTICULACAO SUSPENSAO CAPO

T 114 - T 124
INT. 10,5 X EXT. 55 X COMP. 70MM

9040613 /1372432
BUCHA DIANTEIRA DA SUSPENSÃO DA CABINE

SCANIA SERIE 4 TODOS
INT. 23,7 X EXT. 67 X COMP. 80MM

9040614 /1394818
TUBO BUCHA DIANTEIRA DA SUSPENSÃO DA CABINE

SCANIA 94/114/124/164
INT. 16,5 X EXT. 23,8 X COMP. 80MM

9040615 /2545537
BUCHA SUSPENSÃO CABINE AR DIANTEIRA

SCANIA PGR / NTG
INT. 16 X EXT. 82 X COMP. 69MM

9040616 /1368039
BUCHA BARRA TORÇÃO TRASEIRA DA CABINE

SCANIA 114/124/164
INT. 16 X EXT. 50 X COMP. 60MM

9040617 /283295
BUCHA CONICA OLHAL SUSPENSÃO TRASEIRA CABINE

SCANIA T112/113
INT. 20 X EXT. 35/44 X COMP. 42MM

0600064 /1377562
CONJUNTO COMPLETO DIANTEIRO E TRASEIRO DA SUSP. DA CABINE

Scania: 114C 4X2 - 114C 6X4 - 114G 6X2 / 6X4 - 114L 4X2 - 114L 6X2 / 6X4 - P 114 - P 124 -...

0600085 /1377562
COXIM DIANTEIRO DA SUSPENSAO DA CABINE

114C 4X2 - 114C 6X4 - 114G 6X2 / 6X4 - 114L 4X2 - 114L 6X2 / 6X4 - P 114 - P 124 - P 164 - ...
INT. 16,5 X EXT. 60,3 X COMP. 80MM

0600110 /320775
COXIM DIANTEIRO DA SUSPENSAO DA CABINE

P 93 - R 113 - R 143
INT. 24 X EXT. 65,2 X COMP. 91MM

0600132 /1343134
COXIM TRASEIRO DA SUSPENSAO PNEUMÁTICA DA CABINE

114 - 114C 4X2 - 114C 6X4 - 114G 6X2 ...
INT. 21,5 X EXT. 35,5 X COMP. 20MM

0600152 /390358
COXIM DIANTEIRO SUPERIOR SUSPENSAO DA CABINE

T 112 - T 113 - T 142 - T 143

0600154 /390359
COXIM DIANTEIRO INFERIOR DA SUSPENSAO DA CABINE

T 112 - T 113 - T 142 - T 143

9040609 /1892896
COXIM DIANTEIRO DA CABINE

SCANIA SERIE 4/5 P/G/R
INT. 17 X EXT. 60,3 X COMP. 69MM

9040611 /1788239
COXIM CENTRAL DO MANCAL SUSPENSÃO DA CABINE

SCANIA SERIE 5 G400/440/470/480 / P250/360 / R440
INT. 17 X EXT. 60 X COMP. 69MM

9040608 /1385170
APOIO LATERAL COXIM DIANTEIRO DA CABINE

SCANIA SERIE 4 TODOS

9040610 /2285645
APOIO LATERAL COM TRAVA COXIM DIANTEIRO DA CABINE

SCANIA SERIE 4/5 P/G/R

9040612 /1892895
APOIO LATERAL COXIM DIANTEIRO DA CABINE (INFERIOR)

SCANIA SERIE 4/5 P/G/R

0600050 /1349805
BATENTE DIANTEIRO E TRASEIRO DA SUSPENSAO DA CABINE 2 E 4 PONTOS

114C 4X2 / 6X4 - 114G 6X2 / 6X4 - 114L...
M08 X 55 X 46MM

0600052 /1116362
BATENTE TRASEIRO SUPERIOR SUSPENSAOPNEUMATICA DA CABINE

P 93 - T 113 - T 142 - T 143

0600055 /384595
BATENTE DA SUSPENSAO DO CAPO E CABINE

T 112 - T 113 - T 142 - T 143
M08 X 59 X 48MM

0600057 /1349810
BATENTE DIANT. BRAÇO BARRA ESTAB. SUSP. PNEUMÁTICA CABINE (4 PONTOS)
Scania: 114C 4X2 - 114C 6X4 - 114G 6X2 / 6X4 - 114L 4X2 - 114L 6X2 / 6X4 - G 580 - P 114 ...
APLICAR PORCA M8 X 1,25

0600156 /348764
BATENTE TRASEIRO SUPERIOR SUSPENSAO PNEUMATICA DA CABINE AVANCADA

R 112 - R 113 - R 142 - R 143

0600158 /283296
BATENTE TRASEIRO DA SUSPENSAO DA CABINE

T 112 - T 113

0600162 /361243
BATENTE TRASEIRO INFERIOR DA SUSPENSAO PNEUMATICA DA CABINE

P 93 - T 113 - T 142 - T 143

VOLVO

0655037 /82061473
KIT BUCHA FIXAÇÃO DIANTEIRA DA CABINE

VOLVO VM (2005 À 2010)/FL

0655038 /
SUPORTE DA BUCHA FIXAÇÃO DIANTEIRO

VOLVO VM (2005 À 2010)/FL

0655039 /20713370
BUCHA FIX. DIANTEIRA DA CABINE

VOLVO VM (2005 À 2010)/FL
INT. 16,5 X 93,5 X COMP. 84,5MM

0655054 /3159917
BUCHA DA CABINE

VOLVO NH TODOS
INT. 17,6 X 68,1 X COMP. 110MM

9040619 /21588288
BUCHA OLHAL BARRA ESTABILIZADORA SUSPENSÃO CABINE

VOLVO FH
INT. 16 X EXT. 100,5 X COMP. 89MM

0655073 /20390840
BUCHA DO OLHAL DA BARRA ESTABILIZADORA SUSPENSAO DA CABINE
VOLVO: FH 12 - FH 13 - FH 16 - FM 10 - FM 7 - FM 9
INT. 16,2 X 90 X COMP. 70MM

0655078 /20429148
BATENTE DIANTEIRO DA SUSPENSAO DA CABINE

VOLVO: FH 12 - FM

0655113 /1330973
BUCHA SUPERIOR DA BARRA ESTABILIZADORA DA CABINE

NL10/NL12/FL10/FL12/FL7/ ÔNIBUS: B10R/B12/B12R/B10B
INT. 12,5 X 40,2 X COMP. 50MM

0655114 /1330427
BUCHA INFERIOR DA BARRA ESTABILIZADORA DA CABINE
NL10/NL12/FL10/FL12/FL7
INT. 20,2 X 40,1 X COMP. 40MM

0655115 /364572
BUCHA SUSPENSAO DA CABINE (DIANTEIRA)
VOLVO: N10/N12
INT. 19,2 X 38 X COMP. 62MM

0655120 /364571
BUCHA SUSPENSAO TRASEIRA DA CABINE
N10 / N12
INT. 19 X 49 X COMP. 70MM

0655181 /20504065
BUCHA TRASEIRA DA CABINE
VOLVO VM
INT. 20 X 65 X COMP. 54MM

0655196 /20881775
REFIL BIPARTIDO DO SUPORTE FIX. ARTICULAÇAO SUSPENSÃO DA CABINE
VOLVO: VM 210 - VM 220 - VM 260 ANO 2008 EM DIANTE - VM 270 - VM 310 - VM 330 8X4.
INT. 16,3 X 32,2 X COMP. 84MM

9040618 /20578905
ESPAÇADOR BORRACHA SUSPENSÃO DA CABINE
VOLVO: VM 210 - VM 230 - VM 240 - VM 260 - VM 270 - VM 310 - VM 330

0655079 /21271207
COXIM DIANTEIRO DO SUPORTE ARTICULACAO DA CABINE
VOLVO: VM 210 - VM 230 - VM 240 - VM 260 - VM 270 - VM 310 - VM 330
INT. 16,2 X 60,3 X COMP. 68MM

0655145 /6793185
COXIM DIANTEIRO DA SUSPENSAO DA CABINE
VOLVO: N 10 - N 12 - NL 10 - NL 12

0655186 /1075266
COXIM DIANTEIRO DA ARTICULAÇÃO DA CABINE
VOLVO: FH 12 - FH 16
INT. 30 X EXT. MAIOR 68 X COMP. 49MM

0655080 /20453260
BATENTE DA SUSPENSAO DA CABINE
VOLVO: FH - FH 12 - FH 16 - FM 10 - FM 12 - FM 13 - FM 16 - FM 9 - NH 12

0655081 /8141727
BATENTE DO BRACO LIMITADORSUSPENSAO DA CABINE (PARTE DIANTEIRA)
VOLVO: FH - FM - FM 10 - FM 12 - FM 7

0655086 /1611789
BATENTE TRASEIRO DA SUSPENSAO DA CABINE
VOLVO: N 10 - N 12 - NL 10 - NL 12

0655087 /1584539
BATENTE DA SUSPENSAO DO CAPO
VOLVO: FL 10 - FL 12 - FL 7 - N 10 - N 12 - NL 10 - NL 12

0655088 /8126254
BATENTE DA SUSPENSAO DO CAPO (PARTE DIANTEIRA)
VOLVO: FH - N 10 - N 12 - NH - NL 10 - NL 12

0655089 /1096625
BATENTE DIANTEIRO DE APOIO DA SUSPENSAO DA CABINE
VOLVO: FH 12 - FM

9040620 /21833916
BATENTE SUSPENSÃO CABINE PARTE DIANTEIRA
VOLVO FH - FL - FM
ROSCA M12 1,75

FORD

0700143 /
BUCHA PARTE INFERIOR AMORTECEDOR TRASEIRO DA CABINE
NOVO CARGO MÉDIO/PESADO CABINE REGULAR 1317 4X2/1717 4X2/2428 6X2/2628 6X4/ 3132/...
INT. 14 X 32 X COMP. 61MM

0700144 /
BUCHA PARTE SUPERIOR DO AMORTECEDOR TRAS. DA CABINE
NOVO CARGO MÉDIO/PESADO CABINE REGULAR 1317 4X2/1717 4X2/2428 6X2/2628 6X4/...
INT. 14 X 32 X COMP. 40MM

0700146 /
BUCHA PARTE DIANTEIRA SUPERIOR E INFERIOR AMORTECEDOR DA CABINE
CARGO CABINE EURO 5 (2011 EM DIANTE)
NOVO CARGO MÉDIO/PESADO
INT. 16 X 32 X COMP. 40MM

9040625 /BC455K371AC
BUCHA DA ARTICULAÇÃO SUSPENSÃO DA CABINE

NOVO CARGO 815/816/915/1119/... (2003/...)
INT. 16 X EXT. 44 X COMP. 77MM

0555200 /TJG899397
COXIM TRASEIRO DA SUSPENSÃO DA CABINE

CARGO 814/815/1113/1114/1117/1215/...
INT. 20 X 70 X COMP. 33MM

0700400 /NFN630090AB
PARAFUSO FIX. DO COXIM TRASEIRO DA CABINE

VW 7.100/7.120/8.120/8.140/8.150/12.140/12.170/12.180/...
M14 X 20 X COMP. 171MM

0555205 /TJG899607
COXIM DIANT. ARTICULAÇÃO SUSPENSÃO CABINE

CARGO 814/815/1113/1114/1117/1215/...
INT. 16,2 X 75 X COMP. 80MM

0700340 /C5TA8100154
COXIM COMPLETO DIANTEIRO DA SUSPENSÃO DA CABINE

Ford: F 100 - F 1000 - F 2000 - F 350 - F 4000 até ano 92

0700345 /T71899759A
COXIM TRAS. CABINE F-100/1000

Ford: F 1000 - F 4000 ano 93 a 98

9040623 /T71899751A
CONJUNTO COMPLETO COXINS CABINE E QUADRO DO RADIADOR

Ford: F 1000 - F 4000 ano 93 a 98

0700348 /BD2C8115295A
CONJUNTO COMPLETO COXINS CABINE E QUADRO DO RADIADOR

Ford: F 100 - F 1000 até ano 92

0700355 /T71899563A
COXIM COMPLETO DIANTEIRO DA SUSPENSÃO DA CABINE

Ford: F 1000 ano 93 a 98

0700360 /C7TA8100155A
COXIM COMPLETO TRASEIRO DA SUSPENSÃO DA CABINE

Ford: F 350 - F 4000 até ano 92

0700366 /BD2Y8115295A
CONJUNTO COMPLETO COXINS CABINE E QUADRO DO RADIADOR

Ford: F 350 - F 4000 até ano 92

9040621 /DC465B357AA
BATENTE DIANTEIRO SUSPENSÃO DA CABINE

NOVO CARGO: 815/816/915/1119/1317/1319/1517/1519/...

9040622 /BC455B357AA
BATENTE DIANTEIRO SUSPENSÃO DA CABINE C/PARAFUSO

NOVO CARGO: 815/816/915/1119/1317/1319/1517/1519/...

GMC

0756210 /93216253
COXIM DA CABINE

A-20/C-20/D-20 / BLAZER / S-10 / SILVERADO

0756214 /376373135X
COXIM COMPLETO TRASEIRO DA SUSPENSÃO DA CABINE

GM: C 10 - C 14 - C 60 - D 10 - D 60 - D 70
PARAFUSO 20 UNF X 6"

PESSIM TRUCK PARTS

0756216 /03763734
COXIM COMPLETO DIANTEIRO DA SUSPENSÃO DA CABINE

GM: C 10 - C 14 - C 60 - D 10 - D 60 - D 70
PARAFUSO 20 UNF X 6"

0756224 /94650218
COXIM INFERIOR DA SUSPENSÃO DA CABINE

GM: D 20 - D 40

0756226 /94618218
COXIM DIANTEIRO CABINE

GM: D 20 - D 40

0756228 /93207653
COXIM COMPLETO CENTRAL E TRASEIRO DA SUSPENSÃO DA CABINE

GM: D 20 - D 40
APLICAR PORCA 1/2 UNC

0756232 /94639239
COXIM COMPLETO TRASEIRO DA SUSPENSÃO DA CABINE

GM: D 11000 - D 12000 - D 22000

TOYOTA

0800220 /5203298001
COXIM DIANTEIRO DA SUSPENSÃO DA CABINE

TOYOTA BANDEIRANTES
ROSCA M 10 X 1,50

0800230 /9002540003X
COXIM COMPLETO TRASEIRO DA SUSPENSÃO DA CABINE

TOYOTA BANDEIRANTES

0800235 /900254003
COXIM COMPLETO DA SUSPENSÃO DA CAÇAMBA

TOYOTA BANDEIRANTES

IVECO

0855189 /500398364
BUCHA DO TIRANTE DA CABINE

TRAKKER / EUROTECH
INT. 16 X 42 X COMP. 66MM

0855215 /98425917
BUCHA DO AMORTECEDOR DA CABINE

TRAKKER E EUROTECH
INT. 20 X 60 X COMP. 35MM

0855217 /8188693
BUCHA DO AMORTECEDOR DA CABINE

EUROCARGO / EUROTECH / TECTOR / CURSOR
INT. 20 X 60 X COMP. 25MM

0855219 /93192004
BUCHA AMORTECEDOR DA CABINE

EUROTECH / EUROTRAKKER / EUROCARGO / POWERSTAR
INT. 18 X 38 X COMP. 33MM

0855250 /500331831
BUCHA CABINE DIANTEIRO

EUROTECH/EUROTRAKKER...
INT. 21,0 X 47,0 X 66,0 X 63,0 MM

0855254 /500357265
BUCHA SUPORTE AMORTECEDOR DA CABINE

STRALIS/NOVO STRALIS/TRAKKER/NOVO TRAKKER
INT. 32MM

0855257 /8141581
BUCHA DO SUPORTE FIXACAO DA CABINE

EUROCARGO / TECTOR
INT. 23,5 X 105 X COMP. 108MM

0855270 /500351393
BUCHA TRASEIRA DO SUPORTE DA CABINE

STRALIS/NOVO STRALIS / TRAKKER
INT. 16 X 78 MM

0855278 /93194023
BUCHA DO AMORTECEDOR DA CABINE

TRAKKER EUROTECH E CURSOR
INT. 14 X 34 X COMP. 34MM

0855280 /93194024
BUCHA DO AMORTECEDOR DA CABINE

TRAKKER EUROTECH E CURSOR
INT. 16 X 34 X COMP. 34MM

0855224 /98452368
COXIM PARACHOQUE IVECO EUROTECH/EUROCARGO

IVECO

0855238 /5031029 21A
COXIM DO PARACHOQUE DIANTEIRO

NOVO STRALIS/CURSOR/TECTOR

0855256 /93930629
COXIM DA CARROCERIA

IVECO DAILY

0855264 /8141758
COXIM TRASEIRO CABINE

EUROCARGO / TECTOR

0855240 /41028594
BATENTE SUPORTE TRASEIRO DA CABINE

STRALIS/NOVO STRALIS/EUROTECH/ NOVO TRAKKER

0855266 /504213245
BATENTE SUPORTE TRASIERO CABINE

STRALIS / TRAKKER

DAF

9041218 /1314545
BUCHA TRASEIRA DA SUSPENSÃO DA CABINE

DAF XF / CF
INT. 20,2 X 90,1 X COMP. 70MM

9041219 /1911932
BUCHA DA BARRA ESTAB. DA SUSPENSÃO DA CABINE

DAF CF / XF 85/105
ROSCA M16-2,0 X 90 X E.FUROS 102MM

OUTROS

0856088 /6008001713004
COXIM ESCAPAMENTO VOLARE

VOLARE

0871022 /7700655674
COXIM ESCAPAMENTO TRAFIC

TRAFIC

0853068 /8676547000
BATENTE DA CABINE .

HR VUC (2005/...)

FIXAÇÃO

5111001 /000966006035
PRF. FIX DOBRADICA PORTA

1113/1313/1513
M06 X 20 MM

5111002 /000966006013
PRF. ESPELHO RETROV. EXTERNO E BAT. PORT. M06 X 16

L/LB/LS 1113/1114 LS 1524/1525 L/LS 1313/1314/...
M06 X 16 CHATA

5111003 /910105008041
PARAFUSO PARA-CHOQUE LATERAL M08-1,25 X 16

L 1620
M08-1,25 X 16 MM

5111004 /007985006193
PRF. FIX PARALAMA 1214/ M-06X16 PNL.

608 D
M06 X 16 PNL

5111006 /007985010112
PRF. FIX PARA CHOQUE 1113/ M-10X25 PNL

1113/1313/1513
M10 X 25 MM

5111007 /914125008700
PARAFUSO FECHADURA PORTA M08-1,25 X 30

709/912/1214/1218/1414/1418/1618/...

5111008 /6949907012
PRF. FIX PARA CHOQUE 1214/ M-10X30 TORK

1214/1414
M10 X 30 MM TORK

5111010 /914128006204
PRF. FIX. PARALAMA 1113/ M-6.3X19

1113/1313/1513/1519/2013
6,3 X 19 C/ARRUELA

5111890 /910105012033
PARAFUSO AMORTECEDOR CABINE M12 X 140

AXOR TODOS
M12 X 140MM

5115350 /57041S36B
PARAFUSO DO PARALAMA F600/ F4000

F600 / F4000 - GM
5/16 X 1.1/8

5115351 /
PARAFUSO PARALAMA F4000

F4000
3/8 X 1.1/2

5115352 /45268S2
PORCA DO PARALAMA F600/F4000

F4000 / F600

5115353 /U800363S2
PORCA FIX. PARALAMA F4000

F4000

5115354 /45264S2
PORCA FIX. PARALAMA MENOR F1000

F1000
5/16 MENOR

5116000 /
PARAF. CHATA PHILLIPS AUTO BROCANTE 3,9 X 25

VARIAS
3,9 X 25MM

5116002 /
PARAF. PANELA PHILLIPS BROCANTE 3,9 X 32

VARIOS
3,9 X 32MM

5116004 /
PARAF. CHATA PHILLIPS BROCANTE 4,2 X 38

VARIOS
4,2 X 38 BROCANTE

5116006 /
PARAF. FIX. CHAPA SEXT. BROCANTE 4,2 X 13 CH 1/2

VARIOS
4,2 X 13MM (8 X 1/2) CH1/2

5116008 /
PARAF. SEXT. BROCANTE 6,3 X 25 C/ ARRUELA VEDACAO

VARIOS
6,3 X 25MM

5116010 /
PARAF. CAB. REDONDA BROCANTE 6,3 X 25

VARIOS
6,3 X 25MM (1/4 X 1) CHV TORX

5116012 /
PARAF. CAB. REDONDA TORX BROCANTE 6,3 X 38

VARIOS
6,3 X 38 BROCANTE

0555206 /2R2899592
ARRUELA SUSPENSAO DIANTEIRA DA CABINE

CONSTELLATION 17250E/24250E/13180E/15180E/19320E/19370/26260/31260/17320E/24320E
INT. 21 X EXT. 74,5 X ESP. 8MM

0555207 /TJG899385
ESPACADOR INFERIOR SUSPENSÃO TRASEIRA DA CABINE

VW 8150E/9150E/23250E/13170E/15170E/13180E/15180E/15190E/5140/8150E PLUS/9150E
INT. 13 X EXT. 30,2 X ALT. 14,6MM

0700400 /NFN630090AB
PARAFUSO FIX. DO COXIM TRASEIRO DA CABINE

VW 7.100/7.120/8.120/8.140/8.150/12.140/12.170/12.180/...
M14 X 20 X COMP. 171MM

0501100 /
ABRACADEIRA BARRA DIRECAO 36MM

0501105 /
ABRACADEIRA BARRA DIRECAO 40MM

MB

0501110 /
ABRACADEIRA BARRA DIRECAO 2 FUROS 40MM

MB

0501115 /
ABRACADEIRA BARRA DIRECAO 50MM

MB

0501116 /
ABRACADEIRA BARRA DIRECAO 45.5MM

MB

0501117 /
ABRACADEIRA BARRA DIRECAO 48.5MM

MB

DIVERSOS

0500537 /3192920082
CAPA DO PEDAL FREIO E EMBREAGEM

SPRINTER

9040634 /1102910182
CAPA PEDAL FREIO E EMBREAGEM

608D/708E/709/712/715/912/... ACCELO 1016 - ATEGO 2730K

9040635 /2012920082
CAPA PEDAL FREIO

ATEGO / AXOR / ACTROS TODOS

9040636 /3052910182
CAPA PEDAL FREIO E EMBREAGEM

MB MODERNO TODOS

0500590 /9014920044
COXIM DO ESCAPAMENTO

SPRINTER

9040637 /2RD721173
CAPA PEDAL FREIO E EMBREAGEM

VW TODOS

9040638 /T75721173A
CAPA PEDAL FREIO E EMBREAGEM

VW ONIBUS TODOS - FORD F4000/ F11000/F12000/...

9040639 /293152
CAPA PEDAL EMBREAGEM

SC T112/113/R112/113

0700149 /94BB7A624AA
CAPA DO PEDAL DO FREIO E DA EMBREAGEM

FORD TRANSIT

9040652 /81DB7A624AA
CAPA PEDAL FREIO E EMBREAGEM

CARGO 815E/1317E/2622E/4532E/...

0855216 /93826649
COXIM DO ESCAPAMENTO

IVECO DAILY

0756212 /07328779
SUPORTE TRASEIRO DO ESCAPAMENTO COM ABAFADOR

A-10/D-10/C-14/C-15

9040649 /1272021
CAPA PEDAL FREIO E EMBREAGEM

N10/N12/NL10/NL12 - B 10BR/B12/B58

9040650 /8144663
CAPA PEDAL FREIO E EMBREAGEM

FH/FH12/FH16/FM/FM10/FM12/FL/NH12 - B 7R/B 9R/B 12

9040651 /20743311
CAPA PEDAL FREIO E EMBREAGEM

FH/NH/VM TODOS - B 270F

IVECO

9040673 /500357351
CONJUNTO BOLSA PNEUMATICA SUSPENSÃO DIANTEIRA CABINE
NOVO STRALIS / STRALIS / NOVO TRAKKER 2004/2013

9040683 /500357352
BOLSA PNEUMATICA SUSPENSÃO DIANTEIRA CABINE
NOVO STRALIS / STRALIS / NOVO TRAKKER 2004/2013

9040668 /504060241
CONJUNTO BOLSA PNEUMATICA SUSPENSÃO TRASEIRA CABINE
NOVO STRALIS / STRALIS / NOVO TRAKKER 2004/2013

9040684 /504060241
BOLSA PNEUMATICA SUSPENSÃO TRASEIRA CABINE
NOVO STRALIS / STRALIS / NOVO TRAKKER 2004/2013

9040676 /97383886
CONJUNTO BOLSA PNEUMÁTICA SUSPENSÃO TRASEIRA CABINE
HI-WAY / NOVO TRAKKER 2013/...

9040690 /8188642
VALVULA NIVELADORA SUSPENSÃO CABINE
IVECO / DAF / MAN

9040693 /20531967
VALVULA NIVELADORA SUSPENSÃO CABINE HASTE LONGA
IVECO / VOLVO / MAN

9040691 /41211335
VALVULA NIVELADORA SUSPENSÃO CABINE TRASEIRA
IVECO

9040692 /41211334
VALVULA NIVELADORA SUSPENSÃO CABINE DIANTEIRO
IVECO

MERCEDES

9040679 /3758900519
AMORTECEDOR SUSPENSÃO TRASEIRA CABINE TRANSVERSAL
AXOR / ACTROS

9040665 /6628900119
CONJUNTO BOLSA PNEUMÁTICA SUSPENSÃO DIANTEIRA CABINE
ACTROS 1835/2031/2045/2546/...

9040685 /9438903819
BOLSA PNEUMATICA SUSPENSÃO DIANTEIRA CABINE
ACTROS 1835/2031/2045/2546/...

9040655 /9428906119
CONJUNTO BOLSA PNEUMÁTICA SUSPENSÃO TRASEIRA CABINE
ACTROS 1835/2031/2045/2546/...

9040678 /9428906119
BOLSA PNEUMATICA SUSPENSÃO TRASEIRA CABINE
ACTROS 1835/2031/2045/2546/...

9040659 /9408904919
CONJUNTO BOLSA PNEUMÁTICA SUSPENSÃO DIANTEIRA CABINE
AXOR 1835/1836/1840/2436/2440/...

9040681 /3758900819
AMORTECEDOR SUSPENSÃO DIANTEIRA CABINE
AXOR 2035/2533/2540/3341

PESSIM TRUCK PARTS

9040675 /3758900419
AMORTECEDOR SUSPENSÃO TRASEIRO CABINE
AXOR 2035/2533/2540/3341

9040694 /0003284530
VALVULA NIVELADORA SUSPENSÃO CABINE
AXOR / ACTROS

SCANIA

9040664 /1363122
AMORTECEDOR SUSPENSÃO DIANTEIRA CABINE
SCANIA SÉRIE 4 P/R - SÉRIE 5 G

9040654 /1424231
BOLSA PNEUMATICA SUSPENSÃO DIANTEIRA CABINE
SCANIA SÉRIE 4 P/R - SÉRIE 5 G

9040686 /1349840
BOLSA PNEUMATICA SUSPENSÃO DIANTEIRA CABINE
SCANIA SÉRIE 4 P/R

9040653 /1476415
BOLSA PNEUMATICA SUSPENSÃO DIANT./TRAS. CABINE
SCANIA SÉRIE 4 R - SÉRIE 5 P/G/R

9040672 /1870615
CONJUNTO BOLSA PNEUMÁTICA SUSPENSÃO DIANTEIRA CABINE
SCANIA SÉRIE 5 R 16/19 2012/2018

9040670 /1802567
BOLSA PNEUMATICA SUSPENSÃO DIANTEIRA CABINE
SCANIA SÉRIE 5 R 16/19 2012/2018

9040682 /1502470
AMORTECEDOR SUSPENSÃO TRASEIRA CABINE
SCANIA SÉRIE 4 R - SÉRIE 5 P/G/R

9040660 /1502468
BOLSA PNEUMATICA SUSPENSÃO TRASEIRA CABINE
SCANIA SÉRIE 4 R - SÉRIE 5 P/G/R

9040689 /1430545
VALVULA NIVELADORA SUSPENSÃO CABINE
SCANIA 114/124 - VOLVO FH/NH

9040695 /2093357
VALVULA NIVELADORA SUSPENSÃO CABINE
SCANIA SÉRIE 5

9040697 /1118884
VALVULA NIVELADORA SUSPENSÃO CABINE
SCANIA T / R 113

VOLKSWAGEM

9040680 /2T2899515
CONJUNTO AMORTECEDOR SUSPENSÃO DIANTEIRA CABINE
CONSTELLATION 13/15-180E/17/24-250E/...

9040666 /2R2899515
CONJUNTO AMORTECEDOR SUSPENSÃO TRASEIRO CABINE
CONSTELLATION 13/15-180E/17/24-250E/...

VOLVO

9040657 /21111932
CONJUNTO BOLSA PNEUMATICA SUSPENSÃO DIANTEIRA CABINE
VOLVO FH/FM 2004/2014

9040674 /21111932
BOLSA PNEUMATICA SUSPENSÃO DIANTEIRA CABINE
VOLVO FH/FM 2004/2014

9040658 /22144200
CONJUNTO BOLSA PNEUMATICA SUSPENSÃO TRASEIRA CABINE
VOLVO FH/FM 2004/2014

9040662 /20427897
BOLSA PNEUMATICA SUSPENSÃO TRASEIRA CABINE
VOLVO FH/FM 2004/2014

9040667 /1622227
AMORTECEDOR SUSP. TRASEIRA CABINE TRANSVERSAL
VOLVO FH/FM/FH12/FH16 ATÉ 2014

9040661 /21170611
CONJUNTO BOLSA PNEUMATICA SUSPENSÃO DIANTEIRA CABINE
VOLVO FH 420/460/500/540 2015/...

9040688 /21170611
AMORTECEDOR SUSPENSÃO DIANTEIRA CABINE
VOLVO FH 420/460/500/540 2015/...

9040687 /21170611
BOLSA PNEUMATICA SUSPENSÃO DIANTEIRA CABINE
VOLVO FH 420/460/500/540 2015/...

9040656 /21171976
CONJUNTO BOLSA PNEUMATICA SUSPENSÃO TRASEIRA CABINE
VOLVO FH 420/460/500/540 2015/...

9040663 /22128971
AMORTECEDOR SUSP. TRASEIRA CABINE TRANSVERSAL
VOLVO FH 420/460/500/540 2015/...

9040677 /21111925
CONJUNTO AMORTECEDOR SUSPENSÃO DIANTEIRA CABINE
VOLVO FH/FM/FMX CABINE CURTA 2004/2014

9040671 /3198859
CONJUNTO AMORTECEDOR SUSPENSÃO TRASEIRA CABINE
VOLVO FH/FM/FMX CABINE CURTA 2004/2014

9040689 /1430545
VALVULA NIVELADORA SUSPENSÃO CABINE
SCANIA 114/124 - VOLVO FH/NH

9040693 /20531967
VALVULA NIVELADORA SUSPENSÃO CABINE HASTE LONGA
IVECO / VOLVO / MAN

9040696 /21304773
VALVULA NIVELADORA SUSPENSÃO CABINE
VOLVO FH4 / FM4 2012/...

TUBOS DE NYLON

0161330	TUBO NYLON SEM TRAMA 4.0 X 2.0	M 04 X 2 MM
0161334	TUBO NYLON SEM TRAMA 6.0 X 4.0	M 06 X 4 MM
0161340	TUBO NYLON SEM TRAMA 8.0 X 6.0	M 08 X 6 MM
0161344	TUBO NYLON SEM TRAMA 10.0 X 7.0	M 10 X 7 MM
0161346	TUBO NYLON SEM TRAMA 10.0 X 8.0	M 10 X 8 MM
0161348	TUBO NYLON SEM TRAMA 11.0 X 8.0	M 11 X 8 MM
0161350	TUBO NYLON SEM TRAMA 12.0 X 9.0	M 12 X 9 MM
0161352	TUBO NYLON SEM TRAMA 14.0 X 10.0	M 14 X 10 MM
0161354	TUBO NYLON SEM TRAMA 15.0 X 12.0	M 15 X 12 MM
9040479	TUBO NYLON SEM TRAMA 16.0 X 12.0	M 16 X 12 MM
0161360	TUBO NYLON SEM TRAMA 1/4	M 6.35 X 4.32 MM
0161362	TUBO NYLON SEM TRAMA 5/16	M 7.94 X 5.90 MM
0161364	TUBO NYLON SEM TRAMA 3/8	M 9.53 X 6.35 MM
0161366	TUBO NYLON SEM TRAMA 1/2	M 12.7 X 9.53 MM
0161368	TUBO NYLON COM TRAMA 5/8	M 15.88 X 11.20 MM

TUBOS DE PU

0161370	TUBO RODOAR PU SILICONADO “AZUL”	M 08 X 5,7 MM
0161372	TUBO RODOAR PU SILICONADO “AZUL”	M 06 X 04 MM

CORTADOR DE TUBO

9041050	CORTADOR DE TUBO	TODOS

CANO DE COBRE

0161470	CANO DE COBRE 3/16	3/16 - 4,76MM

PESSIM TRUCK PARTS

0161472	CANO DE COBRE 1/4	1/4 - 6,35MM
0161474	CANO DE COBRE 5/16	5/16 - 7,93MM
0161476	CANO DE COBRE 3/8	3/8 - 9,52MM
0161478	CANO DE COBRE 1/2	1/2 - 12,70MM
0161480	CANO DE COBRE 5/8	5/8 - 15,87MM

FLEXÍVEIS DE FREIO
BENDIX ANTIGO

0162750	FLEXIVEL BENDIX ANTIGO	MACHO 1/4 X FEMEA 3/4 X COMP. 800 MM
0162752	FLEXIVEL BENDIX ANTIGO	MACHO 1/4 X FEMEA 3/4 X COMP. 900 MM
0162754	FLEXIVEL BENDIX ANTIGO	MACHO 1/4 X FEMEA 3/4 X COMP. 1000 MM
0162756	FLEXIVEL BENDIX ANTIGO	MACHO 1/4 X FEMEA 3/4 X COMP. 1100 MM
0162758	FLEXIVEL BENDIX ANTIGO	MACHO 1/4 X FEMEA 3/4 X COMP. 1200 MM
0162759	FLEXIVEL BENDIX ANTIGO	MACHO 1/4 X FEMEA 3/4 X COMP. 1500 MM

FLEXÍVEIS DE FREIO
BENDIX MODERNO

0162770	FLEXIVEL BENDIX MODERNO	MACHO M16 X FEMEA 11/16 X COMP. 700 MM
0162772	FLEXIVEL BENDIX MODERNO	MACHO M16 X FEMEA 11/16 X COMP. 800 MM
0162774	FLEXIVEL BENDIX MODERNO	MACHO M16 X FEMEA 11/16 X COMP. 900 MM
0162776	FLEXIVEL BENDIX MODERNO	MACHO M16 X FEMEA 11/16 X COMP. 1000 MM
0162778	FLEXIVEL BENDIX MODERNO	MACHO M16 X FEMEA 11/16 X COMP. 1100 MM
0162780	FLEXIVEL BENDIX MODERNO	MACHO M16 X FEMEA 11/16 X COMP. 1200 MM

FLEXÍVEIS DE FREIO
KNORR MODERNO

0167000	FLEXIVEL KNORR MODERNO	MACHO M16 X FEMEA M18 X COMP. 700 MM
0167002	FLEXIVEL KNORR MODERNO	MACHO M16 X FEMEA M18 X COMP. 800 MM
0167004	FLEXIVEL KNORR MODERNO	MACHO M16 X FEMEA M18 X COMP. 900 MM
0167006	FLEXIVEL KNORR MODERNO	MACHO M16 X FEMEA M18 X COMP. 1000 MM
0167008	FLEXIVEL KNORR MODERNO	MACHO M16 X FEMEA M18 X COMP. 1100 MM

0167010	FLEXIVEL KNORR MODERNO	MACHO M16 X FEMEA M18 X COMP. 1200 MM

FLEXÍVEIS DE FREIO
MODERNO

0167040	FLEXIVEL	MACHO M16 X MACHO M16 X COMP. 700 MM
0167042	FLEXIVEL	MACHO M16 X MACHO M16 X COMP. 800 MM
0167044	FLEXIVEL	MACHO M16 X MACHO M16 X COMP. 900 MM
0167046	FLEXIVEL	MACHO M16 X MACHO M16 X COMP. 1000 MM
0167048	FLEXIVEL	MACHO M16 X MACHO M16 X COMP. 1100 MM
0167050	FLEXIVEL	MACHO M16 X MACHO M16 X COMP. 1200 MM

FLEXÍVEIS DE FREIO
MODERNO

0167100	FLEXIVEL	MACHO M16 X FEMEA M16 X COMP. 700 MM
0167102	FLEXIVEL	MACHO M16 X FEMEA M16 X COMP. 800 MM
0167104	FLEXIVEL	MACHO M16 X FEMEA M16 X COMP. 900 MM
0167106	FLEXIVEL	MACHO M16 X FEMEA M16 X COMP. 1000 MM
0167108	FLEXIVEL	MACHO M16 X FEMEA M16 X COMP. 1100 MM
0167110	FLEXIVEL	MACHO M16 X FEMEA M16 X COMP. 1250 MM

FLEXÍVEIS DE FREIO
MODERNO

0167120	FLEXIVEL	FEMEA M18 X FEMEA M18 X COMP. 700 MM
0167122	FLEXIVEL	FEMEA M18 X FEMEA M18 X COMP. 800 MM
0167124	FLEXIVEL	FEMEA M18 X FEMEA M18 X COMP. 900 MM
0167126	FLEXIVEL	FEMEA M18 X FEMEA M18 X COMP. 1000 MM

FLEXÍVEIS DE FREIO

9041034	FLEXIVEL	MACHO 1/4 NPT X MACHO M16 X COMP. 600MM
9041035	FLEXIVEL	MACHO 1/4 NPT X MACHO M16 X COMP. 700MM

9041036	FLEXIVEL	MACHO 1/4 NPT X MACHO M16 X COMP. 900MM
9041037	FLEXIVEL	MACHO 1/4 NPT X MACHO M16 X COMP. 1000MM
9041038	FLEXIVEL	MACHO 1/4 NPT X MACHO M16 X COMP. 1100MM
9041039	FLEXIVEL	MACHO 1/4 NPT X MACHO M16 X COMP. 1250MM

FLEXÍVEIS DE FREIO

9041041	FLEXIVEL	FEMEA M18X1,5 X OLHAL 16MM X COMP. 600MM
9041042	FLEXIVEL	FEMEA M18X1,5 X OLHAL 16MM X COMP. 650MM
9041043	FLEXIVEL	FEMEA M18X1,5 X OLHAL 16MM X COMP. 700MM

FLEXÍVEIS DE FREIO

9041044	FLEXIVEL	FEMEA 3/4 20FPP X MACHO M16 COMP. 900MM
9041045	FLEXIVEL	FEMEA 3/4 20FPP X MACHO M16 COMP. 1000MM
9041046	FLEXIVEL	FEMEA 3/4 20FPP X MACHO M16 COMP. 1100MM
9041047	FLEXIVEL	FEMEA 3/4 20FPP X MACHO M16 COMP. 1250MM

ESPIRAIS DE LIGAÇÃO
CARRETA CAVALO

0162901	ESPIRAL LIGAÇÃO AZUL	FEMEA 11/16 X FEMEA 11/16 X COMP. 5,50 MTS
0162902	ESPIRAL LIGAÇÃO AZUL	FEMEA 11/16 X FEMEA 11/16 X COMP. 6,50 MTS
0162904	ESPIRAL LIGAÇÃO VERMELHO	FEMEA 11/16 X FEMEA 11/16 X COMP. 5,50 MTS
0162905	ESPIRAL LIGAÇÃO VERMELHO	FEMEA 11/16 X FEMEA 11/16 X COMP. 6,50 MTS
0162907	ESPIRAL LIGAÇÃO AMARELO	FEMEA 11/16 X FEMEA 11/16 X COMP. 5,50 MTS
0162908	ESPIRAL LIGAÇÃO AMARELO	FEMEA 11/16 X FEMEA 11/16 X COMP. 6,50 MTS
0162910	ESPIRAL LIGAÇÃO PRETO	FEMEA 11/16 X FEMEA 11/16 X COMP. 5,50 MTS
0162911	ESPIRAL LIGAÇÃO PRETO	FEMEA 11/16 X FEMEA 11/16 X COMP. 6,50 MTS

ESPIRAIS DE LIGAÇÃO
SCANIA

0162947	ESPIRAL LIGAÇÃO AZUL	MACHO M16 X FEMEA M18 X COMP. 5,50 MTS
0162948	ESPIRAL LIGAÇÃO VERMELHO	MACHO M16 X FEMEA M18 X COMP. 5,50 MTS
0162949	ESPIRAL LIGAÇÃO AMARELO	MACHO M16 X FEMEA M18 X COMP. 5,50 MTS
0162950	ESPIRAL LIGAÇÃO AZUL	MACHO M16 X FEMEA M18 X COMP. 6,50 MTS
0162951	ESPIRAL LIGAÇÃO VERMELHO	MACHO M16 X FEMEA M18 X COMP. 6,50 MTS
0162952	ESPIRAL LIGAÇÃO AMARELO	MACHO M16 X FEMEA M18 X COMP. 6,50 MTS
0162953	ESPIRAL LIGAÇÃO PRETO	MACHO M16 X FEMEA M18 X COMP. 5,50 MTS
0162954	ESPIRAL LIGAÇÃO PRETO	MACHO M16 X FEMEA M18 X COMP. 6,50 MTS

ESPIRAIS DE LIGAÇÃO
CARRETA CAVALO

0162921	ESPIRAL LIGAÇÃO AZUL	FEMEA 11/16 X MACHO M16 X COMP. 5,50 MTS
0162922	ESPIRAL LIGAÇÃO AZUL	FEMEA 11/16 X MACHO M16 X COMP. 6,50 MTS
0162924	ESPIRAL LIGAÇÃO VERMELHO	FEMEA 11/16 X MACHO M16 X COMP. 5,50 MTS
0162925	ESPIRAL LIGAÇÃO VERMELHO	FEMEA 11/16 X MACHO M16 X COMP. 6,50 MTS
0162927	ESPIRAL LIGAÇÃO AMARELO	FEMEA 11/16 X MACHO M16 X COMP. 5,50 MTS
0162928	ESPIRAL LIGAÇÃO AMARELO	FEMEA 11/16 X MACHO M16 X COMP. 6,50 MTS
0162930	ESPIRAL LIGAÇÃO PRETO	FEMEA 11/16 X MACHO M16 X COMP. 5,50 MTS
0162931	ESPIRAL LIGAÇÃO PRETO	FEMEA 11/16 X MACHO M16 X COMP. 6,50 MTS

ESPIRAIS DE LIGAÇÃO
BITREM

0162970	ESPIRAL LIGAÇÃO AZUL	MACHO M16 X FEMEA M16 X COMP. 5,50 MTS
0162971	ESPIRAL LIGAÇÃO VERMELHO	MACHO M16 X FEMEA M16 X COMP. 5,50 MTS
0162972	ESPIRAL LIGAÇÃO AMARELO	MACHO M16 X FEMEA M16 X COMP. 5,50 MTS
0162973	ESPIRAL LIGAÇÃO PRETO	MACHO M16 X FEMEA M16 X COMP. 5,50 MTS
0162974	ESPIRAL LIGAÇÃO AZUL	MACHO M16 X FEMEA M16 X COMP. 6,50 MTS

PESSIM TRUCK PARTS

0162975	ESPIRAL LIGAÇÃO VERMELHO	MACHO M16 X FEMEA M16 X COMP. 6,50 MTS
0162976	ESPIRAL LIGAÇÃO AMARELO	MACHO M16 X FEMEA M16 X COMP. 6,50 MTS
0162977	ESPIRAL LIGAÇÃO PRETO	MACHO M16 X FEMEA M16 X COMP. 6,50 MTS

ESPIRAIS DE LIGAÇÃO
VW TITAN

0162960	ESPIRAL LIGAÇÃO AZUL	FEMEA 3/8 X FEMEA M16 X COMP. 5,50 MTS
0162961	ESPIRAL LIGAÇÃO VERMELHO	FEMEA 3/8 X FEMEA M16 X COMP. 5,50 MTS
0162962	ESPIRAL LIGAÇÃO AMARELO	FEMEA 3/8 X FEMEA M16 X COMP. 5,50 MTS
0162963	ESPIRAL LIGAÇÃO VERMELHO	FEMEA 3/8 X FEMEA M16 X COMP. 6,50 MTS
0162964	ESPIRAL LIGAÇÃO AMARELO	FEMEA 3/8 X FEMEA M16 X COMP. 6,50 MTS
0162965	ESPIRAL LIGAÇÃO AZUL	FEMEA 3/8 X FEMEA M16 X COMP. 6,50 MTS
0162966	ESPIRAL LIGAÇÃO PRETO	FEMEA 3/8 X FEMEA M16 X COMP. 5,50 MTS
0162968	ESPIRAL LIGAÇÃO PRETO	FEMEA 3/8 X FEMEA M16 X COMP. 6,50 MTS

MANGUEIRA COM TRAÇADO TÊXTIL

0161900	MANGUEIRA TRANÇADO TÊXTIL 1/8	EXT. M7,0 X INT. M3,0
0161901	MANGUEIRA TRANÇADO TÊXTIL 9/64	EXT. M7,5 X INT. M3,5
0161902	MANGUEIRA TRANÇADO TÊXTIL 5/32	EXT. M8,0 X INT. M4,0
0161903	MANGUEIRA TRANÇADO TÊXTIL 3/16	EXT. M9,0 X INT. M5,0
0161904	MANGUEIRA TRANÇADO TÊXTIL 1/4	EXT. M10,0 X INT. M6,0
0161905	MANGUEIRA TRANÇADO TÊXTIL 9/32	EXT. M11,0 X INT. M7,0
0161906	MANGUEIRA TRANÇADO TÊXTIL 5/16	EXT. M12,0 X INT. M8,0
0161907	MANGUEIRA TRANÇADO TÊXTIL 11/32	EXT. M13,0 X INT. M9,0
0161908	MANGUEIRA TRANÇADO TÊXTIL 3/8	EXT. M15,0 X INT. M10,0
0161910	MANGUEIRA TRANÇADO TÊXTIL 15/32	EXT. M17,0 X INT. M12,0

ANILHA FREIO

0160499	M 04
0160500	M 06
0160502	M 08
0160504	M 10
0160505	M 11
0160506	M 12
0160507	M 14
9040698	M 15
0160508	M 16

INSERT PARA TUBO

0160550	M 04 X 2MM
0160552	M 06 X 4MM
0160554	M 08 X 6MM
0160556	M 10 X 7MM
0160558	M 11 X 8MM
0160560	M 12 X 9MM
0160562	M 14 X 11MM
9040699	M 15 X 12MM
0160566	M 16 X 12MM

PORCA CONEXÕES

0160580	M 04 (M10X1,5)
0160582	M 06 (M12X1,5)
0160584	M 08 (M14X1,5)
0160586	M 10 (M16X1,5)
0160588	M 11 (M16X1,5)
0160590	M 12 (M18X1,5)
0160592	M 14 (M20X1,5)
9040700	M 15 (M20X1,5)
9040701	M 16 (M22X1,5)

UNIÃO RETA

0160520	M 04
0160522	M 06
0160524	M 08
0160526	M 10
0160528	M 11
0160530	M 12
0160532	M 14
9040702	M 15
0160536	M 16

UNIÃO REDUÇÃO

9040703	06MM X 04MM
9040704	08MM X 06MM
9040705	10MM X 06MM
9040706	10MM X 08MM
9040707	12MM X 06MM
9040708	12MM X 08MM
9040709	12MM X 10MM
9040710	16MM X 12MM

COTOVELO UNIÃO

0160600	M 06
0160602	M 08
0160604	M 10
0160606	M 12

PESSIM TRUCK PARTS

0160608	M 16

TEE UNIÃO

0160620	M 04
0160622	M 06
0160624	M 08
0160626	M 10
0160628	M 11
0160630	M 12
0160632	M 14
0160636	M 16

CONECTOR MACHO

0160650	TUBO M06 X ROSCA M10X1,0
0160651	TUBO M06 X ROSCA M12X1,5
9040711	TUBO M06 X ROSCA M16X1,5
9040712	TUBO M06 X ROSCA M22X1,5
0160655	TUBO M08 X ROSCA M10X1,0
0160656	TUBO M08 X ROSCA M12X1,5
0160657	TUBO M08 X ROSCA M14X1,5
0160658	TUBO M08 X ROSCA M16X1,5
9040713	TUBO M08 X ROSCA M22X1,5
0160661	TUBO M10 X ROSCA M10X1,0
0160662	TUBO M10 X ROSCA M12X1,5
9040240	TUBO M10 X ROSCA M16X1,5
0160665	TUBO M10 X ROSCA M18X1,5
0160666	TUBO M10 X ROSCA M22X1,5
9040714	TUBO M10 X ROSCA M26X1,5
0160668	TUBO M12 X ROSCA M10X1,0
0160669	TUBO M12 X ROSCA M12X1,5
0160670	TUBO M12 X ROSCA M14X1,5
0160671	TUBO M12 X ROSCA M16X1,5
9040715	TUBO M12 X ROSCA M22X1,5
9040716	TUBO M12 X ROSCA M26X1,5
0160675	TUBO M16 X ROSCA M14X1,5
0160676	TUBO M16 X ROSCA M16X1,5
0160677	TUBO M16 X ROSCA M22X1,5
9040717	TUBO M16 X ROSCA M26X1,5

COTOVELO MACHO

0161200	TUBO M06 X ROSCA M10X1,0
0161201	TUBO M06 X ROSCA M12X1,5
0161202	TUBO M06 X ROSCA M14X1,5
0161203	TUBO M06 X ROSCA M16X1,5
0161204	TUBO M06 X ROSCA M22X1,5
9040718	TUBO M08 X ROSCA M10X1,0
0161206	TUBO M08 X ROSCA M12X1,5
0161207	TUBO M08 X ROSCA M14X1,5
0161208	TUBO M08 X ROSCA M16X1,5
0161209	TUBO M08 X ROSCA M22X1,5
9040719	TUBO M10 X ROSCA M10X1,0
0161212	TUBO M10 X ROSCA M12X1,5
0161213	TUBO M10 X ROSCA M14X1,5
0161214	TUBO M10 X ROSCA M16X1,5
9040720	TUBO M10 X ROSCA M18X1,5
0161216	TUBO M10 X ROSCA M22X1,5
9040721	TUBO M10 X ROSCA M26X1,5
9040722	TUBO M12 X ROSCA M10X1,0
0161219	TUBO M12 X ROSCA M12X1,5
0161220	TUBO M12 X ROSCA M14X1,5
0161221	TUBO M12 X ROSCA M16X1,5
0161223	TUBO M12 X ROSCA M22X1,5
9040723	TUBO M12 X ROSCA M26X1,5

0161226	TUBO M16 X ROSCA M16X1,5
0161228	TUBO M16 X ROSCA M22X1,5
9040724	TUBO M16 X ROSCA M26X1,5

CONECTOR FÊMEA

9040725	TUBO M06 X ROSCA M16X1,5
9040726	TUBO M08 X ROSCA M16X1,5
9040727	TUBO M10 X ROSCA M16X1,5
9040728	TUBO M10 X ROSCA M22X1,5
9040729	TUBO M12 X ROSCA M16X1,5
9040730	TUBO M12 X ROSCA M22X1,5

TEE REDUÇÃO MACHO CENTRAL

0161760	TUBO M06 X ROSCA M12X1,5
9040739	TUBO M06 X ROSCA M16X1,5
0161761	TUBO M06 X ROSCA M22X1,5
9040740	TUBO M08 X ROSCA M12X1,5
9040741	TUBO M08 X ROSCA M16X1,5
9040742	TUBO M08 X ROSCA M22X1,5
9040743	TUBO M10 X ROSCA M12X1,5
9040744	TUBO M10 X ROSCA M16X1,5
0161762	TUBO M10 X ROSCA M22X1,5
9040745	TUBO M12 X ROSCA M12X1,5
9040746	TUBO M12 X ROSCA M16X1,5
9040747	TUBO M12 X ROSCA M22X1,5

TEE REDUÇÃO CENTRAL

9040760	LATERAL M06 X CENTRAL M08
9040761	LATERAL M08 X CENTRAL M06
9040762	LATERAL M10 X CENTRAL M06
9040763	LATERAL M10 X CENTRAL M08
9040764	LATERAL M12 X CENTRAL M06
9040765	LATERAL M12 X CENTRAL M08
9040766	LATERAL M12 X CENTRAL M10
9040767	LATERAL M16 X CENTRAL M12

UNIÃO PARA TUBO

0160910	TUBO 6 X 4 - 4,50 MM
0160911	TUBO 8 X 5 - 5,50 MM
0160912	TUBO 10 X 7 - 7,50 MM
0160913	TUBO 12 X 9 - 9,50 MM
0160914	TUBO 16 X 12 - 12,50 MM

CONECTOR MACHO
MM X POL

0161150	TUBO 1/4 X ROSCA M10X1,0
0161151	TUBO 1/4 X ROSCA M12X1,5
0161152	TUBO 1/4 X ROSCA M14X1,5
0161153	TUBO 1/4 X ROSCA M16X1,5
0161154	TUBO 1/4 X ROSCA M22X1,5
0161155	TUBO 3/8 X ROSCA M10X1,0
0161156	TUBO 3/8 X ROSCA M12X1,5
0161157	TUBO 3/8 X ROSCA M14X1,5
0161158	TUBO 3/8 X ROSCA M16X1,5
0161159	TUBO 3/8 X ROSCA M18X1,5
0161160	TUBO 3/8 X ROSCA M22X1,5
0161161	TUBO 1/2 X ROSCA M10X1,0
0161162	TUBO 1/2 X ROSCA M12X1,5
0161163	TUBO 1/2 X ROSCA M14X1,5
0161164	TUBO 1/2 X ROSCA M16X1,5
0161165	TUBO 1/2 X ROSCA M18X1,5
0161166	TUBO 1/2 X ROSCA M22X1,5
0161167	TUBO 1/2 X ROSCA M26X1,5
0161670	TUBO M06 X ROSCA 1/8 NPT
0161671	TUBO M06 X ROSCA 1/4 NPT
0161672	TUBO M08 X ROSCA 1/4 NPT
9040731	TUBO M08 X ROSCA 1/2 NPT
0161673	TUBO M10 X ROSCA 1/4 NPT
0161674	TUBO M10 X ROSCA 3/8 NPT
0161675	TUBO M10 X ROSCA 1/2 NPT
0161676	TUBO M12 X ROSCA 1/4 NPT
0161677	TUBO M12 X ROSCA 3/8 NPT
0161678	TUBO M12 X ROSCA 1/2 NPT
9040732	TUBO M16 X ROSCA 1/4 NPT
9040733	TUBO M16 X ROSCA 1/2 NPT

COTOVELO MACHO
MM X POL

0161680	TUBO M06 X ROSCA 1/8 NPT
0161682	TUBO M06 X ROSCA 1/4 NPT
0161681	TUBO M08 X ROSCA 1/4 NPT
9040734	TUBO M08 X ROSCA 1/2 NPT
0161683	TUBO M10 X ROSCA 1/4 NPT
0161684	TUBO M10 X ROSCA 3/8 NPT
0161685	TUBO M10 X ROSCA 1/2 NPT
0161686	TUBO M12 X ROSCA 1/4 NPT
0161687	TUBO M12 X ROSCA 3/8 NPT
0161688	TUBO M12 X ROSCA 1/2 NPT
9040735	TUBO M16 X ROSCA 1/4 NPT
0161689	TUBO M16 X ROSCA 1/2 NPT
0161740	TUBO 1/4 X ROSCA M10 1,0
0161741	TUBO 1/4 X ROSCA M12 1,5
0161743	TUBO 1/4 X ROSCA M16 1,5
0161744	TUBO 1/4 X ROSCA M22 1,5
0161745	TUBO 3/8 X ROSCA M10 1,0
0161746	TUBO 3/8 X ROSCA M12 1,5
0161748	TUBO 3/8 X ROSCA M16 1,5
0161750	TUBO 3/8 X ROSCA M22 1,5
9040736	TUBO 1/2 X ROSCA M10X1,0
9040737	TUBO 1/2 X ROSCA M12X1,5
0161754	TUBO 1/2 X ROSCA M16 1,5
0161755	TUBO 1/2 X ROSCA M22 1,5
9040738	TUBO 1/2 X ROSCA M26X1,5

UNIÃO ANTEPARO
COM CORPO / M16 X 1,5

0165100	TUBO 1/2 X ROSCA M16X1,5
0165102	TUBO M08 X ROSCA M16X1,5

0165104	TUBO M10 X ROSCA M16X1,5
0165106	TUBO M12 X ROSCA M16X1,5

UNIÃO ANTEPARO
COM CORPO / M22 X 1,5

0160182	TUBO 1/2 X ROSCA M22 1,5
9040748	TUBO M08 X ROSCA M16X1,5
9040749	TUBO M08 X ROSCA M22X1,5
9040750	TUBO M10 X ROSCA M16X1,5
9040751	TUBO M10 X ROSCA M22X1,5
9040752	TUBO M12 X ROSCA M16X1,5
9040753	TUBO M12 X ROSCA M22X1,5
9040754	TUBO 3/8 X ROSCA M16X1,5
9040755	TUBO 1/2 X ROSCA M16X1,5
9040756	TUBO M08 X ROSCA 1/2 NPT
9040757	TUBO M10 X ROSCA 1/2 NPT
9040758	TUBO M12 X ROSCA 1/2 NPT

UNIÃO ANTEPARO
MACHO X FÊMEA

0161140	MACHO X FEMEA M16X1,5
0161142	MACHO M22 X FEMEA M16

UNIÃO ANTEPARO
FÊMEA

0160178	FEMEA 1/4
0161141	FEMEA 1/4 X FEMEA 3/8
9040759	FEMEA M16X1,5

ANILHA

0160001	3/16
0160002	1/4
0160004	5/16
0160006	3/8
0160008	1/2
0160010	5/8
0160011	3/4

INSERT

0160014	3/16
0160016	1/4
0160018	5/16
0160020	3/8
0160022	1/2
0160024	5/8
0160023	3/4

PORCA

0160029	3/16
0160030	1/4
0160032	5/16
0160034	3/8
0160036	1/2
0160038	5/8
0160039	3/4

UNIÃO

9040768	3/16
0160042	1/4
0160044	5/16
0160046	3/8
0160048	1/2
0160050	5/8
0160051	3/4

CONECTOR MACHO

9040769	TUBO 3/16 X ROSCA 1/8 NPT
9040770	TUBO 3/16 X ROSCA 1/4 NPT
0160080	TUBO 1/4 X ROSCA 1/8 NPT
0160081	TUBO 1/4 X ROSCA 1/4 NPT
0160082	TUBO 1/4 X ROSCA 3/8 NPT
0160083	TUBO 1/4 X ROSCA 1/2 NPT
0160084	TUBO 5/16 X ROSCA 1/8 NPT
0160085	TUBO 5/16 X ROSCA 1/4 NPT
0160086	TUBO 5/16 X ROSCA 3/8 NPT
0160087	TUBO 5/16 X ROSCA 1/2 NPT
0160089	TUBO 3/8 X ROSCA 1/4 NPT
0160090	TUBO 3/8 X ROSCA 3/8 NPT
0160091	TUBO 3/8 X ROSCA 1/2 NPT
0160095	TUBO 1/2 X ROSCA 1/4 NPT
0160096	TUBO 1/2 X ROSCA 3/8 NPT
0160097	TUBO 1/2 X ROSCA 1/2 NPT
9040771	TUBO 1/2 X ROSCA 3/4 NPT

PESSIM TRUCK PARTS

CONECTOR FÊMEA

9040772	TUBO 3/16 X ROSCA 1/8 NPT
9040773	TUBO 3/16 X ROSCA 1/4 NPT
0160122	TUBO 1/4 X ROSCA 1/8 NPT
0160123	TUBO 1/4 X ROSCA 1/4 NPT
0160124	TUBO 1/4 X ROSCA 3/8 NPT
9040774	TUBO 5/16 X ROSCA 1/4 NPT
0160128	TUBO 3/8 X ROSCA 1/4 NPT
0160129	TUBO 3/8 X ROSCA 3/8 NPT
0160130	TUBO 3/8 X ROSCA 1/2 NPT
0160132	TUBO 1/2 X ROSCA 1/4 NPT
0160133	TUBO 1/2 X ROSCA 3/8 NPT
0160134	TUBO 1/2 X ROSCA 1/2 NPT

COTOVELO UNIÃO

9040775	3/16
0160056	1/4
0160058	5/16
0160060	3/8
0160062	1/2
0160064	5/8
0160065	3/4

COTOVELO MACHO

9040776	TUBO 3/16 X ROSCA 1/8 NPT
9040777	TUBO 3/16 X ROSCA 1/4 NPT
0160102	TUBO 1/4 X ROSCA 1/8 NPT
0160103	TUBO 1/4 X ROSCA 1/4 NPT
0160104	TUBO 1/4 X ROSCA 3/8 NPT
0160105	TUBO 1/4 X ROSCA 1/2 NPT
0160106	TUBO 5/16 X ROSCA 1/8 NPT
9040778	TUBO 5/16 X ROSCA 1/4 NPT
9040779	TUBO 5/16 X ROSCA 3/8 NPT
9040780	TUBO 5/16 X ROSCA 1/2 NPT
0160110	TUBO 3/8 X ROSCA 1/8 NPT
0160111	TUBO 3/8 X ROSCA 1/4 NPT
0160112	TUBO 3/8 X ROSCA 3/8 NPT
0160113	TUBO 3/8 X ROSCA 1/2 NPT
0160117	TUBO 1/2 X ROSCA 1/4 NPT
0160118	TUBO 1/2 X ROSCA 3/8 NPT
0160310	TUBO 1/2 X ROSCA 1/2 NPT
9040781	TUBO 1/2 X ROSCA 3/4 NPT

COTOVELO FÊMEA

9040782	TUBO 3/16 X ROSCA 1/8 NPT
9040783	TUBO 3/16 X ROSCA 1/4 NPT
0160142	TUBO 1/4 X ROSCA 1/8 NPT
0160143	TUBO 1/4 X ROSCA 1/4 NPT
9040784	TUBO 5/16 X ROSCA 1/8 NPT
9040785	TUBO 5/16 X ROSCA 1/4 NPT
9040786	TUBO 3/8 X ROSCA 1/8 NPT
0160147	TUBO 3/8 X ROSCA 1/4 NPT
0160148	TUBO 3/8 X ROSCA 3/8 NPT
0160149	TUBO 3/8 X ROSCA 1/2 NPT
0160150	TUBO 1/2 X ROSCA 1/8 NPT
0160320	TUBO 1/2 X ROSCA 1/4 NPT
0160321	TUBO 1/2 X ROSCA 3/8 NPT
0160322	TUBO 1/2 X ROSCA 1/2 NPT

TEE UNIÃO

0160070	1/4
0160072	5/16
0160074	3/8
0160076	1/2
0160078	5/8
0160079	3/4

TEE MACHO CENTRAL

9040787	TUBO 3/16 X ROSCA 1/8 NPT
9040788	TUBO 3/16 X ROSCA 1/4 NPT
0160154	TUBO 1/4 X ROSCA 1/8 NPT
0160155	TUBO 1/4 X ROSCA 1/4 NPT
0160156	TUBO 1/4 X ROSCA 3/8 NPT
9040789	TUBO 5/16 X ROSCA 1/8 NPT
9040790	TUBO 5/16 X ROSCA 1/4 NPT
0160159	TUBO 3/8 X ROSCA 1/8 NPT
0160160	TUBO 3/8 X ROSCA 1/4 NPT
0160161	TUBO 3/8 X ROSCA 3/8 NPT
0160162	TUBO 3/8 X ROSCA 1/2 NPT
0160164	TUBO 1/2 X ROSCA 1/4 NPT
0160165	TUBO 1/2 X ROSCA 3/8 NPT
0160166	TUBO 1/2 X ROSCA 1/2 NPT

UNIÃO REDUÇÃO

9040791	TUBO 1/4 X 3/16
9040792	TUBO 5/16 X 1/4
9040793	TUBO 3/8 X 1/4
9040794	TUBO 3/8 X 5/16
9040795	TUBO 1/2 X 1/4
9040796	TUBO 1/2 X 5/16
9040797	TUBO 1/2 X 3/8

TEE CENTRAL REDUÇÃO

9040798	LATERAL 5/16 X CENTRAL 1/4
9040799	LATERAL 3/8 X CENTRAL 1/4
9040800	LATERAL 1/2 X CENTRAL 1/4
9040801	LATERAL 1/2 X CENTRAL 5/16
9040802	LATERAL 1/2 X CENTRAL 3/8

UNIÃO DE ANTEPARO

0160176	TUBO 3/8 X ROSCA 1/2 NPT
0160180	TUBO 1/2 X ROSCA 1/2 NPT

UNIÃO PARA TUBO

0160900	TUBO 3/16 X INT. 3,6 MM
0160901	TUBO 1/4 X INT. 4,8MM
0160902	TUBO 5/16 X INT. 6,5 MM
0160903	TUBO 3/8 X INT. 8,5 MM
0160904	TUBO 1/2 X INT. 10,0 MM

PESSIM TRUCK PARTS

PONTEIRA CUICA

0161270	3/4 20FPP X 1/4 NPT
9040845	3/4 20FPP X 3/8 NPT
9040846	3/4 20FPP X 1/2NPT
0161279	M18X1,5 X 1/4 NPT

PONTEIRA CUICA MODERNA

0161276	3/4 20FPP X M16X1,5
0161278	M18X1,5 X M16 1,5
9040847	3/4 20FPP X M22X1,5

COTOVELO CUICA

9040850	3/4 20FPP X 1/4 NPT
9040851	3/4 20FPP X M16X1,5
9040852	3/4 20FPP X 1/2 NPT
9040853	M18X1,5 X M16X1,5

ADAPTADOR P/ ESPIRAL

9040848	MACHO 11/16 20FPP X FEMEA M16X1,5
9040849	MACHO 11/16 20FPP X FEMEA M18X1,5
0161298	MACHO M16X1,5 X FEMEA 1/2 NPT

CONEXÃO PARA ESPIRAL KNORR

0161274	MACHO 11/16 20FPP X MACHO M16X1,5
0161271	MACHO 11/16 20FPP X MACHO M18X1,5

CONEXÃO PARA ESPIRAL BENDIX

0161290	MACHO 11/16 FPP X MACHO 1/2 NPT

NIPPLE REDUTOR

0160800	1/8 NPT X 1/4 NPT
0160801	1/8 NPT X 3/8 NPT
0160802	1/4 NPT X 3/8 NPT
0160804	1/4 NPT X 1/2 NPT
0160805	3/8 NPT X 1/2 NPT
0160808	3/8 NPT X 3/4 NPT
0160809	1/2 NPT X 3/4 NPT
0160810	1/2 NPT X 1” NPT
0160811	3/4 NPT X 1” NPT
0161130	1/4 NPT X M16X1,5
0161131	1/4 NPT X M22X1,5
0161132	3/8 NPT X M22X1,5
0161133	1/4 NPT X M26X1,5
0161134	3/8 NPT X M26X1,5
9040803	1/2 NPT X M16X1,5
9040804	1/2 NPT X M22X1,5
0161135	1/2 NPT X M26X1,5

NIPPLE RETO

0160820	1/8 NPT
0160821	1/4 NPT
0160822	3/8 NPT
0160823	1/2 NPT
0160824	3/4 NPT
0160825	1” NPT

PESSIM TRUCK PARTS

NIPPLE RETO

9040841	M10 X 1,0
9040842	M12 X 1,5
9040843	M16 X 1,5
9040844	M22 X 1,5

REDUTORA
MACHO X FÊMEA

0160830	MACHO 1/4 NPT X FEMEA 1/8 NPT
0160831	MACHO 3/8 NPT X FEMEA 1/8 NPT
0160832	MACHO 3/8 NPT X FEMEA 1/4 NPT
0160833	MACHO 1/2 NPT X FEMEA 1/8 NPT
0160834	MACHO 1/2 NPT X FEMEA 1/4 NPT
0160835	MACHO 1/2 NPT X FEMEA 3/8 NPT
0161128	MACHO 1/2 NPT X FEMEA M16 1,5
0160836	MACHO 3/4 NPT X FEMEA 1/8 NPT
0160837	MACHO 3/4 NPT X FEMEA 1/4 NPT
0160838	MACHO 3/4 NPT X FEMEA 3/8 NPT
0160839	MACHO 3/4 NPT X FEMEA 1/2 NPT
0160842	MACHO 1" NPT X FEMEA 1/2 NPT
0160843	MACHO 1" NPT X FEMEA 3/4 NPT
0161120	MACHO M16X1,5 X FEMEA 1/4 NPT
0161121	MACHO M22X1,5 X FEMEA 1/8 NPT
0161122	MACHO M22X1,5 X FEMEA 1/4 NPT
0161123	MACHO M22X1,5 X FEMEA 3/8 NPT
9040088	MACHO M22X1,5 X FEMEA M16X1,5
0161124	MACHO M26X1,5 X FEMEA 1/4 NPT
0161125	MACHO M26X1,5 X FEMEA 3/8 NPT
0161126	MACHO M26X1,5 X FEMEA 1/2 NPT

UNIÃO ADAPTADOR
MACHO X FÊMEA

0161730	MACHO 1/8 NPT X FEMEA M14x1,5
9040805	MACHO 1/8 NPT X FEMEA M16X1,5
9040806	MACHO 1/4 NPT X FEMEA M12X1,5
0161731	MACHO 1/4 NPT X FEMEA M14x1,5
0161733	MACHO 1/4 NPT X FEMEA M16x1,5
0161734	MACHO 1/4 NPT X FEMEA M22x1,5
0161127	MACHO 3/8 NPT X FEMEA M14X1,5
0161119	MACHO 3/8 NPT X FEMEA M16X1,5
9040807	MACHO 3/8 NPT X FEMEA M22X1,5
9040808	MACHO 1/2 NPT X FEMEA M22X1,5
9040809	MACHO M10X1,0 X FEMEA 1/4 NPT
9040817	MACHO M12X1,5 X FEMEA 1/8 NPT
9040810	MACHO M12X1,5 X FEMEA 1/4 NPT
9040811	MACHO M14X1,5 X FEMEA 1/4 NPT
9040812	MACHO M14X1,5 X FEMEA 1/2 NPT
0161735	MACHO M16x1,5 X FEMEA 1/4 NPT
9040813	MACHO M16X1,5 X FEMEA 3/8 NPT
9040814	MACHO M16X1,5 X FEMEA 1/2 NPT
9040815	MACHO M18X1,5 X FEMEA 1/2 NPT
9040816	MACHO M22X1,5 X FEMEA 1/2 NPT
9040818	MACHO M12X1,5 X FEMEA M14X1,5
9040819	MACHO M12X1,5 X FEMEA M16X1,5
9040820	MACHO M14X1,5 X FEMEA M12X1,5
0161732	MACHO M14x1,5 X FEMEA M14x1,5
9040821	MACHO M14X1,5 X FEMEA M16X1,5
9040822	MACHO M16X1,5 X FEMEA M14X1,5
9040823	MACHO M16X1,5 X FEMEA M18X1,5
0161129	MACHO M16X1,5 X FEMEA M22X1,5
9040824	MACHO M18X1,5 X FEMEA M14X1,5
9040825	MACHO M18X1,5 X FEMEA M22X1,5

0161690	MACHO 1/8 NPT X FEMEA 1/4 NPT
0161691	MACHO 1/8 NPT X FEMEA 3/8 NPT
0161692	MACHO 1/4 NPT X FEMEA 3/8 NPT
0161694	MACHO 1/4 NPT X FEMEA 1/2 NPT
0161695	MACHO 3/8 NPT X FEMEA 1/2 NPT
0161696	MACHO 1/4 NPT X FEMEA 3/4 NPT
0161697	MACHO 1/2 NPT X FEMEA 3/4 NPT

BUJÃO POLEGADA

0160850	1/8 NPT
0160851	1/4 NPT
0160852	3/8 NPT
0160853	1/2 NPT
0160854	3/4 NPT
160855	1” NPT

BUJÃO MILÍMETRO

9040833	M10 X 1,0
9040834	M12 X 1,5
9040835	M14 X 1,5
9040836	M16 X 1,5
9040837	M18 X 1,5
9040838	M20 X 1,5
9040839	M22 X 1,5
9040840	M26 X 1,5

COTOVELO
MACHO X FÊMEA

0161700	1/8 NPT
0161701	1/4 NPT
0161702	3/8 NPT
0161703	1/2 NPT

LUVA
FÊMEA

0161725	1/8 NPT
0161726	1/4 NPT
0161727	3/8 NPT
0161728	1/2 NPT

COTOVELO
MACHO

0161705	1/8 NPT
0161706	1/4 NPT
0161707	3/8 NPT
0161708	1/2 NPT

COTOVELO
FÊMEA

0161710	1/8 NPT
0161711	1/4 NPT
0161712	3/8 NPT
0161713	1/2 NPT

TEE
FÊMEA

0161715	1/8 NPT
0161716	1/4 NPT
0161717	3/8 NPT
0161718	1/2 NPT

PESSIM TRUCK PARTS

TEE
MACHO

0161720	1/8 NPT
0161721	1/4 NPT
0161722	3/8 NPT
0161723	1/2 NPT

BICO P/ TUBO
NYLON

9040854	TUBO 1/4 X ROSCA M16X1,5
9040855	TUBO 5/16 X ROSCA M16X1,5
9040856	TUBO 8MM X ROSCA M16X1,5
9040857	TUBO 8MM X ROSCA M22X1,5
9040858	TUBO 10MM X ROSCA M16X1,5
9040859	TUBO 10MM X ROSCA M22X1,5
9040860	TUBO 12MM X ROSCA M16X1,5
9040861	TUBO 12MM X ROSCA M22X1,5
9040862	TUBO 1/2 X ROSCA M16X1,5
9040863	TUBO 1/2 X ROSCA M22X1,5
9040864	TUBO 16MM X ROSCA M22X1,5

TEE UNIÃO P/ TUBO
NYLON

9040865	1/4
9040866	5/16
9040867	3/8
9040868	1/2
9040869	8MM
9040870	10MM
9040871	12MM

UNIÃO RETA

0165011	3/16
0165012	1/4
0165013	5/16
0165014	3/8
0165015	1/2
0165016	5/8

TEE UNIÃO

0165027	3/16
0165028	1/4
0165029	5/16
0165030	3/8
0165031	1/2
0165032	5/8

COTOVELO UNIÃO

0165080	1/4
0165081	5/16
0165082	3/8
0165083	1/2

CONECTOR MACHO

0165038	TUBO 3/16 X ROSCA 1/8 NPT
0165039	TUBO 3/16 X ROSCA 1/4 NPT
0165040	TUBO 1/4 X ROSCA 1/8 NPT
0165041	TUBO 1/4 X ROSCA 1/4 NPT
0165042	TUBO 1/4 X ROSCA 3/8 NPT
0165043	TUBO 1/4 X ROSCA 1/2 NPT
0165044	TUBO 5/16 X ROSCA 1/8 NPT
0165045	TUBO 5/16 X ROSCA 1/4 NPT
0165046	TUBO 5/16 X ROSCA 3/8 NPT
0165047	TUBO 3/8 X ROSCA 1/8 NPT
0165048	TUBO 3/8 X ROSCA 1/4 NPT
0165049	TUBO 3/8 X ROSCA 3/8 NPT
0165050	TUBO 3/8 X ROSCA 1/2 NPT
0165051	TUBO 1/2 X ROSCA 1/4 NPT
0165052	TUBO 1/2 X ROSCA 3/8 NPT
0165053	TUBO 1/2 X ROSCA 1/2 NPT

COTOVELO MACHO

0165058	TUBO 3/16 X ROSCA 1/8 NPT
0165059	TUBO 3/16 X ROSCA 1/4 NPT
0165060	TUBO 1/4 X ROSCA 1/8 NPT
0165061	TUBO 1/4 X ROSCA 1/4 NPT
0165062	TUBO 1/4 X ROSCA 3/8 NPT
0165063	TUBO 5/16 X ROSCA 1/8 NPT
0165064	TUBO 5/16 X ROSCA 1/4 NPT
0165065	TUBO 3/8 X ROSCA 1/8 NPT
0165066	TUBO 3/8 X ROSCA 1/4 NPT
0165067	TUBO 3/8 X ROSCA 3/8 NPT
0165068	TUBO 3/8 X ROSCA 1/2 NPT

PESSIM TRUCK PARTS

0165069	TUBO 1/2 X ROSCA 1/8 NPT
0165070	TUBO 1/2 X ROSCA 1/4 NPT
0165071	TUBO 1/2 X ROSCA 3/8 NPT
0165072	TUBO 1/2 X ROSCA 1/2 NPT

CONECTOR FÊMEA

0165110	TUBO 3/16 X ROSCA 1/8 NPT
0165111	TUBO 3/16 X ROSCA 1/4 NPT
0165112	TUBO 1/4 X ROSCA 1/8 NPT
0165113	TUBO 1/4 X ROSCA 1/4 NPT
0165114	TUBO 1/4 X ROSCA 3/8 NPT
0165115	TUBO 1/4 X ROSCA 1/2 NPT
0165116	TUBO 5/16 X ROSCA 1/8 NPT
0165117	TUBO 5/16 X ROSCA 1/4 NPT
0165118	TUBO 5/16 X ROSCA 3/8 NPT
0165119	TUBO 3/8 X ROSCA 1/8 NPT
0165120	TUBO 3/8 X ROSCA 1/4 NPT
0165121	TUBO 3/8 X ROSCA 3/8 NPT
0165122	TUBO 3/8 X ROSCA 1/2 NPT
0165123	TUBO 1/2 X ROSCA 1/4 NPT
0165124	TUBO 1/2 X ROSCA 3/8 NPT
0165125	TUBO 1/2 X ROSCA 1/2 NPT

UNIÃO

0165150	3/16
0165151	1/4
0165152	5/16
0165153	3/8
0165154	1/2

TEE MACHO CENTRAL

0165090	TUBO 1/4 X ROSCA 1/8 NPT
0165091	TUBO 1/4 X ROSCA 1/4 NPT
0165094	TUBO 1/4 X ROSCA 3/8 NPT
0165095	TUBO 5/16 X ROSCA 1/4 NPT
0165096	TUBO 5/16 X ROSCA 3/8 NPT
0165092	TUBO 3/8 X ROSCA 1/8 NPT
0165093	TUBO 3/8 X ROSCA 1/4 NPT
0165097	TUBO 3/8 X ROSCA 3/8 NPT
0165098	TUBO 3/8 X ROSCA 1/2 NPT
0165099	TUBO 1/2 X ROSCA 1/4 NPT
0165101	TUBO 1/2 X ROSCA 3/8 NPT
0165103	TUBO 1/2 X ROSCA 1/2 NPT

UNIÃO RETA

0166010	M04
0166011	M06
0166012	M08
0166013	M10
0166014	M12
0166015	M16

TEE UNIÃO

0166021	M04
0166022	M06
0166023	M08
0166024	M10
0166025	M12
0166026	M16

COTOVELO UNIÃO

0166079	M04
0166080	M06
0166081	M08
0166082	M10
0166083	M12
0166084	M16

CONECTOR MACHO

0166038	TUBO M04 X ROSCA 1/8 NPT
0166039	TUBO M04 X ROSCA 1/4 NPT
0166040	TUBO M06 X ROSCA 1/8 NPT
0166041	TUBO M06 X ROSCA 1/4 NPT
0166052	TUBO M06 X ROSCA 3/8 NPT
0166053	TUBO M06 X ROSCA 1/2 NPT
0166042	TUBO M08 X ROSCA 1/8 NPT
0166043	TUBO M08 X ROSCA 1/4 NPT
0166044	TUBO M08 X ROSCA 3/8 NPT
0166054	TUBO M08 X ROSCA 1/2 NPT
0166045	TUBO M10 X ROSCA 1/8 NPT
0166046	TUBO M10 X ROSCA 1/4 NPT
0166047	TUBO M10 X ROSCA 3/8 NPT
0166048	TUBO M10 X ROSCA 1/2 NPT
0166049	TUBO M12 X ROSCA 1/4 NPT
0166050	TUBO M12 X ROSCA 3/8 NPT
0166051	TUBO M12 X ROSCA 1/2 NPT

COTOVELO MACHO

0166058	TUBO M04 X ROSCA 1/8 NPT
0166059	TUBO M04 X ROSCA 1/4 NPT
0166060	TUBO M06 X ROSCA 1/8 NPT
0166061	TUBO M06 X ROSCA 1/4 NPT
0166072	TUBO M06 X ROSCA 3/8 NPT
0166073	TUBO M06 X ROSCA 1/2 NPT
0166062	TUBO M08 X ROSCA 1/8 NPT
0166063	TUBO M08 X ROSCA 1/4 NPT
0166064	TUBO M08 X ROSCA 3/8 NPT
0166074	TUBO M08 X ROSCA 1/2 NPT
0166065	TUBO M10 X ROSCA 1/8 NPT
0166066	TUBO M10 X ROSCA 1/4 NPT
0166067	TUBO M10 X ROSCA 3/8 NPT
0166068	TUBO M10 X ROSCA 1/2 NPT
0166069	TUBO M12 X ROSCA 1/4 NPT
0166070	TUBO M12 X ROSCA 3/8 NPT

PESSIM TRUCK PARTS

0166071	TUBO M12 X ROSCA 1/2 NPT

CONECTOR FÊMEA

0166130	TUBO M04 X ROSCA 1/8 NPT
0166131	TUBO M04 X ROSCA 1/4 NPT
0166132	TUBO M06 X ROSCA 1/8 NPT
0166133	TUBO M06 X ROSCA 1/4 NPT
0166134	TUBO M06 X ROSCA 3/8 NPT
0166135	TUBO M06 X ROSCA 1/2 NPT
0166136	TUBO M08 X ROSCA 1/8 NPT
0166137	TUBO M08 X ROSCA 1/4 NPT
0166138	TUBO M08 X ROSCA 3/8 NPT
0166139	TUBO M08 X ROSCA 1/2 NPT
0166140	TUBO M10 X ROSCA 1/8 NPT
0166141	TUBO M10 X ROSCA 1/4 NPT
0166142	TUBO M10 X ROSCA 3/8 NPT
0166143	TUBO M10 X ROSCA 1/2 NPT
0166144	TUBO M12 X ROSCA 1/4 NPT
0166145	TUBO M12 X ROSCA 3/8 NPT
0166146	TUBO M12 X ROSCA 1/2 NPT

UNIÃO REDUÇÃO

0166160	TUBO M06 X M04
0166161	TUBO M08 X M06
0166162	TUBO M10 X M08
0166163	TUBO M12 X M10

TEE REDUÇÃO

0166120	LATERAL M06 X CENTRAL M04
0166121	LATERAL M08 X CENTRAL M06
0166122	LATERAL M10 X CENTRAL M08
0166123	LATERAL M12 X CENTRAL M10

UNIÃO Y

0166150	M04
0166151	M06
0166152	M08
0166153	M10
0166154	M12
0166155	M16

TEE MACHO CENTRAL

0166088	TUBO M04 X ROSCA 1/8 NPT
0166089	TUBO M04 X ROSCA 1/4 NPT
0166090	TUBO M06 X ROSCA 1/8 NPT
0166091	TUBO M06 X ROSCA 1/4 NPT
0166092	TUBO M08 X ROSCA 1/8 NPT
0166093	TUBO M08 X ROSCA 1/4 NPT
0166094	TUBO M08 X ROSCA 3/8 NPT
0166095	TUBO M10 X ROSCA 1/4 NPT
0166096	TUBO M10 X ROSCA 3/8 NPT
0166097	TUBO M12 X ROSCA 3/8 NPT
0166098	TUBO M12 X ROSCA 1/2 NPT

UNIÃO RETA

0161550	M 04
0161551	M 06
0161552	M 08
0161553	M 10
0161554	M 12
0161555	M 16

TEE UNIÃO

0161600	M 04
0161601	M 06
0161602	M 08
0161603	M 10
0161604	M 12

COTOVELO MACHO

0161500	TUBO M 04 X ROSCA 1/8 NPT
0161501	TUBO M 04 X ROSCA 1/4 NPT
0161502	TUBO M06 X ROSCA 1/8 NPT
0161503	TUBO M06 X ROSCA 1/4 NPT
0161504	TUBO M06 X ROSCA 3/8 NPT
0161505	TUBO M06 X ROSCA 1/2 NPT
0161506	TUBO M08 X ROSCA 1/8 NPT
0161507	TUBO M08 X ROSCA 1/4 NPT
0161508	TUBO M08 X ROSCA 3/8 NPT
0161510	TUBO M10 X ROSCA 1/8 NPT
0161511	TUBO M10 X ROSCA 1/4 NPT
0161512	TUBO M10 X ROSCA 3/8 NPT
0161513	TUBO M10 X ROSCA 1/2 NPT
0161515	TUBO M12 X ROSCA 1/4 NPT
0161516	TUBO M12 X ROSCA 3/8 NPT
0161517	TUBO M12 X ROSCA 1/2 NPT

CONECTOR MACHO

0161640	TUBO M04 X ROSCA 1/8 NPT
0161641	TUBO M06 X ROSCA 1/8 NPT
0161642	TUBO M06 X ROSCA 1/4 NPT
0161643	TUBO M06 X ROSCA 3/8 NPT
0161644	TUBO M06 X ROSCA 1/2 NPT
0161645	TUBO M08 X ROSCA 1/8 NPT
0161646	TUBO M08 X ROSCA 1/4 NPT
0161647	TUBO M08 X ROSCA 3/8 NPT
0161648	TUBO M08 X ROSCA 1/2 NPT
0161649	TUBO M10 X ROSCA 1/8 NPT
0161650	TUBO M10 X ROSCA 1/4 NPT
0161651	TUBO M10 X ROSCA 3/8 NPT
0161652	TUBO M10 X ROSCA 1/2 NPT
0161653	TUBO M12 X ROSCA 1/4 NPT
0161654	TUBO M12 X ROSCA 3/8 NPT
0161655	TUBO M12 X ROSCA 1/2 NPT

UNIÃO RETA

0161610	1/8
0161611	5/32
0161612	3/16
0161613	1/4
0161614	5/16
0161615	3/8
0161616	1/2

TEE UNIÃO

0161430	1/8
0161431	3/16
0161432	1/4
0161433	5/16
0161434	3/8
0161435	1/2

CONECTOR MACHO

0161300	TUBO 1/8 X ROSCA 1/8 NPT
0161301	TUBO 1/8 X ROSCA 1/4 NPT
0161302	TUBO 5/32 X ROSCA 1/8 NPT
0161303	TUBO 5/32 X ROSCA 1/4 NPT
0161304	TUBO 3/16 X ROSCA 1/8 NPT
0161305	TUBO 3/16 X ROSCA 1/4 NPT
0161306	TUBO 1/4 X ROSCA 1/8 NPT
0161307	TUBO 1/4 X ROSCA 1/4 NPT
0161308	TUBO 1/4 X ROSCA 3/8 NPT
0161309	TUBO 1/4 X ROSCA 1/2 NPT
0161310	TUBO 5/16 X ROSCA 1/8 NPT
0161311	TUBO 5/16 X ROSCA 1/4 NPT
0161312	TUBO 5/16 X ROSCA 3/8 NPT
0161314	TUBO 3/8 X ROSCA 1/8 NPT
0161315	TUBO 3/8 X ROSCA 1/4 NPT
0161316	TUBO 3/8 X ROSCA 3/8 NPT
0161317	TUBO 3/8 X ROSCA 1/2 NPT
0161319	TUBO 1/2 X ROSCA 1/4 NPT
0161320	TUBO 1/2 X ROSCA 3/8 NPT
0161321	TUBO 1/2 X ROSCA 1/2 NPT

COTOVELO MACHO

0161620	TUBO 3/16 X ROSCA 1/8 NPT
0161621	TUBO 3/16 X ROSCA 1/4 NPT
0161622	TUBO 1/4 X ROSCA 1/8 NPT
0161623	TUBO 1/4 X ROSCA 1/4 NPT
0161624	TUBO 1/4 X ROSCA 3/8 NPT
0161625	TUBO 1/4 X ROSCA 1/2 NPT
0161626	TUBO 5/16 X ROSCA 1/8 NPT
0161627	TUBO 5/16 X ROSCA 1/4 NPT
0161628	TUBO 5/16 X ROSCA 3/8 NPT
0161629	TUBO 5/16 X ROSCA 1/2 NPT
0161630	TUBO 3/8 X ROSCA 1/8 NPT
0161631	TUBO 3/8 X ROSCA 1/4 NPT
0161632	TUBO 3/8 X ROSCA 3/8 NPT
0161633	TUBO 3/8 X ROSCA 1/2 NPT
0161634	TUBO 1/2 X ROSCA 1/4 NPT
0161635	TUBO 1/2 X ROSCA 3/8 NPT
0161636	TUBO 1/2 X ROSCA 1/2 NPT

PORCA HIDRÁULICA

0162450	TUBO 3/16 X ROSCA M12X1,0
0162452	TUBO 1/4 X ROSCA M12X1,0
0162454	TUBO 1/4 X ROSCA 7/16X24F
0162456	TUBO 5/16 X ROSCA 1/2X20F
0162460	TUBO 3/16 X ROSCA M10X1,0 (LONGA)
0162462	TUBO 1/4 X ROSCA 7/16X20F
0162463	TUBO 3/16 X ROSCA 3/8X24F (LONGA)
0162464	TUBO 1/4 X ROSCA 7/16X24F (LONGA)
0162468	TUBO 3/16 X ROSCA 3/8X24F
0162472	TUBO 3/16 X ROSCA M10X1,25
9040872	TUBO 3/16 X ROSCA 7/16X24F
9040873	TUBO 3/8 X ROSCA 5/8X18F
9040874	TUBO 7/16 X ROSCA 11/16X18F
9040875	TUBO 3/16 X ROSCA M10X1,0
9040876	TUBO 3/16 X ROSCA 3/8X24F
9040877	TUBO 1/4 X ROSCA M12X1,25
9040878	TUBO 6MM X ROSCA M10X1,25
9040879	TUBO 3/16 X ROSCA M12X1,0
9040880	TUBO 6MM X ROSCA 1/2X20F
9040881	TUBO 1/4 X ROSCA 1/2X20F

UNIÃO CANO

0162480	TUBO 3/16 X 3/16 (R.3/8-24F)D102
0162482	TUBO 1/4 X 3/16 (M12X1,0) D113
0162484	TUBO 1/4 X 1/4 - D104
0162486	TUBO 5/16 X 5/16 - D106
0162488	TUBO 3/8 X 3/8 - D108
0162490	TUBO 3/16 X 3/16 (M10X1,0) D201
0162492	TUBO 3/16 X 3/16 (M10X1,25) D202
9040882	TUBO 1/8 X 1/8 - D100
9040883	TUBO 3/16 X 1/4 - D103
9040884	TUBO 1/4 X 5/16 - D105
9040885	TUBO 7/16
9040886	TUBO 1/2
9040887	TUBO 5/8

DISTRIBUIDOR FREIO HIDRÁULICO

0162354	FURO 8MM X ROSCA M12X1,0
0162362	FURO 7,1MM X ROSCA 3/8-24F
0162364	FURO 8MM X ROSCA M10X1,0
0162366	FURO 8MM X ROSCA M10X1,25

DISTRIBUIDOR FREIO HIDRÁULICO

0162356	FURO 9,9MM X R.LAT. 3/8-24F X R.CENT. 7/16-20F
0162358	FURO 11,5MM X R.LAT. 7/16-24F X R.CENT. 7/16-20F
0162380	FURO 11,1MM X R.CENT. 7/16-24F
0162382	FURO 12,7MM X R.CENT. 7/16-24F
0162384	FURO 15,0MM X R.CENT. 7/16-24F
0162386	FURO 15,0MM X R.CENT. 7/16-24F
0162388	FURO 15,0MM x R.CENT. 1/2-20F
0162390	FURO 11,0MM X R.CENT. 3/8-24F
0162392	FURO 12,7MM X R.CENT. 3/8-24F

DISTRIBUIDOR FREIO HIDRÁULICO

0162394	R.LAT. 7/16-24F X R.CENT. 7/16-24F

0162396	R.LAT. 7/16-24F X R.CENT. 7/16-20F
9040888	R.LAT. 3/8-24F X R.CENT. 7/16-20F

COTOVELO MACHO

9040890	TUBO 3/16 X ROSCA 1/8 NPT
9040891	TUBO 3/16 X ROSCA 1/4 NPT
0162494	TUBO 1/4 X ROSCA 1/8 NPT
9040892	TUBO 1/4 X ROSCA 1/4 NPT
9040893	TUBO 1/4 X ROSCA 3/8 NPT
9040894	TUBO 1/4 X ROSCA 1/2 NPT
0162493	TUBO 5/16 X ROSCA 1/8 NPT

CONECTOR MACHO

9040895	TUBO 3/16 X ROSCA 1/2-20F
9040896	TUBO 3/16 X ROSCA 7/16-20F
0162496	TUBO 1/4 X ROSCA 7/16 20F
9040897	TUBO 1/4 X ROSCA 1/2-20F
9040898	TUBO 1/4 X ROSCA 1/2 NPT

OLHAL PARA TUBO

0162500	OLHAL M8 P/TUBO M6X4
0162502	OLHAL M08 P/TUBO 8X6
0162504	OLHAL M10 P/TUBO 6X4
0162506	OLHAL M10 P/TUBO 8X6
0162508	OLHAL M12 P/TUDO 6X4
0162510	OLHAL M12 P/TUBO 8X6
0162512	OLHAL M14 P/TUBO 8X6
0162514	OLHAL M14 P/TUBO 11X8
0162516	OLHAL M14 P/TUBO 12X9
0162520	OLHAL M16 P/TUBO 6X4
0162522	OLHAL M16 P/TUBO 8X6
0162526	OLHAL M16 P/TUBO 11X8
0162528	OLHAL M16 P/TUBO 12X9
0162530	OLHAL M14 P/TUBO 5/16X1/4
0162532	OLHAL M14 P/TUBO 1/2X3/8
0162534	OLHAL M16 P/TUBO 5/16X1/4
0162536	OLHAL M16 P/OLHAL 1/2X3/8

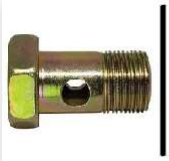

PARAFUSO OCO

0162605	M08 X 2 FUROS
0162606	M08 X 1,25 X 2 FUROS
0162607	M08 X 3 FUROS
0162608	M08 LONGO X 2 FUROS
0162602	M10 X 2 FUROS
0162603	M10 X 3 FUROS
0162604	M10 X 4 FUROS
0162611	M12 X 4 FUROS
0162616	M12 X 8 FUROS
0162600	M14 X 3 FUROS
0162601	M14 X 4 FUROS
0162617	M14 X 8 FUROS
0162609	M16 X 2 FUROS
0162610	M16 X 3 FUROS
0162612	M16 X 8 FUROS
0162615	M18 X 3 FUROS
0162614	M22 X 4 FUROS
0162613	M26 X 3 FUROS

ANÉIS DE VEDAÇÃO ALUMÍNIO

0226220	6 X 10 X 1,00
0226222	6 X 10 X 1,00
0226224	8 X 12 X 1,00
0226226	8 X 14 X 1,00
0226228	10 X 14 X 1,00
0226230	10 X 16 X 1,00
0226232	12 X 16 X 1,50
0226259	13 X 19 X 1,50
0226234	14 X 18 X 1,50
0226236	14 X 20 X 1,50
0226238	16 X 20 X 1,50
0226240	16 X 22 X 1,50
0226244	18 X 22 X 1,50
0226246	18 X 24 X 1,50
0226248	20 X 24 X 1,50
0226250	22 X 27 X 1,50
0226252	22 X 29 X 1,50
0226254	24 X 32 X 1,50
0226256	26 X 32 X 1,50
0226258	26 X 36 X 1,50

PESSIM TRUCK PARTS

ANÉIS DE VEDAÇÃO COBRE

0226270	6 X 12 X 1,00
0226272	8 X 12 X 1,00
0226274	8 X 14 X 1,00
0226276	10 X 14 X 1,00
0226278	12 X 16 X 1,50
0226280	14 X 20 X 1,50
0226282	16 X 20 X 1,50
0226284	16 X 22 X 1,50
0226286	18 X 22 X 1,50
0226288	18 X 24 X 1,50
0226290	20 X 24 X 1,50
0226292	22 X 27 X 1,50

CONEXÕES ESPECIAIS

0162540 / 3769900488
OLHAL FILTRO ÓLEO DIESEL

OM 366
OLHAL M14 P/TUBO 11X8

0162619 / 915012008001
NIPLE CANO RETORNO FILTRO DIESEL

TODOS
M14 DUPLO

0162620 / 0004280026
PARAFUSO OCO CILINDRO MESTRE TODOS

TODOS
M14 X 1,5 X 26 MM

0162622 / 915039012100
PARAFUSO OCO VALVULA 2 CIRC. FREIO

TODOS

0162623 / 915040012206
PARAFUSO OCO M16 VALVULA 2 CIRCUITOS

FREIO AR TODOS "DUPLO"
M16 X 1,50 X 47MM

0162624 / 3669900063
PARAFUSO OCO INJETOR DE OLEO

OM 366 / 366 A / 366 LA
M 10X1,00X25MM

9040899 / 0004708532
KIT TRANSFERENCIA OLEO COMBUSTIVEL (ANTIGO)

MB TODOS
1 VALVULA

9040900 / 0004708832
KIT TRANSFERENCIA OLEO COMBUSTIVEL (MODERNO)

MB TODOS
2 VALVULAS

9040901 /
TEE F. O ESPECIAL NG 22

TODOS
M16X1,5

9040902 /
COTOVELO PONTA LISA

TODOS
TUBO 3/8 X ROSCA M16X1,5

9040903 /
COTOVELO PONTA LISA

TODOS
TUBO 9MM X ROSCA M16X1,5

9040904 /
ESPIGÃO PONTA LISA

TODOS
TUBO 3/8 X ROSCA M16X1,5

9040905 /
TEE MACHO CENTRAL

TODOS
TUBO 3/8 X ROSCA 3/8 NPT

9040906 /
COTOVELO MACHO

TUBO M22 X 22MM

9040907 /
BICO PONTA LISA

TUBO 3/8 X ROSCA 1/2 NPT

9040908 /
TOMADA DE TESTE FEMEA SEM PINO

TUBO 5/16 X ROSCA M16X1,5

9040910 /
TOMADA DE TESTE FEMEA COM PINO

TUBO 5/16 X ROSCA M16X1,5

PESSIM TRUCK PARTS

9040909 / 8120724
TOMADA DE TESTE FREIO SERVIÇO

M16 X 1,5

9040911 /
CONECTOR FILTRO RACOR

TUBO 12 X ROSCA M16X1,5

9040912 /
CONECTOR FEMEA RÁPIDO

TUBO 12 X ROSCA M18

9040913 /
CONECTOR FEMEA RÁPIDO

TUBO 8MM X ROSCA M14

9040914 /
CONECTOR DOT CURTO

TUBO 8MM X ROSCA M12

9040915 /
CONECTOR DOT MAIOR

TUBO 8MM X ROSCA M12

9040916 /
CONECTOR FÊMEA INSTANTANEA

TUBO 8MM X ROSCA 1/4

CONEXÕES FREIO AR (SISTEMA 230)

9040917 / 0009970834
NIPLE ENGATE RAPIDO PNEUMATICO (UBL NG8)

VEICULOS A AR MODERNO TDS.
M 16 X 1,5

9040918 / 0009970934
NIPLE ENGATE RAPIDO PNEUMATICO (UBL NG12)

VEICULOS A AR MODERNO TDS.
M 22 X 1,5

9040919 / 0009906678
CONEXÃO ENGATE RAPIDO RETA (NG8)

VEICULOS A AR MODERNO TDS.
TUBO 08 X 06

9040920 / 0019901178
CONEXÃO ENGATE RAPIDO RETA (NG8)

VEICULOS A AR MODERNO TDS.
TUBO 12 X 9

9040921 / 0009906778
CONEXÃO ENGATE RAPIDO RETA (NG12)

VEICULOS A AR MODERNO TDS.
TUBO 8 X 6

9040922 / 0009906878
CONEXÃO ENGATE RAPIDO RETA (NG12)

VEICULOS A AR MODERNO TDS.
TUBO 12 X 9

9040923 / 0019901278
CONEXÃO ENGATE RAPIDO RETA (NG12)

VEICULOS A AR MODERNO TDS.
TUBO 16 X 12

9040924 / 0019901378
CONEXÃO ENGATE RAPIDO RETA (NG10)

VEICULOS A AR MODERNO TDS.
TUBO 6 X 4

9040925 / 0019976389
CONEXAO ENGATE RAPIDO UNIAO FÊMEA

VEICULOS A AR MODERNO TDS.
TUBO 8 X 6

9040926 / 2VC608715B
CONEXAO ENGATE RAPIDO FÊMEA (NG8)

VEICULOS A AR MODERNO TDS.
TUBO 8 X 6 X ROSCA 1/8 NPT

9040927 / 0029901171
CONEXAO ENGATE RAPIDO (NG12)
VEICULOS A AR MODERNO TDS.
TUBO 12 X 9 X ROSCA M12X1,5

9040928 / 0019907971
CONEXAO ENGATE RAPIDO 90º (NG8)
VEICULOS A AR MODERNO TDS.
TUBO 8 X 6

9040929 / 0029902871
CONEXAO ENGATE RAPIDO 90º (NG8)
VEICULOS A AR MODERNO TDS.
TUBO 12 X 9

9040930 / 0029903471
CONEXAO ENGATE RAPIDO 90º (NG12)
VEICULOS A AR MODERNO TDS.
TUBO 6 X 4

9040931 / 0019908071
CONEXAO ENGATE RAPIDO 90º (NG12)
VEICULOS A AR MODERNO TDS.
TUBO 8 X 6

9040932 / 0029905871
CONEXAO ENGATE RAPIDO 90º (NG12)
VEICULOS A AR MODERNO TDS.
TUBO 12 X 9

9040933 / 0029902971
CONEXAO ENGATE RAPIDO 90º (NG12)
VEICULOS A AR MODERNO TDS.
TUBO 16 X 12

9040934 / 0029903071
CONEXAO ENGATE RAPIDO 90º (NG10)
VEICULOS A AR MODERNO TDS.
TUBO 6 X 4

9040935 / 0039909970
CONEXAO ENGATE RAPIDO (NG12) T. TESTE
VEICULOS A AR MODERNO TDS.
TUBO 12 X 9

9040936 / 0029909071
CONEXAO ENGATE RAPIDO V60º (NG12)
VEICULOS A AR MODERNO TDS.
TUBO 8 X 6 / 6 X 4

9040937 / 6659900071
CONEXAO ENGATE RAPIDO V60º (NG12)
VW MODERNO TDS A AR
TUBO 12 X 9

9040938 / 2R0201100
CONEXAO ENCANAMENTO COMB. SV246 90º (NG12)
VW MODERNO ENGATE RAPIDO
TUBO 12 X 9

9040939 / 2R0201100A
CONEXAO ENCANAMENTO COMB. SV246 RETO (NG12)
VW MODERNO ENGATE RAPIDO
TUBO 12 X 9

9040940 / 2R0201156
CONEXAO ENCANAMENTO COMB. SV246 ADAP. (NG12)
VW 13/15.170E/180E/190E/8.150E OD...
ROSCA M14X1,5

9040941 / 6739970045
REPARO CONEXAO ENCAIXE (NG8) AR COMPRIMIDO
MB 712/914/1215C/L1218E/1620/1622
16MM

9040942 / 6739970145
REPARO CONEXAO ENCAIXE (NG8) AR COMPRIMIDO
MB 712/914/1215C/L1218E/1620/1622
22MM

VÁLVULA DE DRENO

0162000 /
VALVULA
FREIO

M22 X 1,5

0162002 /
VALVULA
FREIO

1/2 NPT

REGISTRO

1161390 /
REGISTRO ESFERA FÊMEA ALAVANCA
CAMINHÕES / CAVALO / ONIBUS / SEMIREBOQUE

1/4 BSP

1161392 /
REGISTRO ESFERA FÊMEA ALAVANCA
CAMINHÕES / CAVALO / ONIBUS / SEMIREBOQUE

3/8 BSP

1161394 /
REGISTRO ESFERA FÊMEA ALAVANCA
CAMINHÕES / CAVALO / ONIBUS / SEMIREBOQUE

1/2 BSP

1161396 /
REGISTRO ESFERA FÊMEA ALAVANCA
CAMINHÕES / CAVALO / ONIBUS / SEMIREBOQUE

3/4 BSP

9040943 /3454296131
TORNEIRA REGISTRO ESCOAMENTO
CARRETAS TODOS

1/4 BSP

VÁLVULAS

1161000 /3814301413
VALVULA DESCARGA RAPIDA SUSPENSOR
SUSPENSOR PNEUMATICO

1/4 X 1/4 NPT

1161005 /3814301616
VALVULA DESCARGA RAPIDA SUSPENSOR
SUSPENSOR PNEUMATICO

M16 X M16 1,5

9040944 /3814301614
VALVULA DESCARGA RAPIDA SUSPENSOR
SUSPENSOR PNEUMATICO

M16 X 1/4 NPT

9040945 /3814301617
VALVULA DESCARGA RAPIDA SUSPENSOR
SUSPENSOR PNEUMATICO

3/8 X 3/8

1161050 /0004300003
VALVULA DESCARGA RAPIDA
TRUCK / CARRETA

1/2 X 1/4 NPT

1161055 /0004300503
VALVULA DESCARGA RAPIDA
TRUCK / CARRETA

1/2 X 3/8 NPT

1161060 /0004300603
VALVULA DESCARGA RAPIDA
TRUCK / CARRETA

M16 X M16 1,5

1161070 /
VALVULA DESCARGA RAPIDA
CAMINHAO / CAVALO / ONIBUS / SEMIREBOQUE

M22 X M16 1,5

PESSIM TRUCK PARTS

1161075 /0004300103
VALVULA DESCARGA RAPIDA
TRUCK / CARRETA

3/8 X 1/4 NPT

1161080 /
VALVULA DESCARGA RAPIDA
CAMINHÃO / CAVALO / ONIBUS / SEMIREBOQUE

1/2 X M16 1,5

1161085 /TF3607410
VALVULA DESCARGA RAPIDA
VOLKS TODOS

3/8 X 3/8 NPT

1161090 /
VALVULA DESCARGA RAPIDA
CAMINHÃO / CAVALO / ONIBUS / SEMIREBOQUE

1/4 X 1/4 BSPT

1161100 /0004300403
VALVULA DESCARGA RAPIDA MODERNA
TRUCK / CARRETA

1/2 X 1/4 NPT

1161105 /0004300303
VALVULA DESCARGA RAPIDA MODERNA
TRUCK / CARRETA

M16 X M16 1,5

9040965 /0004301003
VALVULA DESCARGA RAPIDA MODERNA
TRUCK / CARRETA

1/4 X 1/4 NPT

1161120 /0004300903
VALVULA DE EXAUSTAO 3 VIAS
CARRETAS SEMIREBOQUES

M16 X M16 X M16

1161130 /3814302512
VALVULA DE BLOQUEIO MODERNA
CARRETAS/TRUCKS/SEMIREBOQUES/ GUERRA/FACCHINI

M16 X M16 X M22 1,5

1161140 /3894298244
VALVULA RELE EMERGERGIA RE-4 MODERNA
CARRETAS TODAS

3 SAIDAS M16 1,5 X M22 1,5

1161145 /3894298044
VALVULA RELE EMERGERGIA RE-4 MODERNA
CARRETAS TODAS

3 SAIDAS 1/4 NPT X 1/2 NPT

1161150 /3894298444
VALVULA RELE EMERGENCIA RE-4 (4 SAIDAS)
SEMIREBOQUES

4 SAIDAS M16 1,5 X M22 1,5

1161155 /3894298344
VALVULA RELE EMERGENCIA RE-4 (4 SAIDAS)
SEMIREBOQUES

4 SAIDAS 1/4 NPT X 1/2 NPT

1161160 /9730110070
VALVULA RELE R12 MODERNA BAIXA
CAMINHÕES / CAVALO / ONIBUS / SEMIREBOQUE

3 FUROS M16 X 1 FURO M22

1161162 /9730010100
VALVULA RELE WABCO MODERNA BAIXA
CARRETAS TODAS

3 FUROS M22 X 1 FURO M16

1161165 /3864297644
VALVULA RELE R-12 ANTIGA
CAMINHÕES / CAVALO / ONIBUS / SEMIREBOQUE

3/8 X 1/2 X 1/4 NPT

1161166 /9730116284
AMPLIFICADOR FREIO PARA VALVULA RELE MODERNO MODELO WABCO
CARRETAS TODAS

1161167 /3864297044
AMPLIFICADOR FREIO PARA VALVULA RELE MODERNO MODELO KNORR
CARRETAS TODAS

FREIOS

1161170 /6954315605
VALVULA ACIONAMENTO SUSPENSOR (PUSH PULL)
TRUCKS / CARRETAS

M16 1,5 - PRETA

1161175 /6954315905
VALVULA ACIONAMENTO ESTACIONARIO (PUSH PULL)
TRUCKS / CARRETAS

M16 1,5 - CINZA

1161180 /6954315905
VALVULA ACIONAMENTO ESTACIONARIO (PUSH PULL)
TRUCKS / CARRETAS

M16 1,5 - VERMELHA

9041026 /6954310305
VALVULA MOVIMENTAÇÃO
TRUCKS / CARRETAS

M16 1,5 - PRETA

1161185 /6954315505
VALVULA DESFRENAGEM
TRUCKS / CARRETAS

M16 1,5 - AZUL

1161190 /6559904270
VALVULA DE DESBLOQUEIO 2/2 VIAS
CAMINHÕES / CAVALO / SEMIREBOQUES

M16 1,5

1161200 /6559900470
VALVULA DE DESBLOQUEIO 3/2 VIAS
CAMINHÕES / CAVALO / SEMIREBOQUES

M16 1,5

1161205 /
VALVULA REGULADORA DE FLUXO
CAMINHÕES / CAVALO / ONIBUS / SEMIREBOQUE

M22 1,5

1161210 /3814303013
VALVULA FILTRO DE LINHA SUSPENSAO/FREIO
SEMIREBOQUE

M16 1,5

1161211 /
VALVULA FILTRO DE LINHA SUSPENSAO/FREIO
SEMIREBOQUE

M22 1,5

1161220 /
VALVULA DE TRANSFERENCIA (DUPLA RETENCAO) 1/4
CAMINHÕES / CAVALO / SEMIREBOQUE

1/4 X 1/4 NPT

1161230 /
VALVULA DE TRANSFERENCIA (DUPLA RETENCAO) M-16X1,5
CAMINHÕES / CAVALO / SEMIREBOQUE

M16 X M16 1,5

1161250 /
VALVULA SOLENOIDE 1/4 NPT 24V 3/2 VIAS N.F
CAMINHÕES / CAVALO / ONIBUS / SEMIREBOQUE

1/4 NPT

1161255 /
VALVULA SOLENOIDE 1/4 NPT 12V 3/2 VIAS N.F
CAMINHÕES / CAVALO / ONIBUS / SEMIREBOQUE

1/4 NPT

1161260 /
VALVULA SOLENOIDE 1/4 NPT 24V 5/2 VIAS N.F
CAMINHÕES / CAVALO / ONIBUS / SEMIREBOQUE

1/4 NPT

1161265 /
VALVULA SOLENOIDE M-16 24V 3/2 VIAS N.F
CAMINHÕES / CAVALO / ONIBUS / SEMIREBOQUE

M16 1,5

1161270 /
VALVULA SOLENOIDE M-16 24V 3/2 VIAS N.A
CAMINHÕES / CAVALO / ONIBUS / SEMIREBOQUE

M16 1,5

1161275 /
VALVULA SOLENOIDE M-16 12V 3/2 VIAS N.F
CAMINHÕES / CAVALO / ONIBUS / SEMIREBOQUE

M16 1,5

1161280 /7600272TF
VALVULA SOLENOIDE COMPACTA 1/4 BSP 24V 5/2 VIAS N.F
CAMINHÕES / CAVALO / ONIBUS / SEMIREBOQUE

1/4 BSP

1161300 /975500
VALVULA UNIDIRECIONAL FEMEA
SEMIREBOQUE

M16 1,5

1161305 /972500
VALVULA UNIDIRECIONAL MACHO
SEMIREBOQUE

M16 1,5

1161320 /3814302412
VALVULA BLOQUEIO 3 ESTAGIOS
CAMINHÕES / CAVALO / SEMIREBOQUE

1/8 NPT

1161325 /3814302312
VALVULA BLOQUEIO 3 ESTAGIOS
CAMINHÕES / CAVALO / SEMIREBOQUE

1/4 NPT

1161350 /3814302212
VALVULA BLOQUEIO 2 ESTAGIOS 1/4 NPT
CAMINHÕES / CAVALO / SEMIREBOQUE

1/4 NPT

1161355 /3814301612
VALVULA DE BLOQUEIO 2 ESTAGIOS M16
CAMINHÕES / CAVALO / SEMIREBOQUE

M16 1,5

1161360 /3215420028
VALVULA BUZINA AR (PEDAL) 1/4 NPT
CAMINHÃO / CAVALO / ONIBUS

45748

1161365 /5420228
VALVULA BUZINA AR (MANUAL) 1/4 NPT
CAMINHÃO / CAVALO / ONIBUS

45748

1161370 /3814307081
VALVULA MANEQUIM 1/4 NPT
CAMINHÕES / CAVALO

1/4 NPT

1161375 /6934301481
VALVULA ACIONAMENTO 3 ESTAGIOS 1/4
CAMINHÕES / CAVALO / ONIBUS / SEMIREBOQUE

1/4 NPT

1161380 /6934301881
VALVULA ACIONAMENTO 3 ESTAGIOS 1/8
CAMINHÕES / CAVALO / ONIBUS / SEMIREBOQUE

1/8 NPT

1161400 /3844215369
VALVULA REGULADORA DE PRESSAO 1/4
CAMINHÕES / CAVALO / ONIBUS / SEMIREBOQUE

1/4 BSP

1162116 /
MANOMETRO SAIDA INFERIOR 150 LIBRAS
CAMINHÕES / CAVALO / ONIBUS / SEMIREBOQUE

1/8 NPT

1162118 /
MANOMETRO SAIDA INFERIOR 150 LIBRAS
CAMINHÕES / CAVALO / ONIBUS / SEMIREBOQUE

1/4 NPT

1162120 /3814201324
NIPLE ACIONAMENTO VALVULA MANOMETRO
CAMINHÃO / CAVALO / ONIBUS / SEMIREBOQUE

1/4 NPT - 18 FIOS

1162121 /3814201424
NIPLE ACIONAMENTO VALVULA MANOMETRO
CAMINHÃO / CAVALO / ONIBUS / SEMIREBOQUE

1/8 NPT - 27 FIOS

MÃO DE AMIGO

1162170 /0004293230
ENGATE RAPIDO PNEUMATICO 1/2 NPT COMPLETO
CARRETAS/CAVALO TODOS
1/2 NPT

1162171 /0004293630
ENGATE RAPIDO PNEUMATICO M-16X1,5 COMPLETO
CARRETAS/CAVALO TODOS
M16 X 1,5

9041027 /0004292130
ENGATE RAPIDO PNEUMATICO 3/8 COMPLETO
CARRETAS/CAVALO TODOS
3/8 NPT

9041028 /0004292230
ENGATE RAPIDO PNEUMATICO 22 COMPLETO
CARRETAS/CAVALO TODOS
M22 X 1,5

1162172 /
ENGATE RAPIDO 1/2 NPT SEM PINO
CARRETAS/CAVALO TODOS
1/2 NPT

1162173 /
ENGATE RAPIDO M-16X1,5 SEM PINO
CARRETAS/CAVALO TODOS
M16 1,5

9041029 /
ENGATE RAPIDO 3/8 NPT SEM PINO
CARRETAS/CAVALO TODOS
3/8 NPT

9041030 /
ENGATE RAPIDO M22 SEM PINO
CARRETAS/CAVALO TODOS
M22 X 1,5

1162174 /
PINO DO ENGATE RAPIDO 1/2 NPT
CARRETAS/CAVALO TODOS
1/2 NPT

1162175 /
PINO DO ENGATE RAPIDO M-16X1,5
CARRETAS/CAVALO TODOS
M16 X 1,5

9041031 /
PINO DO ENGATE RAPIDO 3/8 NPT
CARRETAS/CAVALO TODOS
3/8 NPT

9041032 /
PINO DO ENGATE RAPIDO M22
CARRETAS/CAVALO TODOS
M22 X 1,5

1161500 /212100012
MAO DE AMIGO EMERGENCIA VERMELHA (1/2 NPT)
SEMIREBOQUE
1/2 NPT

1161502 /
MAO DE AMIGO EMERGENCIA VERMELHA (3/8 NPT)
SEMIREBOQUE
3/8 NPT

1161504 /4296130
MAO DE AMIGO EMERGENCIA VERMELHA (M-22)
SEMIREBOQUE
M22 1,5

PESSIM TRUCK PARTS

1161505 /212100297
MAO DE AMIGO EMERGENCIA VERMELHA (M-16)
SEMIREBOQUE

M16 1,5

1161510 /212100011
MAO DE AMIGO SERVICO AMARELA (1/2 NPT)
SEMIREBOQUE

1/2 NPT

1161512 /TJ3607525
MAO DE AMIGO SERVICO AMARELA (3/8 NPT)
SEMIREBOQUE

3/8 NPT

1161514 /4296230
MAO DE AMIGO SERVICO AMARELA (M-22)
SEMIREBOQUE

M22 1,5

1161515 /212100296
MAO DE AMIGO SERVICO AMARELA (M-16)
SEMIREBOQUE

M16 1,5

1161520 /212100013
MAO DE AMIGO AUTOMATICA EMERGENCIA VERMELHA (M-16)
CAVALO / SEMIREBOQUE

M16 1,5

1161522 /4294030
MAO DE AMIGO AUTOMATICA EMERGENCIA VERMELHA (1/2 NPT)
CAVALO / SEMIREBOQUE

1/2 NPT

1161524 /
MAO DE AMIGO AUTOMATICA EMERGENCIA VERMELHA (M-22)
CAVALO / SEMIREBOQUE

M22 1,5

1161526 /TJ3607527
MAO DE AMIGO AUTOMATICA EMERGENCIA VERMELHA (3/8 NPT)
CAVALO / SEMIREBOQUE

3/8 NPT

1161530 /212100014
MAO DE AMIGO AUTOMATICA SERVICO AMARELA (M-16)
CAVALO / SEMIREBOQUE

M16 1,5

1161532 /4294130
MAO DE AMIGO AUTOMATICA SERVICO AMARELA (1/2 NPT)
CAVALO / SEMIREBOQUE

1/2 NPT

1161534 /4294330
MAO DE AMIGO AUTOMATICA SERVICO AMARELA (M-22)
CAVALO / SEMIREBOQUE

M22 1,5

1161536 /TJ3607525
MAO DE AMIGO AUTOMATICA SERVICO AMARELA (3/8 NPT)
CAVALO / SEMIREBOQUE

3/8 NPT

PESSIM TRUCK PARTS

CATRACAS DE FREIO

0120600 /TAR607055
CATRACA FREIO AUTOMATICA LADO ESQUERDO
CARRETAS / VW / FORD / VOLVO VM / DAF

28 ESTRIAS

0120605 /TAR607055A
CATRACA FREIO AUTOMATICA LADO DIREITO
CARRETAS / VW / FORD / VOLVO VM / DAF

28 ESTRIAS

0120610 /3454207238
CATRACA DE FREIO 28 ESTRIAS CHAVE 19
CARRETAS

COM TRAVA

0120620 /3012061460
CATRACA DE FREIO 10 ESTRIAS CHAVE 14
CARRETAS

COM TRAVA

0120625 /C603275G501
CATRACA DE FREIO 10 ESTRIAS CHAVE 19
CARRETAS

COM TRAVA

0120635 /3012063102
CATRACA DE FREIO 28 ESTRIAS CHAVE 14
CARRETAS

COM TRAVA

CUÍCA DE FREIO

0120700 /301206752
CUICA DE FREIO 8" TIPO 30 HASTE LONGA
TRUCK'S E CARRETAS

HASTE 175MM PORT. M16X1,5

0120705 /FM773276E36
CUICA DE FREIO 9" TIPO 36 HASTE LONGA
TRUCK'S E CARRETAS

HASTE 180MM PORT. M16X1,5

0120710 /FM1063276D30
CUICA DE FREIO SPRING BRAKE SB5 30" X 30"
CARRETAS UNIVERSAL

HASTE 305 MM PORT. M16X1,5

0120711 /TEG607947A
CUICA DE FREIO SPRING-BRAKE 24" X 30"
VW

HASTE 310MM PORT. M16X1,5

0120712 /R13276O16
CUICA DE FREIO SPRING-BRAKE 16" X 24" ENTRE PARAF. 76MM
MB

HASTE 310MM PORT. M16X1,5

0120714 /8845027550
CUICA DE FREIO TRISTOP 30" X 24" TRAÇÃO
VOLVO / MERCEDES / SCANIA / IVECO

HASTE 345MM PORT. M16X1,5

0120715 /301206299
CUICA DE FREIO 7" TIPO 24 HASTE LONGA
TRUCK'S E CARRETAS

HASTE 204MM PORT. M16X1,5

0120719 /KCFM160A
REPARO DA CUICA SISTEMA MASTER (HASTE EM ACO) 16/24
MASTER KCFM160A

MASTER 16/16 - 16/24

0120720 /KCFM160
REPARO CUICA SPRING BRAKE (HASTE EM ACO)
MODELO MASTER KCFM 160

MASTER 24/30 - 30/30

0120722 /R13276P16
CUICA DE FREIO SPRING BRAKE 16" X 24"
AGRALE / FORD / MERCEDES / VW

HASTE 310MM PORT. M16X1,5

0163090 /
MOLA DA CUICA SPRING BRAKE 30 X 30
CUICA 30 X 30

13,7 MM

0163092 /
MOLA DA CUICA DE FREIO 16X24
CUICA 16 X 24

12,7 MM

0163094 /
MOLA DA CUICA DE FREIO 24X30
CUICA 24 X 30

13,2 MM

0163028 /
MOLA DO CORPO INTERMEDIARIO DA CUICA
INTERNO CUICA 30 X 30

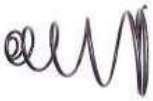

PESSIM TRUCK PARTS

DIAFRAGMA

0162700 /234100
DIAFRAGMA 7" TIPO 24
SISTEMA BENDIX
178 X 34,8 MM

0162701 /8971205204
DIAFRAGMA 6.1/2 TIPO 20
SISTEMA WABCO
168 X 34 MM

0162702 /234101
DIAFRAGMA 8" TIPO 30
SISTEMA BENDIX
200 X 37 MM

0162704 /234362
DIAFRAGMA 9" TIPO 36
SISTEMA BENDIX
225 X 42 MM

0162705 /234189
DIAFRAGMA 6" TIPO 16
SISTEMA BENDIX
155 X 34 MM

0162707 /2114002403
DIAFRAGMA 8" COM ANEL TIPO 30
SISTEMA MASTER
200 X 37 MM

0162709 /2B54871
DIAFRAGMA 6" TIPO 14 FUNDO
SISTEMA KNORR
149 X 48 MM

0162710 /3B493632
DIAFRAGMA 6" TIPO 16
SISTEMA KNORR
156 X 36 MM

0162711 /3B424655
DIAFRAGMA 6.1/2 TIPO 20
SISTEMA KNORR
168 X 34,4 MM

0162712 /8971205054
DIAFRAGMA 5.1/2 TIPO 12
SISTEMA WABCO
137 X 36,2 MM

0162713 /8971205104
DIAFRAGMA 6" TIPO 16
SISTEMA WABCO
156,4 X 35 MM

0162714 /8971205264
DIAFRAGMA 6.1/2 TIPO 20
SISTEMA WABCO
166 X 44,5 MM

0162715 /8971205354
DIAFRAGMA 7" TIPO 24
SISTEMA WABCO
176,5 X 43,5 MM

0162716 /8971216154
DIAFRAGMA 6" TIPO 14
SISTEMA WABCO
148 X 40 MM

0162717 /8971216104
DIAFRAGMA 6" TIPO 14
SISTEMA WABCO
148 X 34 MM

0162718 /8971219234
DIAFRAGMA 6.1/2 TIPO 12
SISTEMA WABCO
161,5 X 43 MM

0162719 /8971215854
DIAFRAGMA 6.1/2 TIPO 14
SISTEMA WABCO
159 X 38 MM

0162720 /2114FM02
DIAFRAGMA 7" COM ANEL TIPO 24
SISTEMA MASTER
178 X 35 MM

0162721 /8971205164
DIAFRAGMA 6.1/2 TIPO 16
SISTEMA WABCO
159,5 X 44,8 MM

0162722 /2B56620
DIAFRAGMA 5.1/2 TIPO 12
SISTEMA KNORR
139 X 32 MM

0162723 /8971205364
DIAFRAGMA 7" TIPO 24
SISTEMA WABCO
177 X 44,5 MM

0162724 /8971205354
DIAFRAGMA 7" TIPO 24
SISTEMA WABCO

177 X 38 MM

0162725 /8017438
DIAFRAGMA 8" TIPO 30 FURADO
SISTEMA MASTER

199 X 50,6 MM

0162726 /8971205464
DIAFRAGMA 8" TIPO 30
SISTEMA WABCO

199 X 44 MM

EIXO “S” EXPANSOR

0120900 /308791044
EIXO S 28 ESTRIAS (LADO DIREITO) LONGO
CARRETAS FREIO TUBELESS 1999

EST 28 X A 606,3 X B 551,50 X C 41 X D 38 MM

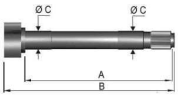

0120901 /308791043
EIXO S 28 ESTRIAS (LADO ESQUERDO) LONGO
CARRETAS FREIO TUBELESS 1999

EST 28 X A 606,3 X B 551,50 X C 41 X D 38 MM

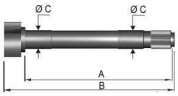

0120905 /251000269
EIXO S 28 ESTRIAS (LADO ESQUERDO)
CARRETAS FREIO TUBELESS 1999 EM DIANTE

EST 28 X A 653 X B 298 X C 41 X D 38 MM

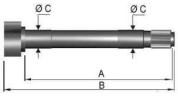

0120906 /251000268
EIXO S 28 ESTRIAS (LADO DIREITO)
CARRETAS FREIO TUBELESS 1999 EM DIANTE

EST 28 X A 653 X B 598 X C 41 X D 38 MM

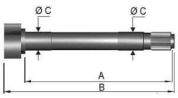

0120910 /251000371
EIXO S 28 ESTRIAS (LADO ESQUERDO) CURTO
TRUCK TODOS 1990 EM DIANTE CARRETA E 3º EIXO ATÉ 1991

EST. 28 X A 348 X B 292 X C 38 X D 38 MM

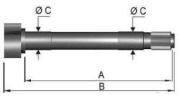

0120912 /251000370
EIXO S 28 ESTRIAS (LADO DIEITO) CURTO
TRUCK TODOS 1990 EM DIANTE CARRETA E 3º EIXO ATÉ 1991

EST. 28 X A 348 X B 292 X C 38 X D 38 MM

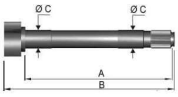

0120915 /251000142
EIXO S 28 ESTRIAS (LADO ESQUERDO) LONGO
CARRETAS TODAS TUBELESS STD. - CARRETA E 3º EIXO

EST 28 X A 529,7 X B 476,80 X C 41 X D 38 MM

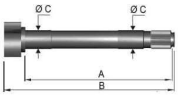

0120916 /251000143
EIXO S 28 ESTRIAS (LADO DIREITO) LONGO
CARRETAS TODAS TUBELESS STD. - CARRETA E 3º EIXO

EST 28 X A 529,7 X B 476,80 X C 41 X D 38 MM

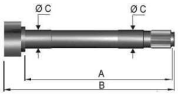

0120920 /251000142
EIXO S 28 ESTRIAS (LADO ESQUERDO) “S” LONGO
CARRETA E 3º EIXO Q-PLUS TUBELESS

EST 28 X A 528,70 X B 476,80 X C 41 X D 38 MM

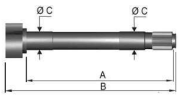

0120921 /251000143
EIXO S 28 ESTRIAS (LADO DIREITO) “S” LONGO
CARRETA E 3º EIXO Q-PLUS TUBELESS LONGO

EST 28 X A 528,70 X B 476,80 X C 41 X D 38 MM

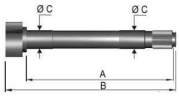

0120930 /251000167
EIXO S 28 ESTRIAS 3º EIXO (ESQUERDO)
VW/FD - Q-PLUS TUBELESS - 3º EIXO CAMINHÕES 23 A 25 TON

EST 28 X A 628,90 X B 576,90 X C 38 X D 38 MM

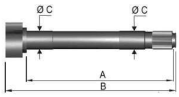

0120931 /251000168
EIXO S 28 ESTRIAS 3º EIXO (DIREITO)
VW/FD - Q-PLUS TUBELESS - 3º EIXO CAMINHÕES 23 A 25 TON

EST 28 X A 628,90 X B 576,90 X C 38 X D 38 MM

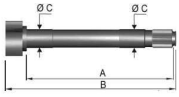

0120935 /251000149
EIXO S FREIO AR (LADO ESQUERDO)
CARRETAS FREIO TUBE

EST 28 X A 530 X B 473 X C 41 X D 38 MM

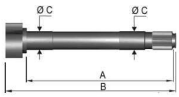

0120936 /251000148
EIXO S FREIO AR (LADO DIREITO)
CARRETAS FREIO TUBE

EST 28 X A 530 X B 473 X C 41 X D 38 MM

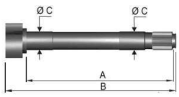

9041051 /
EIXO S 28 ESTRIAS (LADO ESQUERDO)
CARRETAS 3º EIXO SCANIA / VOLVO / ZURLO

EST 28 X A 606,2 X B 554,2 X C 41 X D 38 MM

9041052 /
EIXO S 28 ESTRIAS (LADO DIREITO)
CARRETAS 3º EIXO SCANIA / VOLVO / ZURLO

EST 28 X A 606,2 X B 554,2 X C 41 X D 38 MM

9041053 /
EIXO S 28 ESTRIAS (LADO DIREITO)
CARRETAS NOMA

EST. 28 X A 600,0 X B 554,0 X C 38 X D 38 MM

PESSIM TRUCK PARTS

9041054 /
EIXO S 28 ESTRIAS (LADO ESQUERDO)
CARRETAS NOMA

EST. 28 X A 600,0 X B 554,0 X C 38 X D 38 MM

9041055 /
EIXO S 26 ESTRIAS TRASEIRO DIREITO
MERCEDES L2014/2318 LS-1630/1924/1933/1935/1941/...

EST 26 X A 541,0 X B 490,0 X C 42 X D 42 MM

9041056 /
EIXO S 26 ESTRIAS TRASEIRO ESQUERDO
MERCEDES L2014/2318 LS-1630/1924/1933/1935/1941/...

EST 26 X A 541,0 X B 490,0 X C 42 X D 42 MM

9041057 /
EIXO S 28 ESTRIAS TRASEIRO DIREITO
CARRETAS 3º EIXO ZURLO

EST 28 X A 529,0 X B 473,0 X C 38 X D 38 MM

9041058 /
EIXO S 28 ESTRIAS TRASEIRO ESQUERDO
CARRETAS 3º EIXO ZURLO

EST 28 X A 529,0 X B 473,0 X C 38 X D 38 MM

9041059 /
EIXO S 28 ESTRIAS TRASEIRO DIREITO
FORD / VW / IVECO / VOLVO

EST 28 X A 420,0 X B 366,0 X C 38 X D 38 MM

9041060 /
EIXO S 28 ESTRIAS TRASEIRO ESQUERDO
FORD / VW / IVECO / VOLVO

EST 28 X A 420,0 X B 366,0 X C 38 X D 38 MM

9041061 /
EIXO S 26 ESTRIAS TRASEIRO DIREITO
MB L1721 - OF1721

EST 26 X A 400 X B 346 X C 42 X D 42 MM

9041062 /
EIXO S 26 ESTRIAS TRASEIRO ESQUERDO
MB L1721 - OF1721

EST 26 X A 400 X B 346 X C 42 X D 42 MM

9041063 /
EIXO S 26 ESTRIAS DIANTEIRO DIREITO
MB 1111/1113/1114/1214/1218/...

EST 26 X A 256 X B 200 X C 42 X D 42 MM

9041064 /
EIXO S 26 ESTRIAS DIANTEIRO ESQUERDO
MB 1111/1113/1114/1214/1218/...

EST 26 X A 256 X B 200 X C 42 X D 42 MM

9041065 /
EIXO S 28 ESTRIAS DIANTEIRO ESQUERDO
VW / FORD / IVECO / AGRALE

EST 28 X A 268,9 X B 216,9 X C 38 X D 38 MM

9041066 /
EIXO S 28 ESTRIAS DIANTEIRO DIREITO
VW / FORD / IVECO / AGRALE

EST 28 X A 268,9 X B 216,9 X C 38 X D 38 MM

9041067 /
EIXO S 28 ESTRIAS TRASEIRO ESQUERDO
VW / FORD / IVECO / AGRALE

EST 28 X A 392,8 X B 340,9 X C 38 X D 38 MM

9041068 /
EIXO S 28 ESTRIAS TRASEIRO DIREITO
VW / FORD / IVECO / AGRALE

EST 28 X A 392,8 X B 340,9 X C 38 X D 38 MM

REPAROS EIXO "S"

0901289 /3864200241
KIT COMPLETO DO TUBELESS (BUCHA PP)
TIPO MASTER CARRETAS TODOS

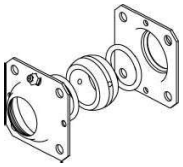

9040624 /3864200241
KIT COMPLETO TUBELESS (BUCHA NYLON)
TUBELESS

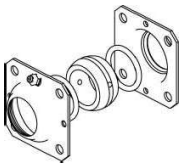

0901314 /
SUPORTE DO MANCAL TUBLESS
TUBLESS

9040644 /
KIT REPARA LATERAL C/BUCHA CONICA
SISTEMA TUBELESS

0903500 /
REPARO EIXO "S" SISTEMA TUBELESS (BUCHAS DE NYLON)
RANDON

0903502 /
REPARO EIXO "S" TUBELESS (BUCHA NYLON)
RANDON

0903504 /
REPARO DO EIXO "S" TUBELESS (BUCHA NYLON E AÇO)
RANDON

0903505 /
REPARO DO EIXO "S" TUBILES (BUCHA NYLON E FERRO)
RANDON

9040646 /
KIT REPARO COM ARRUELAS ORIGINAL
RANDON

0903510 /
REPARO DO EIXO "S" (BUCHA NYLON)
GUERRA MODERNO

9040645 /
REPARO EIXO S C/BUCHA CONICA
GUERRA

0903512 /
REPARO DO EIXO "S" (BUCHA NYLON)
CARRETA GUERRA

0903515 /
REPARO DO EIXO "S" (BUCHA NYLON E FERRO)
CARRETA GUERRA

0903516 /
REPARO DO EIXO "S" (BUCHA NYLON E FERRO)
CARRETAS NOMA / IDEROL / KRONE / FACCHINI MODERNA

0903518 /
REPARO DO EIXO "S" (BUCHA NYLON)
CARRETAS NOMA / IDEROL / KRONE/ FACCHINI MODERNA

0903522 /
REPARO DO EIXO "S" (BUCHA NYLON)
SISTEMA MASTER

0903525 /
REPARO DO EIXO "S" (BUCHA NYLON)
SISTEMA BENDIX

1162254 /3454200041
REPARO EIXO "S" FREIO AR DIANTEIRO (TRAS. L1622) COMPLETO
FREIO AR TODOS

9041071 /3454200141
REPARO EIXO "S" PARCIAL SEM BUCHA
DIANT. TODOS (TRAS. L1622)

1162256 /3644200041
REPARO EIXO "S" FREIO TRASEIRO COMPLETO (COM DEFLETOR)
MBB O370/371/L1929

PESSIM TRUCK PARTS

0903668 /3454200341
REPARO EIXO “S” TRASEIRO COMPLETO (COM DEFLETOR)
FREIO AR TODOS

PARA 1 LADO

9041070 /3454200341
REPARO EIXO “S” TRASEIRO COMPLETO (SEM DEFLETOR)
FREIO AR TODOS

9041072 /3454200241
REPARO EIXO “S” TRASEIRO S/ DEFLETOR E S/ROTULA
FREIO AR TODOS

PARCIAL

0162307 /3094200082
REPARO REGULADOR PATIM FREIO (SININHO)
L 608D / 708E

0162308 /0004213590
JOGO REPARO PATIM FREIO SININHO
SPRINTER 310D 312D 412D

0162310 /0445860442
REPARO PATIM FREIO (SININHO) DIANTEIRO / TRASEIRO
1111 1113

0162312 /3444207038
REGULADOR EXCENTRICO PATIM DIANTEIRO E TRASEIRO
1111 1113

0162314 /3024230419
REGULADOR EXCENTRICO PATIM DIANTEIRO / TRASEIRO (CURTO)

0162316 /3024230319
REGULADOR EXCENTRICO PATIM TRASEIRO (LONGO)
1513 1519 O362 O364

0162318 /3604201038
REGULADOR EXCENTRICO FREIO AR
FREIO A AR TODOS

20 MM

0162320 /3604201138
REGULADOR EXCENTRICO FREIO AR
FREIO AR TODOS

22 MM

1162030 /4300103
REPARO VALVULA DE DESCARGA RAPIDA
VALVULA

1162032 /
DIAFRAGMA VALVULA DESCARGA RAPIDA
VALVULA

1162034 /3445867442
REPARO VALVULA DE DESCARGA RAPIDA MODERNA
VALVULA

1162078 /5863842
REPARO BOCAL ENGATE COMPLETO
MAO DE AMIGO

1162100 /5865106
REPARO VALVULA RE4
VALVULA RE4 3 SAÍDAS

1162102 /5864906
REPARO VALVULA RE4 (COMPLETO)
VALVULA RE4 3 SAIDAS

1162104 /5865006
REPARO VALVULA RE4
VALVULA RE4 6 SAIDAS

1162106 /5864806
REPARO VALVULA RE4 (COMPLETO)
VALVULA RE4 6 SAIDAS

1162110 /965600
REPARO VALVULA PUSH PULL
VALVULA PUSH PULL

1162122 /210302489
REPARO VALVULA DESBLOQUEIO 3/2 VIAS
VALVULA DESBLOQUEIO 3/2 VIAS

1162123 /210401316
REPARO VALVULA RELE R12
VALVULA RELE R12

1162125 /210302489
REPARO VALVULA DESBLOQUEIO 2/2 VIAS
VALVULA DESBLOQUEIO 2/2 VIAS

9041078 /3455867043
REPARO CUICA SERVO FREIO C/ GUARDA PÓ
1113/1313/1513/2013

9041079 /3455860243
REPARO CUICA SERVO FREIO FREIO HIDRAULICO
1113/1313 TODOS

9041080 /3455860743
REPARO VALVULA DESCARGA AR
1113/2213

9041081 /3455860643
REPARO CILINDRO AMPLIFICADOR
P/WABCO TODOS (421.305.002-2)

9041082 /3085860043
REPARO CUICA SERVO FREIO COMPLETO SEM PISTÃO
608 D / 708 E

9041083 /9481083004
REPARO CUICA SERVO FREIO COMPLETO COM PISTÃO
608 D / 708 E

9041084 /3085861043
REPARO CUICA SERVO FREIO PARCIAL
608 D / 708 E

9041085 /3445860043
REPARO PISTÃO VENENO
MB TODOS

9041086 /0025867243
REPARO MANEQUIM FREIO MAO MODERNO
MB TODOS - VW

4 SAIDAS WABCO

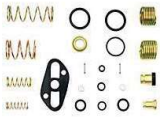

9041087 /0025866743
REPARO REGULADOR PRESSÃO INTEGRADO
P/KNORR TODOS I 83570

9041088 /0015864343
REPARO REGULADOR PRESSÃO INTEGRADO
P/WABCO TODOS (975.300.000-2)

9041089 /0004307160
REPARO VÁLVULA PEDAL FREIO COMPLETO
MB 1318/1518/1414/... - VW 11130/11140/...

P/KNORR TODOS I 83121

9041090 /TAR698423C
REPARO VÁLVULA PEDAL FREIO COMPLETO
MB 1318/1518/1414/... - VW 7.90/7.110/11.130/...

P/WABCO (884.501.7212)

PESSIM TRUCK PARTS

9041091 /3455860842
REPARO VÁLVULA RELE
MB 1316/1318/... - VW 11.130/11.140/...

P/WABCO TODOS RELE

9041092 /0004305360
REPARO VÁLVULA RELE
MB 1316/1318/... - VW 11.130/11.140/...

P/KNORR TODOS (I 83277)

9041093 /TAR698423A
REPARO VALVULA ALIVIO RÁPIDO
MB 1318/1518/... - VW 7.100/7.110/...

P/WABCO (884.500.426.2)

9041094 /0004301068
REPARO VALVULA PROTEÇÃO 4 CIRCUITOS COM RETENÇÃO
MB 1318/1518/1414/... - VW 11130/11140/...

P/KNORR (I 83156)

9041095 /0035860943
REPARO VALVULA PROTEÇÃO 4 CIRCUITOS COMPLETO
P/WABCO TODOS (934.901.005-2)

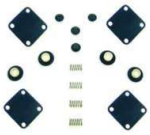

9041096 /0025865942
REPARO VALVULA PROTEÇÃO 4 CIRCUITOS COM RETENÇÃO
P/WABCO (934.702.004-2)

9041097 /3455861043
REPARO VALVULA FREIO MANUAL COMPLETO
P/WABCO (961.701.004-2)

9041098 /0025867443
REPARO MANETIM FREIO MAO MODERNO
MB 1414/1418/1614/... - 11.130/22.160/...

P/WABCO 2 SAIDAS

9041099 /0004200050
REPARO PINÇA FREIO DISCO DIANTEIRO
MB 709/912/914

9041103 /154259X
REPARO ROLDANA PATIM FREIO DIANT./TRAS. EIXO APOIO
SC SERIE 4/5 (P/G/R)

9041105 /2RL698425
REPARO VALVULA ALIVIO RÁPIDO
VW 7.100/7.110/... - MB 1318/1518/1414/...

P/KNORR (Ii 15138)

9041106 /0004205955
REPARO VALVULA ALIVIO RÁPIDO
MB O.370/371/400 - VW 13.130/12.140/... - VOLVO N10/N12

P/VARGA RRVA 0036.5

BUCHAS EIXO "S"

9040641 /
BUCHA RETA ACO DO EIXO S
RANDON

9040642 /
BUCHA RETA ACO DO EIXO S
GUERRA

9040643 /
BUCHA NYLON CONICA COM ANEL DE VEDAÇÃO EIXO S
SISTEMA TUBELESS

0903530 /251000015
BUCHA NYLON EIXO S TUBILES
SISTEMA TUBELESS

INT. 41,75 X EXT. 51 X ALT. 25 MM

0903535 /251000015
BUCHA ACO EIXO S TUBILES
SISTEMA TUBELESS

INT. 41,75 X EXT. 51 X ALT. 25 MM

0903540 /3814210650
BUCHA EIXO "S" TUBELESS NYLON CONICA
BENDIX/MASTER "Q PLUS 98/...
INT. 38 X EXT. 53 X ALT. 25 MM

0903545 /200300031
BUCHA NYLON EIXO S BENDIX
SISTEMA BENDIX
INT. 38,5 X EXT. 48,5 X ALT. 34 MM

0903550 /200300031
BUCHA ACO EIXO S BENDIX
SISTEMA BENDIX
INT. 38,5 X EXT. 48,5 X ALT. 34 MM

0903555 /211400007
BUCHA NYLON EIXO S MASTER (BAIXA)
SISTEMA MASTER
INT. 38 X EXT. 48,5 X ALT. 28 MM

0903560 /211400007
BUCHA ACO EIXO S MASTER (BAIXA)
SISTEMA MASTER
INT. 38 X EXT. 48,5 X ALT. 28 MM

0903565 /
BUCHA NYLON EIXO S RANDON ANTIGA
CARRETA RANDON ANTIGA ...1987
INT. 42,3 X EXT. 48,1 X ALT. 34 MM

0903570 /
BUCHA ACO EIXO S RANDON ANTIGA
CARRETA RANDON ANTIGA ...1987
INT. 42,3 X EXT. 48,1 X ALT. 34 MM

0903575 /
ANEL BORRACHA VEDACAO EIXO "S"
EIXO "S"

0903576 /
BUCHA DA FALGE RANDON
TRUCK E CARRETA RANDON ...1978
INT. 32 X EXT. 38,1 X ALT. 29 MM

0903577 /
BUCHA AÇO EIXO "S" RODOVIARIA
CARRETA RODOVIARIA
INT. 38,3 X EXT. 44,5 X ALT. 32 MM

0903578 /
BUCHA PINO FLANGE RODOVIARIA
CARRETAS RODOVIARIA ...1980
INT. 30,4 X EXT. 38,2 X ALT. 43,8 MM

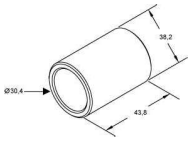

0903580 /A1205Q2123
RETENTOR DO EIXO "S" DO FREIO TUBELESS MASTER
CARRETAS MASTER / FACCINI / SILPA / BOECHAT
INT. 41,10 X EXT. 50,8 X ALT. 6MM

0903585 /
BUCHA DA FLANGE MASTER
SISTEMA MASTER
INT. 33 X EXT. 37 MM

0903590 /
BUCHA DA FLANGE SISTEMA BENDIX
SISTEMA BENDIX
INT. 30 X EXT. 37 MM

0903595 /210400341
RETENTOR DO EIXO "S" DO FREIO
BENDIX / BOECHAT / SILPA
INT. 38 X EXT. 52 X ALT. 10MM

0903600 /
BUCHA ACO EIXO S GUERRA
CARRETAS GUERRA / NOMA / IDEROL / KRONE / FACCHINI MODERNA
INT. 38,3 X EXT. 47,7 X ALT. 34 MM

0903602 /4,00202E+12
RETENTOR DO EIXO "S" DO FREIO TUBELESS GUERRA
CARRETAS GUERRA / SILPA
INT. 38 X EXT. 47,6 X ALT. 6,50MM

0903604 /210400857
RETENTOR EIXO "S" DO FREIO TUBE MASTER
ONIBUS LINHA MEDIA / MASTER / RANDON / AGRICOLA / SILPA / VW
INT. 38 X EXT. 52,25 X ALT. 7MM

PESSIM TRUCK PARTS

0903606 /0129973747
RETENTOR DO EIXO “S” DO FREIO (SAPATAS) DIANTEIRO
MERCEDES BENZ

INT. 42 X EXT. 55 X ALT. 9MM

0903608 /3509977346
RETENTOR DO EIXO “S” DO FREIO (MANCAL) TRASEIRO
MERCEDES BENZ

INT. 42 X EXT. 58 X ALT. 7MM

9041077 /0019812131
ROTULA EIXO “S” FREIO AR
FREIO AR TODOS

62 X 42 X 20 MM

ARRUELAS EIXO “S”

0901268 /
ARRUELA DE ENCOSTO INTERNA DO S
SISTEMA BENDIX

INT. 38,5 X 62,5 X 2,5MM

0901269 /
ARRUELA DE ENCOSTO INTERNA DO S
SISTEMA BENDIX

INT. 38,5 X 62,5 X 3,0MM

0901270 /
ARRUELA ESPACADORA FINA DO EIXO S
TODOS

INT. 32,5 X 48 X 2,5MM

0901271 /
ARRUELA ESPACADORA GROSSA DO EIXO S
TODOS

INT. 32,5 X 48 X 3,0MM

0901272 /
ARRUELA DE ENCOSTO INTERNA DO EIXO S
SISTEMA TUBELESS

INT. 42,5 X 62,5 X 2,5MM

0901273 /
ARRUELA DE ENCOSTO INTERNA DO EIXO S
SISTEMA TUBELESS

INT. 42,5 X 62,5 X 3,0MM

0901274 /
ARRUELA AJUSTE DO S KEPLUS
TUBELESS

FURO 42 X COMP. 147 MM

0901276 /
ARRUELA DE AJUSTE S BENDIX/ MASTER
SISTEMA MASTER

FURO 39 X COMP. 147 MM

0901302 /
ARRUELA ENCOSTO EIXO S BENDIX
SISTEMA BENDIX

39 X 69 X 99 MM

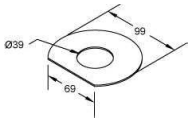

PINOS E ROLETES

0901282 /3814218290
TRAVA ROLETE PATIM TRUCKS MASTER
CARRETAS (2113.126)

AÇO 1,5 MM

0901284 /3814218890
TRAVA DO ROLETE PATIM CHAPA TRUCKS MASTER
SISTEMA MASTER

0903658 /3814218090
CONJUNTO TRAVA DO ROLETE PATIM (PINGO D’AGUA)
TRUCK CARRETAS

0903650 /251000110
ROLETE SAPATA FREIO 31,75 MM
RANDON / FACCHINI / LIBRELATO

DIAM. 31,75 X 19 X COMP. 58 MM

0903652 /251000110
ROLETE SAPATA FREIO 35 MM
RANDON / FACCHINI / LIBRELATO

DIAM. 35 X 19 X COMP. 58 MM

0903654 /3814200339
ROLETE SAPATA FREIO 38 MM
SISTEMA BENDIX / GUERRA

DIAM. 38 X 19 X COMP. 58 MM

0903655 /3814200439
ROLETE SAPATA FREIO 41,5 MM
SISTEMA BENDIX

DIAM. 41,5 X 19 X COMP. 58 MM

0903656 /3814233674
PINO DO PATIM BENDIX TRASEIRO
SISTEMA BENDIX

DIAM. 28,5 X 24,5 X COMP. 58 MM

0903657 /
ROLETE SOB MEDIDA 44,5 MM
RANDON / FACCHINI / LIBRELATO

DIAM. 44,5 X 19 X COMP. 58 MM

0903666 /3854231674
PINO FLANGE FREIO MASTER
SISTEMA MASTER

DIAM. 31,7 X 25,4 X COMP. 57 MM

0903678 /3854234074
ROLETE SAPATA FREIO GUERRA
SISTEMA GUERRA MODERNA

DIAM. 38 X 33 X COMP. 58 MM

0903660 /
ROLDANA PATIM RANDON
PATIM RANDON

FURO 19 X DIAM. 45 X ALT. 25 MM

0903662 /
ROLDANA PATIM TRUCK'S E CARRETAS
RANDON

FURO 19,2 X EXT. 54 X ALT. 25 MM

0903664 /
ROLDANA PATIM (SOB MEDIDA)
RANDON SOB MEDIDA

FURO 19,2 X EXT. 60 X ALT. 25 MM

0903670 /
ROLDANA DO PATIM RANDON ANTIGA
RANDON ANTIGA (72 A 78)

FURO 19,2 X EXT. 38 X ALT. 25 MM

0903672 /
ROLDANA DO PATIM RODOVIARIA
RODOVIARIA

FURO 16,2 X EXT. 50 X ALT. 25 MM

0903674 /
ROLDANA DO PATIM RODOVIARIA
RODOVIARIA

FURO 16,2 X EXT. 54 X ALT. 25 MM

0903676 /3464200039
ROLDANA DO PATIM MB
MERCEDES BENZ

FURO 20,2 X EXT. 52 X ALT. 39 MM

9041076 /3464200039
ROLETE SAPATA FREIO AR C/BUCHA BRONZE E ANEL O-RING
MERCEDES BENZ

FURO 20,2 X EXT. 52 X ALT. 39 MM

0903680 /
ROLETE PATIM C/BUCHA FREIO A DISCO
FREIO A DISCO

PINO: 25 X 18,6 X 55 MM - BUCHA: 26 X 36 X 38 MM

0903682 /
PINO PATIM BENDIX
SISTEMA BENDIX

DIAM. 31,75 X COMP. 82 MM

0903684 /
PINO PATIM BENDIX ANTIGO
SISTEMA BENDIX ANTIGO

DIAM. 31,75 X COMP. 82 MM

PESSIM TRUCK PARTS

0903702 /
PINO FORQUILHA 5/8
FORQUILHA

DIAM. 16 X COMP. 55 MM

0903704 /
PINO FORQUILHA 1/2
FORQUILHA

DIAM. 13 X COMP. 55 MM

0903706 /
PINO FORQUILHA 3/4
FORQUILHA

DIAM. 19 X COMP. 56 MM

0162325 /3464211174
PINO PATIM FREIO AR (ADAPTAÇÃO)
FREIO AR TODOS

30MM X 90MM

0162311 /3464211174
PINO PATIM FREIO C/FURO 11MM (ADAPTAÇÃO)
FREIO AR TODOS

30 X 90 X FURO 11MM

9041073 /3074211874
REPARO ROLETE PATIM FREIO AR
L 1118/1318/1518/1218/1418/1618

0162280 /3404209027
ALGEMA PATIM DIANTEIRO / TRASEIRO (JOGO COMPLETO)
1111 1113

0162292 /3124231818
PINO PATIM FREIO ALGEMA DIANTEIRA E TRASEIRA (CURTO)
L1113/1116 - LP/LPO 1113

0162298 /3024211074
PINO DA SAPATA FREIO OLEO (ANTIGO)
1313/1316/1513/1516/2013/...

30 X COMP. 94,5MM

0162300 /3464211174
PINO DA SAPATA FREIO À AR (MODERNO)
AXOR 2625/2628/2825/2826/2831/3340

M 30 X 100

0162306 /3874210074
PINO PATIM FREIO MOLA FREIO AR
L1118 1318 1518

12 X 95 MM

0162284 /0004230188
PINO CILINDRO FREIO DIANTEIRO
1113

0162286 /0004320388
PINO CILINDRO FREIO TRASEIRO
1113

0162290 /3124231174
PINO DA ALGEMA DO PATIM
1111/1113

M10 X 60

0162294 /0004231388
PINO CILINDRICO RODA DIANTEIRA E TRASEIRA
1313

0162296 /3124231318
PINO SAPATA FREIO DIANTEIRA E TRASEIRA
L1113 - LPO

M14 X 60

0162301 /3024230618
PINO PATIM FREIO TRASEIRO (ANCORA)
1313 1513 2013 O355 O362

0162302 /3024210088
PINO COLINDRO RODA DIANTEIRO / TRASEIRO FORQUILHA
1313 À 2213

FREIOS

0162305 /3024230874
PINO PATIM FREIO TRASEIRO (GARRAFINHA)
1313/1513/2013

0162309 /3464211174
PINO PATIM FREIO A AR (ADAPTAÇÃO)
FREIO A AR TODOS

28 X 30 X 126 MM - ROSCA 1" 14 FIOS

0162322 /3094200238
REGULAGEM DO FREIO PATIM DIANTEIRO E TRASEIRO
608D 708E

0162327 /
ARRUELA FREIO MB (ADAPTAÇÃO)
FREIO A AR TODOS

FURO 10,5 X 38 X 3 MM

0162328 /3074210074
PINO ROLDANA PATIM FREIO A AR
L1318 1518 1418 1618 AXOR

9041074 /6824210074
PINO PATIM FREIO MOLA FREIO AR
L/LK 1418-1620/23 OF1721 2000/...

12,00 X 88,00 MM

9041075 /6584210074
PINO PATIM FREIO MOLA FREIO AR
L 1218/1418/1618

12,00 X 97,00 MM

0108265 /3029940109
TRAVA PINO PATIM (GARRAFINHA)
1313/1513/2013

0108275 /3649447009
TRAVA PINO PATIM
1313 / O.362

0108280 /3649947009
TRAVA PINO PATIM LARGA (FREIO A OLEO) 2,40MM
1313/O362

2,40 MM

0108290 /3819940009
TRAVA PINO PATIM FREIO A AR
FREIO A AR O370

3,90 MM

0162324 /
TRAVA EXCENTRICO 1113
1113

9041100 /154262
PINO PATIM FREIO ROLDANA DIANT./ TRAS. EIXO APOIO
SC TODOS

25,00 X 55,00 MM FURO 5,0MM

9041101 /154259
ROLDANA PATIM FREIO DIANT./TRAS. EIXO APOIO (S/BUCHA)
SC TODOS

25,00 X 28,00 X 60,00 MM

9041102 /154259
ROLDANA PATIM FREIO DIANT./TRAS. EIXO APOIO (C/BUCHA)
SC TODOS

25,00 X 28,00 X 60,00 MM

9041104 /1362721
PINO PATIM FREIO
SC SERIE 4 (P/G/R/F/K)

31,4 X 145,5 MM

9041107 /2R0612565
ROLETE SAPATA FREIO AR DIANTEIRO
VW DELIVERY / WORKER

32,00 X 20,00 X 53,00 MM

9041108 /2R0612267
RELETE SAPATA FREIO AR TRASEIRO
VW DELIVERY / WORKER

25,00 X 20,00 X 52,00 MM

PESSIM TRUCK PARTS

SUPORTE PATIM

0501725 /3864230006
SUPORTE DO PATIM FREIO AR TRASEIRO
TODOS FREIO A AR

0501726 /3934210006
SUPORTE PATIM FREIO DIANTEIRO
2635, 2638, AXOR 2625, 2628K, 2825, 2826, K3344, 3340, 3340S

0501727 /3464214206
SUPORTE DO PATIM DIANTEIRO
TODOS FREIO A AR

0502030 /9424230306
SUPORTE DO PATIM FREIO TRASEIRO
AXOR 3340

0502032 /6524230606
SUPORTE DO PATIM TRASEIRO
TODOS FREIOS ABS

0502034 /6964210006
SUPORTE DO PATIM DIANTEIRO
TODOS FREIOS ABS

0502036 /A9584230106
SUPORTE DO PATIM DIANTEIRO
1933 / 2035 / 2040 / 2044 / 2541 / 2644

0907000 /5503
SUPORTE DO PATIM FREIO LC 7” 8”
CARRETAS E 3º EIXO FREIO MASTER

0907002 /2503
SUPORTE DO PATIM FREIO 8” LC
CARRETAS COM FREIO TUBELESS MASTER

0907004 /1603
SUPORTE DO PATIM FREIO 7” 8” LCTR-420
CARRETA GOTTI / GUERRA / RECROSUL FREIO TUBE 3º EIXO ZURLO ADP. - FREIO BENDIX

0907006 /1607
SUPORTE DO PATIM FREIO 7” 8” LC TR-420
CARRETA GOTTI / GUERRA / RECROSUL FREIO TUBE 3º EIXO ZURLO ADP. - FREIO BENDIX

0907008 /1608
SUPORTE DO PATIM FREIO 7” 8” LC TR-420
CARRETA FACCHINI ATÉ 96

0907010 /1621
SUPORTE DO PATIM FREIO 7” 8” LC TR-420
CARRETAS ANTONINI / GUERRA / FACCHINI A PARTIR DE 1997 (FREIO TUBE)

0907012 /A3211FM133
SUPORTE DO PATIM FREIO
CARRETAS RANDON ATÉ 1987 (ADAP.)

SAPATA DE FREIO

0120800 /251100037
SAPATA DE FREIO MASTER Q PLUS
CARRETA RANDON MODELO 1999/...

LONA TH204 / CA33 (4505)

0120805 /251100010
SAPATA DE FREIO MASTER 8" CA32
CARRETA RANDON 1987 ATÉ 1998

LONA 4516 (5518)

0120810 /2258194
SAPATA DE FREIO BENDIX MODELO AR 8"
CARRETA GUERRA / KRONE / NOMA / GOTTI. LONA 4516 (1439 / 1442)

0120815 /2257657
SAPATA DE FREIO BENDIX ANTIGA ATÉ 1986 AR 8"
CARRETA KRONE / GUERRA

LONA 4516 (2004 / 2010)

0120820 /1270280156
SAPATA DE FREIO KNORR 85 8"
CARRETA GUERRA MODERNA

LONA TH 187 (1270280156)

0120830 /3095195
SAPATA DE FREIO DIANTEIRA INFERIOR
VOLVO FH / NH / FM

LONA TH 206

0120832 /3095195
SAPATA DE FREIO DIANTEIRA SUPERIOR
VOLVO FH / NH / FM

LONA TH 206

0120834 /3095196
SAPATA DE FREIO TRASEIRA INFERIOR
VOLVO FH / NH / FM

LONA TH 207

0120836 /3095196
SAPATA DE FREIO TRASEIRA SUPERIOR
VOLVO FH / NH / FM

LONA TH 207

0120840 /3024202119
SAPATA DE FREIO COM ROLAMENTO MB
DIANT. 1924 À 1941 TRAS. LK / OH1313 À 1621 LONA TH133 / MB184 / DM584

0120842 /3504200319
SAPATA DE FREIO COM ROLAMENTO MB
TRAS. 1924 À 1941 - AXOR 2826 À 4144

LONA TH132 / MB185 / DM585

0120844 /A3222F2112
SAPATA DE FREIO
FORD / VW / VOLVO / IVECO / AGRALE / GUERRA / GOTTI

LONA TH166 / FD88 / DFW998

REBITE LONA DE FREIO

SEMI-TUBULAR ALUMÍNIO

0250001	4 X 5
0250002	4 X 6
0250003	4 X 7
0250009	7 X 4
0250010	7 X 5
0250011	7 X 6
0250012	7 X 7
0250013	7 X 8
0250014	7 X 10
0250015	7 X 12
0250016	7 X 14
0250017	7 X 16
0250030	10 X 8
0250031	10 X 10
0250032	10 X 12
0250033	10 X 14
0250034	10 X 16
0250049	13 X 8
0250050	13 X 10
0250051	13 X 12
0250052	13 X 14
0250053	13 X 16
0250125	10 X 12 VOLVO
0250126	10 X 14 VOLVO
0250127	10 X 14 CAB. REFORÇADA
0250128	13 X 14 CAB. 1/2
0250129	10 X 16 VOLVO

REBITE LONA DE FREIO

MACIÇO ALUMÍNIO

0250060	10 X 8
0250061	10 X 10
0250070	10 X 12
0250071	10 X 14
0250072	10 X 16
0250075	10 X 12 VOLVO
0250076	10 X 14 VOLVO
0250077	10 X 14 CAB. REFORÇADA
0250079	13 X 8
0250080	13 X 10
0250081	13 X 12
0250082	13 X 14
0250083	13 X 16
0250084	13 X 14 CAB. 1/2
0250085	10 X 16 VOLVO

MOLAS CARRETAS

0163002 /0009932623
MOLA DO PATIM FIXA SIMPLES MACIA
CARRETA RANDON (211.3010)
COMP. 210 MM - AÇO 4 MM

0163004 /0009932523
MOLA DA SAPATA DE FREIO ANTIGA
CARRETA RANDON ANTIGA
COMP. 195 MM - AÇO 3 MM

0163006 /0009931923
MOLA DO PATIM DUPLA CARRETAS
SISTEMA BENDIX
COMP. 190 MM - AÇO 4 MM

0163007 /0009930023
MOLA DO PATIM DUPLA CARRETAS
SITEMA BENDIX
COMP. 205 MM - AÇO 4 MM

0163008 /0009930123
MOLA DO PATIM DUPLA S/RABICHO CARRETAS
FREIO MASTER Q PLUS 04/...
COMP. 208 MM - AÇO 4 MM

0163009 /0009932323
MOLA DO PATIM DUPLA CARRETA
CARRETAS FREIO A DISCO
COMP. 208 MM - AÇO 5 MM

0163010 /0009932423
MOLA DO PATIM DUPLA CARRETAS
FREIO MASTER E SISTEMA BENDIX (2113.124)
COMP. 220 MM - AÇO 4 MM

0163011 /0009932223
MOLA DO PATIM DUPLA C/RABICHO CARRETAS
FREIO MASTER (225.8196)
COMP. 220 MM - AÇO 4 MM

0163012 /0009935223
MOLA DO PATIM DUPLA FREIO MASTER (REFORÇADA)
FREIO MASTER GOMO 31MM
COMP. 210 MM - AÇO 5 MM

0163013 /0009932324
MOLA DO PATIM C/RABICHO FREIO A DISCO
CARRETAS FREIO A DISCO
COMP. 210 MM - AÇO 5 MM

0163014 /0009934223
MOLA DO PATIM FREIO
CARRETA GUERRA 06/10
COMP. 223 MM - AÇO 4 MM

0163015 /
MOLA DO PATIM FREIO FIXA CARRETA
CARRETA GUERRA 10/...
COMP. 213 MM - AÇO 4 MM

0163026 /0009934223
MOLA DO PATIM DE FREIO DUPLA FIXA
CARRETA GUERRA 10/...
COMP. 235 MM - AÇO 4 MM

0163016 /0009932023
MOLA DO PATIM DUPLA C/RABICHO CARRETA
CARRETAS
COMP. 200 MM - AÇO 4,5 MM

0163021 /0009931115
MOLA DO PATIM GANCHO MOVEL
CARRETAS
COMP. 115 MM - AÇO 3 MM

0163022 /0009930025
MOLA DO PATIM GANCHO MOVEL CARRETAS
CARRETAS
COMP. 132 MM - AÇO 3 MM

0163024 /0009931425
MOLA DO PATIM DE FREIO
CARRETA GUERRA MODERNA
COMP. 145 MM - AÇO 3 MM

MOLAS MERCEDES BENZ

9041113 /3085869042
REPARO DA SAPATA FREIO DIANTEIRA / TRASEIRA
608D / 708E
1 RODA

PESSIM TRUCK PARTS

9041114 /6884210192
REPARO DA SAPATA FREIO DIANTEIRA / TRASEIRA
709/912

1 RODA

9041115 /6884210092
REPARO DA SAPATA FREIO DIANTEIRA / TRASEIRA
912

1 RODA

9041116 /0004232392
REPARO DA SAPATA FREIO DIANTEIRA
710 PLUS

1 RODA

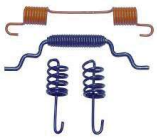

9041117 /100000173340
REPARO DA SAPATA FREIO DIANTEIRA
MB ACELLO 1016/1316

1 RODA

0163048 /3224210392
MOLA DO PATIM FREIO DIANTEIRA
1113

COMP. 230 MM - AÇO 3,4 MM

0163052 /3224210392
MOLA DO PATIM FREIO DIANTEIRO REFORÇADA
1113

COMP. 230 MM - AÇO 4 MM

0163056 /3414210092
MOLA DO PATIM FREIO DIANTEIRA
1313/2013

COMP. 250 MM - AÇO 5 MM

0163060 /3029930610
MOLA DO PATIM FREIO TRASEIRO
1313/1513/2013/O355/O362

COMP. 250 MM - AÇO 5 MM

0163061 /3124232192
MOLA DO PATIM FREIO TRASEIRO REFORÇADA
1113

COMP. 200 MM - AÇO 3,4 MM

0163062 /6179930610
MOLA PATIM DE FREIO A AR DIANTEIRO E TRASEIRO
FREIO A AR TODOS

COMP. 245 MM - AÇO 4 MM

0163063 /3889937110
MOLA DO PATIM FREIO A AR DIANTEIRO E TRASEIRO MODERNO
AXOR-OF1313 O371-OH1421-L1218

COMP. 245 MM - AÇO 4 MM

0163064 /3094210592
MOLA DO PATIM FREIO DIANTEIRO E TRASEIRO (MENOR)
608D 708E

COMP. 100 MM - AÇO 3 MM

0163065 /3099930910
MOLA DO PATIM FREIO DIANTEIRO E TRASEIRO (MAIOR)
608 D 708 D

COMP. 125 MM - AÇO 3 MM

0163066 /3094210792
MOLA DA SAPATA DO FREIO TRASEIRO (FREIO A MÃO)
608D 708E

COMP. 190 MM - AÇO 3 MM

0163067 /3029930310
MOLA PATIM FREIO DIANTEIRO/ TRASEIRO AUXILIAR
1113

COMP. 66 MM - AÇO 2 MM

0163068 /3609930110
MOLA DO PATIM FREIO TRASEIRO
1313/1517/OH1419/1420

COMP. 255 MM - AÇO 5 MM

0163109 /3529931010
MOLA DO PEDAL DE FREIO A AR
1113/2013

COMP. 174 MM - AÇO 3,4 MM

0163122 /
MOLA DO PATIM FREIO TRASEIRO
708 / 709 / 912

COMP. 115 MM - AÇO 2 MM

0163123 /
MOLA DO PATIM FREIO TRASEIRO
708/709/912

COMP. 85 MM - AÇO 2 MM

9041118 /3129931510
MOLA PEDAL FREIO (FREIO A OLEO)
1113/2013

9041119 /3849937020
MOLA PEDAL DE FREIO
L1214/1418 - 709/912

9041120 /
MOLA PATIM FREIO DIANTEIRO/ TRASEIRO
MB 714/712/710 - LO 610/814/712/914/912/...

COMP. 180 MM - AÇO 3,4MM

9041121 /3459937010
MOLA ALAVANCA DUPLA PEDAL FREIO
1113/2013

COMP. 235 MM - AÇO 3,4MM

9041123 /6739930110
MOLA RETORNO PEDAL FREIO
OF 1417/1721 OH 1421/1621/1625/...

COMP. 63 MM - AÇO 2,0 MM

MOLAS SCANIA

0163070 /120824
MOLA DO PATIM FREIO DIANTEIRO E TRASEIRO
SCANIA TODOS

COMP. 95 MM - AÇO 4 MM

0163072 /1674593
MOLA DO PATIM FREIO DIANTEIRO (GANCHO MOVEL)
SC LKFSTR113/TR143

COMP. 210 MM - AÇO 4 MM

0163074 /1309465
MOLA DO PATIM FREIO DUPLA RODA/DISCO (GANCHO MOVEL)
SC LKFSTR113/TR143

COMP. 250 MM - AÇO 4 MM

0163150 /1319522
MOLA DO PEDAL FREIO EMBREAGEM
SC 113/143

COMP. 88 MM - AÇO 1,8 MM

MOLAS VOLVO

0163076 /346499
MOLA DO PATIM FREIO DIANTEIRO
VV N-NL10/12-B58/10M

COMP. 210 MM - AÇO 5,5 MM

0163078 /1586683
MOLA DO PATIM FREIO TRASEIRA
VV NL10/12/B58/10M

COMP. 213 MM - AÇO 5,5 MM

0163169 /205066296
MOLA DO RETORNO PATIM FREIO
VM210/260 E VW E IVECO

COMP. 220 MM - AÇO 4,5 MM

0163008 /20506333
MOLA DO PATIM DUPLA S/RABICHO CARRETAS
FREIO MASTER Q PLUS 04/...

COMP. 208 MM - AÇO 4 MM

0163009 /20506333
MOLA DO PATIM DUPLA CARRETA
CARRETAS FREIO A DISCO

COMP. 208 MM - AÇO 5 MM

0163022 /20506293
MOLA DO PATIM GANCHO MOVEL CARRETAS
VOLVO

COMP. 132 MM - AÇO 3 MM

MOLAS VW

9041124 /2RG607041
JOGO MOLA PATIM FREIO DIANTEIRO / TRASEIRO
VW 7.100/7.110/7.110S/8.120/8.140/8.150

1 RODA

9041125 /TE3607039A
JOGO MOLA PATIM FREIO DIANTEIRO / TRASEIRO
VW 14.210

1 RODA

9041126 /2RD607041A
JOGO MOLA PATIM FREIO TRASEIRO
VW 5.140/8.150/7.110/8.140

1 RODA

PESSIM TRUCK PARTS

9041127 /T06609309C
JOGO MOLA PATIM FREIO TRASEIRO (COMPLETO)
VW 6.80/6.90/7.90

2 RODAS

0163169 /205066296
MOLA DO RETORNO PATIM FREIO
VM210/260 E VW E IVECO

COMP. 220 MM - AÇO 4,5 MM

0163180 /2RD607039
MOLA DO PATIM FREIO S TRASEIRO
VW 7.100S/8.140

COMP. 180 MM - AÇO 3,4 MM

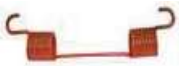

0163181 /T06609283
MOLA FIXADORA PATIM DIANTEIRO E TRASEIRO
VW 6.90/7.90/7.110S

COMP. 100 MM - AÇO 3,3 MM

0163182 /2RD607040
MOLA FIXADORA PATIM FREIO "S" CENTRALIZADORA DIANT./TRAS.
VW 7.100S/8.140

COMP. 88 MM - AÇO 3,4 MM

0163183 /2RD607041
MOLA PATIM FREIO "S" TRASEIRO
VW 7.100S/8.140

COMP. 170 MM - AÇO 3 MM

0163184 /T06609301A
MOLA PATIM FREIO DIANTEIRO/ TRASEIRO SUPERIOR
VW 6.90/7.90/7.110

COMP. 210 MM - AÇO 3,2 MM

0163185 /T06609309
MOLA PATIM FREIO DIANTEIRO/ TRASEIRO INFERIOR
VW 6.90/7.90/7.110

COMP. 180 MM - AÇO 4 MM

0163186 /2RP607039A
MOLA DO PATIM FREIO C/RABICHO
VW23220/24220/26220/26260/26300

COMP. 216 MM - AÇO 5 MM

0163188 /2RP607039
MOLA DO PATIM FREIO (PINO FORJADO)
VW 16.180CO/16.210 CO (BUS)

COMP. 205 MM - AÇO 5 MM

0163189 /T12607039
MOLA DE RETORNO DO PATIM FREIO INFERIOR
VW 12.140

COMP. 248 MM - AÇO 4 MM

0163190 /T12607041
MOLA DO PATIM FREIO
VW 12.140

COMP. 154 MM - AÇO 4 MM

0163192 /2R0609465
MOLA DO PATIM FREIO TRASEIRO
MICRO 8.120OD/8150OD/9150OD

COMP. 160 MM - AÇO 4 MM

0163194 /2W0609465
MOLA DO PATIM FREIO DIANTEIRO / TRASEIRO (SIST.410MM)
VW 17230OD/17260OD ONIBUS

COMP. 220 MM - AÇO 5 MM

9041128 /281721163
MOLA PEDAL FREIO
VW TODOS

COMP. 70 MM - AÇO 4,0 MM

9041129 /T06609279
TRAVA MOLA PATIM FREIO
VW 7.100/8.120/8.150/9.150

COMP. 52 MM - AÇO 3,0 MM

9041130 /TE3607543
TRAVA MOLA PATIM FREIO
CONSTELLATION
19.320/19.370/25.320/25.370E

MOLAS FORD

9041131 /BE1T2K296B
JOGO MOLA PATIM FREIO DIANTEIRO
F600/F7000/F11000

9041124 /2RG607041
JOGO MOLA PATIM FREIO DIANTEIRO / TRASEIRO
CARGO

1 RODA

0163010 /0009932423
MOLA DO PATIM DUPLA CARRETAS
FREIO MASTER E SISTEMA BENDIX (2113.124)

COMP. 220 MM - AÇO 4 MM

0163011 /0009932223
MOLA DO PATIM DUPLA C/RABICHO CARRETAS
FREIO MASTER (225.8196)

COMP. 220 MM - AÇO 4 MM

0163080 /85HV2296B
MOLA DO PATIM FREIO DIANTEIRO
FORD CARGO

COMP. 200 MM - AÇO 4 MM

0163085 /85NV2296A
MOLA DO PATIM FREIO DIANTEIRO
FORD CARGO

COMP. 240 MM - AÇO 4 MM

0163171 /85NV2W146A
MOLA BICONICA PATIM DIANT. FORD 89/VW..
FORD CAMINHÃO 91/97

COMP. 150 MM - AÇO 4 MM

MOLAS IVECO

0163009 /20506333
MOLA DO PATIM DUPLA CARRETA
EUROCARGO/STRALIS/TECTOR/VERTIS

COMP. 208 MM - AÇO 5 MM

0163250 /503355153
MOLA DO PATIM FREIO
EUROCARGO 6X2

COMP. 216 MM - AÇO 5 MM

0163252 /500053790
MOLA DO PATIM FREIO
IVECO VERTIS 90V16

COMP. 160 MM - AÇO 4 MM

0163022 /0009930025
MOLA DO PATIM GANCHO MOVEL CARRETAS
EUROCARGO/STRALIS/TECTOR/VERTIS

COMP. 132 MM - AÇO 3 MM

0163169 /205066296
MOLA DO RETORNO PATIM FREIO
VM210/260 E VW E IVECO

COMP. 220 MM - AÇO 4,5 MM

KOUBE QUÍMICA DO BRASIL

9041144
INOBAC PRO | 500 ml
Inobac PRO é uma composição química desenvolvida especialmente para otimizar o combustível e eliminar a proliferação de bactérias no diesel e biodiesel. Além de evitar a presença de água no combustível, trazendo alta economia e alta performance para o veículo. Melhorando a alta dirigibilidade, promovendo as características físico-químicas do combustível.

9041136
FLUIDO DE FREIOS DOT 4 | 500 ml
Fluido de Freio DOT 4 Koube, tem como finalidade transmitir pressões em circuitos hidráulicos de freio e embreagem automotiva. Sua composição química é uma mistura de glicóis e aditivos que proporcionam excelente ação anticorrosiva e antioxidante, além de possuir compatibilidade com selos, borrachas e elastômeros.

9041137
DESCARBONIZANTE LIMPA TBI | 300 ml
é um produto hidro-repelente de secagem rápida, ideal para limpeza de TBI eletrônico com o veículo em funcionamento. Remove impurezas, gomas e vernizes do sistema de admissão, limpa sem deixar umidade ou oleosidade e não danifica sensores, atuadores, potenciômetros ou catalisadores..

9041145
PERFECT CLEAN VIA TANQUE DIESEL | 500 ml
é um produto desenvolvido para a limpeza do sistema de alimentação de veículos a Diesel. Remove e dissolve carvão, borras e incrustações, transformando a sujeira em micropartículas gasosas, reduzindo o consumo excessivo de combustível. Indicado para limpeza de bicos injetores, descarbonização de motores e prevenção de falhas causadas por combustível adulterado.Previne quebras de válvulas, riscos nas camisas dos cilindros e obstrução do filtro DPF.

9041146
ÁGUA DESMINERALIZADA | 3 L
Água Desmineralizada Premium Koube é uma água isenta de sais minerais, íons e demais impurezas. Produzida através de um processo eficiente e rigoroso de purificação, resultando em uma água com alto grau de pureza e baixíssima condutividade.

9041147
ADITIVO SINTÉTICO PRONTO USO | 1 L (Rosa)
é uma solução arrefecedora à base de glicol, desenvolvida com tecnologia sintética. Suas propriedades reduzem o ponto de congelamento e elevam o ponto de ebulição, melhorando a dissipação do calor do motor.
Possui ação antifervura, anticongelante, anticorrosiva e antiespumante, protegendo contra cavitação, corrosão e oxidação das partes metálicas do sistema de arrefecimento.

PESSIM TRUCK PARTS

9041139
MOTOR FLUSH PREVENTIVO | *500 ml*
O Flush Preventivo Koube é um produto desenvolvido para limpar é dissolver graxas, vernizes, borras e carbonização em estágio inicial, presentes nos motores a combustão interna, Flex, Diesel e GNV.

9041138
SUPER FLUSH CORRETIVO | *450 ml*
Super Flush Corretivo Koube é um produto capaz de dissolver e remover completamente borras, graxas, vernizes e incrustações diversas em estágio avançado no sistema de lubrificação dos motores.

9041150
SELANTE P/ RADIADORES | *450 ml*
Selante Para Radiador Koube é uma composição química exclusiva, que possui ação imediata após os 65ºC no sistema de arrefecimento, desenvolvida para eliminar pequenos vazamentos em caráter emergencial.

9041135
LIMPA RADIADOR ORGÂNICO | *450 ml*
Limpa Radiador Orgânico Koube é um produto desenvolvido para limpeza completa do sistema de arrefecimento de veículos, age na remoção de óxidos, oleosidade, incrustações e resíduos que bloqueiam e comprometem o bom funcionamento do sistema de arrefecimento. Sem provocar vazamentos ou danificar os componentes do sistema.

9041134
KONVERTECH | *450 ml*
Konvertech Koube é um produto de uso profissional desenvolvido para remoção de óleos e graxas presentes nos sistemas de arrefecimento de veículos e máquinas em geral, ocasionados pela queima de juntas de cabeçotes ou trocadores de calor, entre outros.

9041133
DIRECT CLEAN | *500 ml*
é um produto desenvolvido para a limpeza do sistema de alimentação, admissão e câmara de combustão de motores com injeção direta. Remove e dissolve carvão, borras e incrustações, transformando a sujeira em micropartículas gasosas, reduzindo o consumo excessivo de combustível. Indicado para limpeza de bicos injetores, descarbonização de motores e prevenção de falhas causadas por combustível adulterado. Previne quebras de válvulas, riscos nas camisas dos cilindros e obstrução dos catalisadores.

9041140
NANOTECH 1000 | *200 ml*
Nanotech 1000 Koube é uma composição química elaborada com a mais avançada tecnologia em compósitos de polímeros de escala nanométrica. Tem como finalidade reduzir o atrito entre metais. A aderência ao metal ocorre através de uma película ultra resistente que atinge os pontos mais críticos e finos do sistema de lubrificação de motores, máquinas e equipamentos, proporcionando maior vida útil dos motores, podendo reduzir o consumo de combustível e energia.

9041132
PERFECT CLEAN VIA TANQUE FLEX | 500 ml

RADNAQ AUTOMOTIVE

9041288
RADNAQ T-5 TROPICAL / CONCENTRADO

FLUIDO PARA RADIADOR
1 L (AZUL)

9041289
RADNAQ T-5 TROPICAL PRO / PRONTO USO

FLUIDO PARA RADIADOR
5 L (AZUL)

9041290
RADNAQ T-5 TROPICAL LONG LIFE / CONCENTRADO

FLUIDO PARA RADIADOR
1 L (ROSA)

9041291
RADNAQ T-5 TROPICAL LONG LIFE / CONCENTRADO

FLUIDO PARA RADIADOR
5 L (ROSA)

9041315
RADNAQ T-5 TROPICAL / CONCENTRADO

FLUIDO PARA RADIADOR
1 L (VERDE)

PESSIM TRUCK PARTS

9041316
RADNAQ T-5 TROPICAL / CONCENTRADO

FLUIDO PARA RADIADOR
1 L (AMARELO)

9041292
RADNAQ ULTRA P S - DILUIDO / PRONTO USO

FLUIDO PARA RADIADOR
1 L (ROSA)

9041293
RADNAQ ULTRA P S - DILUIDO / PRONTO USO

FLUIDO PARA RADIADOR
5 L (ROSA)

9041317
RADNAQ ULTRA P S - DILUIDO / PRONTO USO

FLUIDO PARA RADIADOR
1 L (VERDE)

9041318
RADNAQ ULTRA P S - DILUIDO / PRONTO USO

FLUIDO PARA RADIADOR
1 L (AMARELO)

9041319
RADNAQ ULTRA P S - DILUIDO / PRONTO USO

FLUIDO PARA RADIADOR
1 L (AZUL)

9041320
LIMPA RADIADOR

FLUIDO PARA RADIADOR
200 ML

9041294
FLUIDO PARA FREIO DOT 3

FLUIDO HIDRAULICO
200 ML

9041295
FLUIDO PARA FREIO DOT 3

FLUIDO HIDRAULICO
500 ML

9041296
FLUIDO PARA FREIO DOT 4

FLUIDO HIDRAULICO
200 ML

9041297
FLUIDO PARA FREIO DOT 4

FLUIDO HIDRAULICO
500 ML

9041299
OLEO ATF DEXROM III

FLUIDO HIDRAULICO
1 L

9041298
OLEO ATF DEXROM III

FLUIDO HIDRAULICO
500 ML

9041300
ÁGUA DE BATERIA BI-DESMINERALIZADA

MANUTENÇÃO
1 L

PESSIM TRUCK PARTS

9041301
ÁGUA DE BATERIA BI-DESMINERALIZADA

MANUTENÇÃO
5 L

9041302
ÁGUA DESMINERALIZADA / DEIONIZADA

MANUTENÇÃO
5 L

9041314
PASTA GEL DESENGRAXANTE

LIMPEZA
2,5 KG

9041303
LUB 40 DESEMGRIPANTE

MANUTENÇÃO
300 ML

9041304
LIMPA CONTATO

MANUTENÇÃO
300 ML

9041305
SILICONE AEROSSOL

MANUTENÇÃO
300 ML

9041306
DESCARBONIZANTE DRP-80

MANUTENÇÃO
300 ML

9041307
GRAFITE AEROSSOL

MANUTENÇÃO
300 ML

9041308
GRAXA BRANCA AEROSSOL

MANUTENÇÃO
300 ML

9041309
TINTA SPRAY USO GERAL

MANUTENÇÃO
400 ML (PRETO BRILHANTE)

9041310
TINTA SPRAY USO GERAL

MANUTENÇÃO
400 ML (PRETO FOSCO)

9041311
TINTA SPRAY ALUMINIZADA

MANUTENÇÃO
400 ML (ALUMINIO RODA)

9041312
TINTA SPRAY ALTA TEMPERATURA

MANUTENÇÃO
400 ML (PRETO FOSCO)

9041313
TINTA SPRAY ALTA TEMPERATURA

MANUTENÇÃO
400 ML (ALUMINIO)

PESSIM TRUCK PARTS

ORBI QUÍMICA

0401000
WHITE LUB DESEMGRIPANTE 300ML

MANUTENÇÃO
300 ML

0401006
ORBI LUBRI - GRAXA LÍQUIDA

MANUTENÇÃO
65 ML

0401010
ORBIVED - ADESIVO DE SILICONE

SILICONE INCOLOR
50 Gr

0401030
ORBIVED SELANTE NEUTRO

JUNTAS
50 Gr (VERMELHO)

0401035
ORBIVED SELANTE NEUTRO

JUNTAS
50 Gr (CINZA)

0401040
ORBIVED SELANTE NEUTRO

JUNTAS
50 Gr (PRETO)

0401070
ORBI COLA JUNTAS

JUNTAS
75 Gr

0401080
ORBIFIX 4

TRAVA PARAFUSOS
10 Gr

0401085
ORBI VEDA ESCAPE

VENDANTE ESCAPAMENTO
100 Gr

3M

0401100
ADESIVO 3M PARA JUNTAS

JUNTAS
73 Gr

0401103
FITA CREPE

USO GERAL
19 X 50 M

0401105
FITA ISOLANTE IMPERIAL

USO GERAL
18 X 5 M

PESSIM TRUCK PARTS

0401106
FITA ISOLANTE IMPERIAL

USO GERAL
18 X 10 M

0401107
FITA ISOLANTE IMPERIAL

USO GERAL
18 X 20 M

DIVERSOS

0401110
FITA TEFLON

VEDA ROSCA
12 X 10 M

0401112
FITA TEFLON

VEDA ROSCA
12 X 25 M

2311601
PASTA SABÃO DESENGRAXANTE

LIMPEZA
900 Gr

2316591
PASTA SABÃO DESENGRAXANTE

LIMPEZA
4 KG

2316592
PASTA SABÃO DESENGRAXANTE

LIMPEZA
25 KG

0401410
TEKBOND 725

COLA INSTANTANEA
20 Gr

PORCA SEXTAVADA COMUM - POLEGADA (UNC)

0214000	3/16	FPP 24
0214001	1/4	FPP 20
0214002	5/16	FPP 18
0214003	3/8	FPP 16
0214004	7/16	FPP 14
0214005	1/2	FPP 13
0214006	9/16	FPP 12
0214007	5/8	FPP 11
0214008	3/4	FPP 10
0214009	7/8	FPP 9
0214010	1"	FPP 8
0214011	1.1/8	FPP 7
0214012	1.1/4	FPP 7
0214013	1.3/8	FPP 6
0214014	1.1/2	FPP 6
0214015	2"	FPP 4,5
0214070	**1/2 WW**	**FPP 12**

PORCA SEXTAVADA COMUM - POLEGADA (UNF)

0214020	3/16	FPP 32
0214021	1/4	FPP 28
0214022	5/16	FPP 24
0214023	3/8	FPP 24
0214024	7/16	FPP 20
0214025	1/2	FPP 20
0214026	9/16	FPP 18
0214027	5/8	FPP 18
0214028	3/4	FPP 16
0214029	7/8	FPP 14
0214030	1 UNS	FPP 14
0214031	1.1/8	FPP 12
0214032	1.1/4	FPP 12
0214033	1.3/8	FPP 12
0214034	1.1/2	FPP 12

PORCA SEXTAVADA AÇO G.5 - POLEGADA (UNC)

0214080	1/4	FPP 20
0214081	5/16	FPP 18
0214082	3/8	FPP 16
0214083	7/16	FPP 14
0214084	1/2	FPP 13
0214085	9/16	FPP 12
0214086	5/8	FPP 11
0214087	3/4	FPP 10
0214088	7/8	FPP 9

PORCA SEXTAVADA AÇO G.5 - POLEGADA (UNF)

0214090	1/4	FPP 28
0214091	5/16	FPP 24
0214092	3/8	FPP 24
0214093	7/16	FPP 20
0214094	1/2	FPP 20
0214095	9/16	FPP 18
0214096	5/8	FPP 18

PESSIM TRUCK PARTS

0214097	3/4	FPP 16
0214098	7/8	FPP 14

PORCA SEXTAVADA COMUM - MILÍMETRO (MA)

0214040	M-04	Passo 0,70
0214041	M-05	Passo 0,80
0214042	M-06	Passo 1,00
0214043	M-07	Passo 1,00
0214044	M-08	Passo 1,25
0214045	M-10	Passo 1,50
0214046	M-12	Passo 1,75
0214047	M-14	Passo 2,00
0214048	M-16	Passo 2,00
0214049	M-18	Passo 2,50
0214050	M-20	Passo 2,50
0214051	M-22	Passo 2,50
0214052	M-24	Passo 3,00

PORCA SEXTAVADA COMUM - MILÍMETRO (MB)

0214060	M-08	Passo 1,00
0214061	M-10	Passo 1,00
0214062	M-12	Passo 1,50
0214063	M-14	Passo 1,50
0214064	M-16	Passo 1,50
0214065	M-18	Passo 1,50
0214066	M-20	Passo 1,50
0214067	M-22	Passo 1,50
0214068	M-24	Passo 2,00
0214069	M-30	Passo 2,00

PORCA SEXTAVADA AÇO - C8 - MILÍMETRO (MA)

0214100	M-06	Passo 1,00
0214101	M-08	Passo 1,25
0214102	M-10	Passo 1,50
0214103	M-12	Passo 1,75
0214104	M-14	Passo 2,00
0214105	M-16	Passo 2,00
0214106	M-18	Passo 2,50
0214107	M-20	Passo 2,50
0214108	M-22	Passo 2,50
0214109	M-24	Passo 3,00

PORCA SEXTAVADA AÇO - C8 - MILÍMETRO (MB)

0214110	M-10	Passo 1,30
0214111	M-12	Passo 1,50
0214112	M-14	Passo 1,50
0214113	M-16	Passo 1,50
0214114	M-18	Passo 1,50
0214115	M-20	Passo 1,50
0214118	M-27	Passo 2,00

PORCA SEXTAVADA AÇO - C8 - MILÍMETRO (PASSO 1,25)

0214075	M-10	Passo 1,25
0214076	M-12	Passo 1,25
-	-	-

PORCA PARLOCK BAIXA - MILÍMETRO (MA)

0214200	M-06	Passo 1,00
0214201	M-08	Passo 1,25
0214202	M-10	Passo 1,50
0214203	M-12	Passo 1,75
0214204	M-14	Passo 2,00
0214205	M-16	Passo 2,00
0214206	M-18	Passo 2,50
0214207	M-20	Passo 2,50
0214208	M-22	Passo 2,50
0214209	M-24	Passo 3,00
0214218	M-30	Passo 3,50

PORCA PARLOCK BAIXA - MILÍMETRO (MB)

0214219	M-10	Passo 1,00
0214210	M-12	Passo 1,50
0214211	M-14	Passo 1,50
0214212	M-16	Passo 1,50
0214213	M-18	Passo 1,50
0214214	M-20	Passo 1,50
0214215	M-22	Passo 1,50
0214216	M-24	Passo 2,00
0214217	M-30	Passo 2,00

PORCA PARLOCK BAIXA - MILÍMETRO (PASSO 1,25)

0214235	M-10	Passo 1,25
0214236	M-12	Passo 1,25

PORCA PARLOCK BAIXA - POLEGADA (NC)

0214170	1/4	FPP 20
0214171	5/16	FPP 18
0214172	3/8	FPP 16
0214173	7/16	FPP 14
0214174	1/2	FPP 13
0214175	9/16	FPP 12
0214176	5/8	FPP 11
0214177	3/4	FPP 10
0214178	7/8	FPP 9
0214179	1"	FPP 8
0214195	1.1/8	FPP 7
0214196	1.1/4	FPP 7
0214197	1.1/2	FPP 6

PORCA PARLOCK BAIXA - POLEGADA (NF)

0214180	1/4	FPP 28
0214181	5/16	FPP 24
0214182	3/8	FPP 24
0214183	7/16	FPP 20
0214184	1/2	FPP 20
0214185	9/16	FPP 18
0214186	5/8	FPP 18
0214187	3/4	FPP 16
0214188	7/8	FPP 14
0214189	1"	FPP 14

PESSIM TRUCK PARTS

0214190	1.1/8	FPP 12
0214191	1.1/4	FPP 12
0214192	1.3/8	FPP 12
0214193	1.1/2	FPP 12
0214194	1”	FPP 12

PORCA PARLOCK ALTA - POLEGADA (UNC)

9041178	5/8	FPP 11
9041179	3/4	FPP 10
9041180	7/8	FPP 9
0214198	1”	FPP 8

PORCA PARLOCK ALTA - POLEGADA (UNF)

9041181	5/8	FPP 18
9041182	3/4	FPP 16
2141882	7/8	FPP 14
9041183	1” UNS	FPP 14

PORCA PARLOCK ALTA - MILÍMETRO (MA)

9041184	M-16	Passo 2,00
9041185	M-18	Passo 2,50
9041186	M-20	Passo 2,50
9041187	M-22	Passo 2,50
9041188	M-24	Passo 3,00

PORCA PARLOCK ALTA - MILÍMETRO (MB)

9041189	M-16	Passo 1,50
9041190	M-18	Passo 1,50
9041191	M-20	Passo 1,50
9041192	M-22	Passo 1,50
9041193	M-24	Passo 2,00

PORCA TORQUE BAIXA - MILÍMETRO (MA)

0214260	M-06	Passo 1,00
0214261	M-08	Passo 1,25
0214262	M-10	Passo 1,50
0214263	M-12	Passo 1,75
0214264	M-14	Passo 2,00
0214265	M-16	Passo 2,00
0214266	M-18	Passo 2,50
0214267	M-20	Passo 2,50
0214268	M-22	Passo 2,50
0214269	M-24	Passo 3,00

PORCA TORQUE BAIXA - MILÍMETRO (MB)

0214270	M-10	Passo 1,00
0214271	M-12	Passo 1,50
0214272	M-14	Passo 1,50
0214273	M-16	Passo 1,50
0214274	M-18	Passo 1,50
0214275	M-20	Passo 1,50
0214276	M-22	Passo 1,50
0214277	M-24	Passo 2,00

PORCA TORQUE BAIXA - POLEGADA (NC)

0214240	1/4	FPP 20
0214241	5/16	FPP 18
0214242	3/8	FPP 16
0214243	7/16	FPP 14
0214244	1/2	FPP 13
0214245	9/16	FPP 12
0214246	5/8	FPP 11
0214247	3/4	FPP 10
0214248	7/8	FPP 9
0214249	1”	FPP 8

PORCA TORQUE BAIXA - POLEGADA (NF)

0214250	1/4	FPP 28
0214251	5/16	FPP 24
0214252	3/8	FPP 24
0214253	7/16	FPP 20
0214254	1/2	FPP 20
0214255	9/16	FPP 18
0214256	5/8	FPP 18
0214257	3/4	FPP 16
0214258	7/8	FPP 14
0214259	1”	FPP 14

PORCA FLANGEADA TORQUE BAIXA - MILÍMETRO (MA)

0214300	M-06	Passo 1,00
0214301	M-08	Passo 1,25
0214302	M-10	Passo 1,50
0214303	M-12	Passo 1,75
0214304	M-14	Passo 2,00
0214305	M-16	Passo 2,00

PORCA FLANGEADA TORQUE BAIXA - MILÍMETRO (MB)

0214310	M-10	Passo 1,00
0214311	M-12	Passo 1,50
0214312	M-14	Passo 1,50
0214313	M-16	Passo 1,50

PORCA SEXTAVADA DUPLA - MILÍMETRO (MA)

0214130	M-10	Passo 1,50
0214140	M-20	Passo 2,50
0214141	M-22	Passo 2,50
0214142	M-24	Passo 3,00
0214143	M-30	Passo 3,50

PORCA SEXTAVADA DUPLA - MILÍMETRO (MB)

0214131	M-12	Passo 1,50
0214132	M-14	Passo 1,50
0214133	M-16	Passo 1,50
0214134	M-18	Passo 1,50
0214135	M-20	Passo 1,50
0214136	M-22	Passo 1,50
0214137	M-24	Passo 1,50

PESSIM TRUCK PARTS

0214138	M-24	Passo 2,00
0214139	M-27	Passo 2,00

PORCA SEXTAVADA DUPLA - POLEGADA (NC)

0214162	3/8	FPP 16
0214163	5/8	FPP 11
0214164	3/4	FPP 10
0214165	7/8	FPP 9
0214166	1”	FPP 8

PORCA SEXTAVADA DUPLA - POLEGADA (NF)

0214120	3/8	FPP 24
0214121	7/16	FPP 20
0214122	1/2	FPP 20
0214123	9/16	FPP 18
0214124	5/8	FPP 18
0214125	3/4	FPP 16
0214126	7/8	FPP 14
0214127	1” UNS	FPP 14
0214128	1.1/8	FPP 12
0214129	1.1/4	FPP 12
0214167	1.1/2	FPP 12

PORCA SEXTAVADA DUPLA - AÇO G.8 POLEGADA (NF)

0214145	3/4	FPP 16
0214146	7/8	FPP 14

PORCA SEXTAVADA DUPLA - AÇO G.8 MILÍMETRO (MB)

0214147	M-18	Passo 1,50
0214148	M-22	Passo 1,50
0214149	M-24	Passo 2,00

PORCA CASTELO SEM COROA - POLEGADA (NC)

0214500	3/8	FPP 16
0214501	7/16	FPP 14
0214502	1/2	FPP 13
0214503	9/16	FPP 12
0214504	5/8	FPP 11
0214505	3/4	FPP 10
0214506	7/8	FPP 9
0214160	1”	FPP 8
9040067	1.1/8	FPP 7
0214507	1.1/4	FPP 7
0214508	1.1/2	FPP 6

PORCA CASTELO SEM COROA - POLEGADA (NF)

0214150	1/2	20”
0214151	9/16	18”
0214152	5/8	18”
0214153	3/4	16”
0214154	7/8	14”
0214155	1” UNS	14”
0214156	1.1/8	12”

0214157	1.1/4	12”
0214158	1.3/8	12”
0214159	1.1/2	12”

PORCA CASTELO SEM COROA - MILÍMETRO (MA)

0214615	M-10	Passo 1,50

PORCA CASTELO SEM COROA - MILÍMETRO (MB)

0214600	M-12	Passo 1,50
0214601	M-14	Passo 1,50
0214602	M-16	Passo 1,50
0214603	M-18	Passo 1,50
0214604	M-20	Passo 1,50
0214605	M-22	Passo 1,50
0214606	M-24	Passo 2,00
0214607	M-30	Passo 2,00
0214608	M-36	Passo 2,00

PORCA CASTELO COM COROA BAIXA - MILÍMETRO (MB)

0214550	M-12	Passo 1,50
0214551	M-14	Passo 1,50
0214552	M-16	Passo 1,50
0214553	M-18	Passo 1,50
0214554	M-20	Passo 1,50
0214555	M-22	Passo 1,50
0214556	M-24	Passo 2,00
0214557	M-24	Passo 1,50

PORCA CASTELO COM COROA ALTA- MILÍMETRO (MB)

0214560	M-12	Passo 1,50
0214561	M-14	Passo 1,50
0214562	M-16	Passo 1,50
0214563	M-18	Passo 1,50
0214564	M-20	Passo 1,50
0214565	M-22	Passo 1,50
0214566	M-24	Passo 2,00

PORCA SEXTAVADA FLANGEADA - MILÍMETRO (MA)

0214280	M-06	Passo 1,00
0214281	M-08	Passo 1,25
0214282	M-10	Passo 1,50
0214283	M-12	Passo 1,75
0214284	M-14	Passo 2,00
0214285	M-16	Passo 2,00

PORCA SEXTAVADA FLANGEADA - MILÍMETRO (MB)

0214290	M-10	Passo 1,00
0214291	M-12	Passo 1,50
0214292	M-14	Passo 1,50
0214293	M-16	Passo 1,50

PORCA SEXTAVADA FLANGEADA - POLEGADA (UNC)

0214350	1/4	FPP 20

0214351	5/16	FPP 18
0214352	3/8	FPP 16
0214353	7/16	FPP 14
0214354	1/2	FPP 13
0214355	9/16	FPP 12
0214356	5/8	FPP 11
0214357	3/4	FPP 10

PORCA SEXTAVADA FLANGEADA - POLEGADA (UNF)

0214380	1/4	FPP 32
0214381	5/16	FPP 28
0214382	3/8	FPP 24
0214383	7/16	FPP 24
0214384	1/2	FPP 20
0214385	9/16	FPP 20
0214386	5/8	FPP 18
0214387	3/4	FPP 18

PARAFUSO SEXTAVADO AÇO 8.8 - MILÍMETRO (MA)

0201999	6 X 10	1,00	ROSCA INTEIRA MA
0202000	6 X 12	1,00	
0202001	6 X 16	1,00	
0202002	6 X 20	1,00	
0202003	6 X 25	1,00	
0202004	6 X 30	1,00	
0202005	6 X 35	1,00	
0202006	6 X 40	1,00	
0202007	6 X 45	1,00	ROSCA PARCIAL MA
0202008	6 X 50	1,00	
0202009	6 X 60	1,00	
0202010	6 X 70	1,00	
0202011	6 X 80	1,00	
0202038	8 X 10	1,25	ROSCA INTEIRA MA
0202014	8 X 12	1,25	
0202015	8 X 16	1,25	
0202016	8 X 20	1,25	
0202017	8 X 25	1,25	
0202018	8 X 30	1,25	
0202019	8 X 35	1,25	
0202020	8 X 40	1,25	
0202021	8 X 45	1,25	ROSCA PARCIAL MA
0202022	8 X 50	1,25	
0202023	8 X 55	1,25	
0202024	8 X 60	1,25	
0202025	8 X 65	1,25	
0202026	8 X 70	1,25	
0202027	8 X 75	1,25	ROSCA PARCIAL MA
0202028	8 X 80	1,25	
0202029	8 X 85	1,25	
0202030	8 X 90	1,25	
0202031	8 X 95	1,25	
0202032	8 X 100	1,25	
0202033	8 X 105	1,25	
0202034	8 X 110	1,25	
0202035	8 X 120	1,25	
0202036	8 X 130	1,25	
0202037	8 X 140	1,25	
0202040	10 X 16	1,50	ROSCA INTEIRA MA
0202041	10 X 20	1,50	
0202042	10 X 25	1,50	
0202043	10 X 30	1,50	
0202044	10 X 35	1,50	
0202045	10 X 40	1,50	
0202046	10 X 45	1,50	ROSCA PARCIAL MA
0202047	10 X 50	1,50	
0202048	10 X 55	1,50	
0202049	10 X 60	1,50	
0202062	10 X 65	1,50	
0202050	10 X 70	1,50	
0202051	10 X 75	1,50	
0202052	10 X 80	1,50	
0202053	10 X 90	1,50	
0202054	10 X 95	1,50	
0202055	10 X 100	1,50	
0202056	10 X 105	1,50	
0202057	10 X 110	1,50	

PESSIM TRUCK PARTS

0202058	10 X 120	1,50	ROSCA PARCIAL MA
0202059	10 X 130	1,50	
0202060	10 X 140	1,50	
0202061	10 X 150	1,50	
0202065	12 X 20	1,75	ROSCA INTEIRA MA
0202066	12 X 25	1,75	
0202067	12 X 30	1,75	
0202068	12 X 35	1,75	
0202069	12 X 40	1,75	
0202070	12 X 45	1,75	ROSCA PARCIAL MA
0202071	12 X 50	1,75	
0202072	12 X 55	1,75	
0202073	12 X 60	1,75	
0202074	12 X 65	1,75	
0202075	12 X 70	1,75	
0202076	12 X 75	1,75	
0202077	12 X 80	1,75	
0202078	12 X 90	1,75	
0202083	12 X 95	1,75	
0202079	12 X 100	1,75	
0202080	12 X 110	1,75	
0202081	12 X 120	1,75	
0202082	12 X 130	1,75	
0204001	12 X 140	1,75	
0204002	12 X 150	1,75	
0204003	12 X 160	1,75	
0204004	12 X 170	1,75	
0204005	12 X 180	1,75	
0202085	14 X 25	2,00	
0202086	14 X 30	2,00	

0202087	14 X 35	2,00	
0202088	14 X 40	2,00	
0202089	14 X 45	2,00	ROSCA PARCIAL MA
0202090	14 X 50	2,00	
0204010	14 X 55	2,00	
0202091	14 X 60	2,00	
0204012	14 X 65	2,00	
0202092	14 X 70	2,00	
0204014	14 X 75	2,00	
0202093	14 X 80	2,00	
0202094	14 X 90	2,00	
0202095	14 X 100	2,00	
0202096	14 X 110	2,00	
0202097	14 X 120	2,00	
0202098	14 X 130	2,00	
0202099	14 X 140	2,00	
0202116	14 X 150	2,00	
0202100	16 X 30	2,00	R. INTEIRA MA
0202101	16 X 35	2,00	
0202102	16 X 40	2,00	
0202103	16 X 45	2,00	ROSCA PARCIAL MA
0202104	16 X 50	2,00	
0202115	16 X 55	2,00	
0202105	16 X 60	2,00	
0204020	16 X 65	2,00	
0202106	16 X 70	2,00	
0204022	16 X 75	2,00	
0202107	16 X 80	2,00	
0202108	16 X 90	2,00	
0202109	16 X 100	2,00	

0202110	16 X 110	2,00	ROSCA PARCIAL MA
0202111	16 X 120	2,00	
0202112	16 X 130	2,00	
0202113	16 X 140	2,00	
0202114	16 X 150	2,00	
0202700	18 X 30	2,50	R. INTEIRA MA
0202701	18 X 35	2,50	
0202702	18 X 40	2,50	
0202703	18 X 45	2,50	ROSCA PARCIAL MA
0202704	18 X 50	2,50	
0202705	18 X 55	2,50	
0202706	18 X 60	2,50	
0202707	18 X 65	2,50	
0202708	18 X 70	2,50	
0202709	18 X 80	2,50	
0202710	18 X 90	2,50	
0202711	18 X 100	2,50	
0202712	18 X 110	2,50	
0202713	18 X 120	2,50	
0202714	18 X 130	2,50	
0202715	18 X 140	2,50	
0202716	18 X 150	2,50	
0202720	20 X 30	2,50	R. INTEIRA MA
0202721	20 X 35	2,50	
0202722	20 X 40	2,50	
0202723	20 X 45	2,50	ROSCA PARCIAL MA
0202724	20 X 50	2,50	
0202725	20 X 55	2,50	
0202726	20 X 60	2,50	
0202727	20 X 65	2,50	

0202728	20 X 70	2,50	ROSCA PARCIAL MA
0202729	20 X 75	2,50	
0202730	20 X 80	2,50	
0202731	20 X 90	2,50	
0202732	20 X 100	2,50	
0202733	20 X 110	2,50	
0202734	20 X 120	2,50	
0202735	20 X 130	2,50	
0202736	20 X 140	2,50	
0202737	20 X 150	2,50	

PARAFUSO SEXTAVADO AÇO 8.8 - MILÍMETRO (MB)

0202119	12 X 20	1,50	R. INTEIRA MB
0202120	12 X 25	1,50	
0202121	12 X 30	1,50	
0202122	12 x 35	1,50	
0202123	12 x 40	1,50	
0202124	12 x 45	1,50	
0202125	12 x 50	1,50	
0202126	12 x 55	1,50	
0202127	12 x 60	1,50	
0202128	12 x 65	1,50	
0202129	12 x 70	1,50	
0202130	12 x 75	1,50	
0202131	12 x 80	1,50	
0202132	12 x 90	1,50	
0202133	12 x 100	1,50	
0202134	12 x 110	1,50	
0202135	12 x 120	1,50	

PESSIM TRUCK PARTS

0202136	12 x 130	1,50	ROSCA INTEIRA MB
0202137	12 x 150	1,50	
0202140	14 x 25	1,50	
0202141	14 x 30	1,50	
0202142	14 x 35	1,50	
0202143	14 x 40	1,50	
0202144	14 x 45	1,50	ROSCA PARCIAL MB
0202145	14 x 50	1,50	
0202157	14 x 55	1,50	
0202146	14 x 60	1,50	
0202158	14 x 65	1,50	
0202147	14 x 70	1,50	
0202148	14 x 80	1,50	
0202149	14 x 90	1,50	
0202150	14 x 100	1,50	
0202151	14 x 110	1,50	
0202152	14 x 120	1,50	
0202153	14 x 130	1,50	
0202154	14 x 140	1,50	
0202155	14 x 150	1,50	
0202159	16 x 30	1,50	ROSCA INTEIRA MB
0202156	16 x 35	1,50	
0202160	16 x 40	1,50	
0202161	16 x 45	1,50	ROSCA PARCIAL MB
0202162	16 x 50	1,50	
0202174	16 x 55	1,50	
0202163	16 x 60	1,50	
0202173	16 x 65	1,50	
0202164	16 x 70	1,50	
0202165	16 x 80	1,50	

0202166	16 x 90	1,50	ROSCA PARCIAL MB
0202167	16 x 100	1,50	
0202168	16 x 110	1,50	
0202169	16 x 120	1,50	
0202170	16 x 130	1,50	
0202171	16 x 140	1,50	
0202172	16 x 150	1,50	
0202209	16 x 160	1,50	
0202175	18 x 50	1,50	
0202176	18 x 60	1,50	ROSCA PARCIAL MB
0202188	18 x 65	1,50	
0202177	18 x 70	1,50	
0202178	18 x 80	1,50	
0202179	18 x 90	1,50	
0202180	18 x 100	1,50	
0202181	18 x 110	1,50	
0202182	18 x 120	1,50	
0202183	18 x 130	1,50	
0202184	18 x 140	1,50	
0202185	18 x 150	1,50	
0202186	18 x 160	1,50	
0202187	18 x 180	1,50	
0202189	18 x 190	1,50	
0202190	20 x 50	1,50	
0202191	20 x 60	1,50	ROSCA PARCIAL MB
0202192	20 x 70	1,50	
0202193	20 x 80	1,50	
0202194	20 x 90	1,50	
0202195	20 x 100	1,50	
0202196	20 x 110	1,50	

0202197	20 x 120	1,50	ROSCA PARCIAL MB
0202198	20 x 130	1,50	
0202199	20 x 140	1,50	
0202200	20 x 150	1,50	
0202201	20 x 160	1,50	
0202202	20 x 180	1,50	
0202203	20 x 200	1,50	
0202204	20 x 210	1,50	
0202205	20 x 220	1,50	
0202206	20 x 230	1,50	
0202207	20 x 240	1,50	
0202208	20 x 260	1,50	

PARAFUSO SEXTAVADO AÇO 8.8 - MILÍMETRO (PASSO 1,25)

0202210	10 X 20	1,25	ROSCA INTEIRA
0202211	10 X 25	1,25	
0202212	10 X 30	1,25	
0202213	10 X 35	1,25	
0202214	10 X 40	1,25	
0202215	10 X 45	1,25	ROSCA PARCIAL
0202216	10 X 50	1,25	
0202217	10 X 60	1,25	
0202218	10 X 70	1,25	
0202219	10 X 80	1,25	
0202220	10 X 90	1,25	
0204030	10 X 100	1,25	
0204032	10 X 110	1,25	
0204034	10 X 120	1,25	
0202224	12 X 20	1,25	

0202225	12 X 25	1,25	ROSCA INTEIRA
0202226	12 X 30	1,25	
0202227	12 X 35	1,25	
0202228	12 X 40	1,25	
0202229	12 X 45	1,25	ROSCA PARCIAL
0202230	12 X 50	1,25	
0202231	12 X 60	1,25	
0202232	12 X 70	1,25	
0202233	12 X 80	1,25	
0202234	12 X 90	1,25	
0202235	12 X 100	1,25	
0202236	12 X 110	1,25	
0202237	12 X 120	1,25	

PARAFUSO SEXTAVADO AÇO 10.9 - MILÍMETRO (MA)

9040546	M08 X 16	1,25	ROSCA INTEIRA MA
9040547	M08 X 20	1,25	
9040548	M08 X 25	1,25	
9040549	M08 X 30	1,25	
9040550	M08 X 35	1,25	
9040551	M08 X 40	1,25	
9040552	M08 X 45	1,25	ROSCA PARCIAL MA
9040553	M08 X 50	1,25	
9040554	M08 X 60	1,25	
9040555	M08 X 70	1,25	
9040556	M08 X 80	1,25	
9040557	M08 X 90	1,25	
9040558	M08 X 100	1,25	
9040574	M08 X 110	1,25	

PESSIM TRUCK PARTS

9040559	M10 X 16	1,50	ROSCA INTEIRA MA
9040560	M10 X 20	1,50	
9040561	M10 X 25	1,50	
9040562	M10 X 30	1,50	
9040563	M10 X 35	1,50	
9040564	M10 X 40	1,50	
9040565	M10 X 45	1,50	ROSCA PARCIAL MA
9040566	M10 X 50	1,50	
9040567	M10 X 60	1,50	
9040568	M10 X 70	1,50	
9040569	M10 X 80	1,50	
9040570	M10 X 90	1,50	
9040571	M10 X 100	1,50	
9040572	M10 X 110	1,50	
9040573	M10 X 120	1,50	

PARAFUSO SEXTAVADO AÇO 10.9 - MILÍMETRO (MB)

9040575	M12 X 30	1,50	ROSCA INTEIRA MB
9040576	M12 X 35	1,50	
9040577	M12 X 40	1,50	
9040578	M12 X 45	1,50	ROSCA PARCIAL MB
9040579	M12 X 50	1,50	
9040580	M12 X 60	1,50	
9040581	M12 X 70	1,50	
9040582	M12 X 80	1,50	
9040583	M12 X 90	1,50	
9040584	M12 X 100	1,50	
9040585	M12 X 110	1,50	
9040586	M14 X 35	1,50	
9040587	M14 X 40	1,50	
9040588	M14 X 45	1,50	ROSCA PARCIAL MB
9040589	M14 X 50	1,50	
9040590	M14 X 60	1,50	
9040591	M14 X 70	1,50	
9040592	M14 X 80	1,50	
9040593	M14 X 90	1,50	
9040594	M14 X 100	1,50	
9040286	M14 X 110	1,51	
9040595	M14 X 120	1,50	
9040596	M14 X 130	1,50	
9040287	M14 X 140	1,51	
9040288	M14 X 150	1,52	
9040597	M16 X 40	1,50	
9040598	M16 X 45	1,50	ROSCA PARCIAL MB
9040599	M16 X 50	1,50	
9040600	M16 X 60	1,50	
9040601	M16 X 70	1,50	
9040602	M16 X 75	1,50	
9040603	M16 X 80	1,50	
9040604	M16 X 90	1,50	
9040605	M16 X 100	1,50	
9040606	M16 X 110	1,50	
0855331	M16 X 120	1,50	
0280274	M16 X 130	1,50	
9040607	M16 X 140	1,50	
0280276	M16 X 150	1,50	

PARAFUSO SEXTAVADO AÇO G.5 - POLEGADA (UNF)

Código	Medida	FPP	
0202240	1/4 X 5/8	28	INTEIRA UNF
0202241	1/4 X 3/4	28	
0202242	1/4 X 1"	28	
0202243	1/4 X 1.1/2	28	
0202244	1/4 X 2"	28	
0202247	5/16 X 3/4	24	INTEIRA UNF
0202250	5/16 X 1"	24	
0202251	5/16 X 1.1/2	24	
0202252	5/16 X 2"	24	PARCIAL UNF
0202253	5/16 X 2.1/2	24	
0202254	5/16 X 3"	24	
0202255	5/16 X 3.1/2	24	
0202256	5/16 X 4"	24	
0202259	3/8 X 7/8	24	INTEIRA UNF
0202260	3/8 X 1"	24	
0202261	3/8 X 1.1/4	24	
0202262	3/8 X 1.1/2	24	
0202263	3/8 X 2"	24	PARCIAL UNF
0202264	3/8 X 2.1/4	24	
0202265	3/8 X 2.1/2	24	
0202266	3/8 X 3"	24	
0202267	3/8 X 3.1/2	24	
0202268	3/8 X 4"	24	
0202278	3/8 X 4.1/2	24	
0202279	3/8 X 5"	24	
0202270	7/16 X 1"	20	
0202271	7/16 X 1.1/4"	20	
0202272	7/16 X 1.1/2"	20	
0202273	7/16 X 2"	20	PARCIAL UNF
0202274	7/16 X 2.1/2"	20	
0202275	7/16 X 3"	20	
0202276	7/16 X 3.1/2"	20	
0202277	7/16 X 4"	20	
0202280	1/2 x 1"	20	INTEIRA UNF
0202281	1/2 x 1.1/4"	20	
0202282	1/2 x 1.1/2"	20	
0202283	1/2 x 1.3/4"	20	PARCIAL UNF
0202284	1/2 x 2"	20	
0202285	1/2 x 2.1/2"	20	
0202286	1/2 x 3"	20	
0202287	1/2 x 3.1/2"	20	
0202288	1/2 x 4"	20	
0202289	1/2 x 4.1/2"	20	
0202299	1/2 x 5""	20	
0202290	9/16 x 1.1/2	18	
0202291	9/16 x 2"	18	PARCIAL UNF
0202292	9/16 x 2.1/2	18	
0202293	9/16 x 3"	18	
0202294	9/16 x 3.1/2	18	
0202295	9/16 x 4"	18	
0202296	9/16 x 4.1/2	18	
0202297	9/16 x 5"	18	
0202300	5/8 x 1.1/2	18	
0202301	5/8 x 2"	18	PARCIAL UNF
0202302	5/8 x 2.1/2	18	
0202303	5/8 x 3"	18	

PESSIM TRUCK PARTS

0202304	5/8 x 3.1/2	18	PARCIAL UNF
0202305	5/8 x 4”	18	
0202306	5/8 x 4.1/2	18	
0202307	5/8 x 5”	18	
0202308	5/8 x 5.1/2	18	
0202309	5/8 x 6”	18	
0202315	3/4 x 2”	16	PARCIAL UNF
0202316	3/4 x 2.1/2”	16	
0202317	3/4 x 3”	16	
0202318	3/4 x 3.1/2”	16	
0202319	3/4 x 4”	16	
0202320	3/4 x 4.1/2”	16	
0202321	3/4 x 5”	16	
0202322	3/4 x 5.1/2”	16	
0202323	3/4 x 6”	16	

PARAFUSO SEXTAVADO AÇO G.5 - POLEGADA (UNC)

Código	Medida	FPP	
0202330	1/4 X 3/4	20	INT. UNC
0202331	1/4 X 1”	20	
0202332	1/4 X 1.1/2	20	
0202333	1/4 X 2”	20	PARCIAL UNC
0202334	1/4 X 2.1/2	20	
0202335	1/4 X 3”	20	
0202336	1/4 X 3.1/2	20	
0202337	1/4 X 4”	20	
0202338	1/4 X 4.1/2	20	
0202339	5/16 X 1/2	18	
0202340	5/16 X 3/4	18	
0202341	5/16 X 1”	18	
0202342	5/16 X 1.1/2	18	
0202343	5/16 X 2”	18	PARCIAL UNC
0202344	5/16 X 2.1/2	18	
0202345	5/16 x 3”	18	
0202346	5/16 X 3.1/2	18	
0202347	5/16 X 4”	18	
0202348	5/16 X 4.1/2	18	
0202349	5/16 X 5”	18	
0202369	3/8 X 3/4	16	INTEIRA UNC
0202350	3/8 X 1”	16	
0202351	3/8 X 1.1/2”	16	
0202352	3/8 X 2”	16	PARCIAL UNC
0202353	3/8 X 2.1/2”	16	
0202354	3/8 X 3”	16	
0202355	3/8 X 3.1/2”	16	
0202356	3/8 X 4”	16	
0202357	3/8 X 4.1/2”	16	
0202358	3/8 X 5”	16	
0202359	3/8 X 5.1/2”	16	
0202360	7/16 X 1”	14	INTEIRA UNC
0202361	7/16 X 1.1/2”	14	
0202362	7/16 X 2”	14	PARCIAL UNC
0202363	7/16 X 2.1/2”	14	
0202364	7/16 X 3”	14	
0202365	7/16 X 3.1/2”	14	
0202366	7/16 X 4”	14	
0202367	7/16 X 4.1/2”	14	
0202368	7/16 X 5”	14	
0202370	1/2 X 1”	13	

0202371	1/2 X 1.1/4”	13	PARCIAL UNC
0202372	1/2 X 1.1/2”	13	PARCIAL UNC
0202373	1/2 X 2”	13	PARCIAL UNC
0202374	1/2 X 2.1/2”	13	PARCIAL UNC
0202375	1/2 X 3”	13	PARCIAL UNC
0202376	1/2 X 3.1/2”	13	PARCIAL UNC
0202377	1/2 X 4”	13	PARCIAL UNC
0202378	1/2 X 4.1/2”	13	PARCIAL UNC
0202379	1/2 X 5”	13	PARCIAL UNC
0202389	1/2 X 5.1/2”	13	PARCIAL UNC
0204040	1/2 X 6”	13	PARCIAL UNC
0204041	1/2 X 7”	13	PARCIAL UNC
0204042	1/2 X 8”	13	PARCIAL UNC
0204043	1/2 X 10”	13	PARCIAL UNC
0204044	1/2 X 12”	13	PARCIAL UNC
0202380	9/16 X 1.1/2	12	PARCIAL UNC
0202381	9/16 X 2	12	PARCIAL UNC
0202382	9/16 X 2.1/2	12	PARCIAL UNC
0202383	9/16 X 3	12	PARCIAL UNC
0202384	9/16 X 3.1/2	12	PARCIAL UNC
0202385	9/16 X 4	12	PARCIAL UNC
0202386	9/16 X 4.1/2	12	PARCIAL UNC
0202387	9/16 X 5	12	PARCIAL UNC
0202390	5/8 X 1.1/2	11	PARCIAL UNC
0202391	5/8 X 2	11	PARCIAL UNC
0202392	5/8 X 2.1/2	11	PARCIAL UNC
0202393	5/8 X 3	11	PARCIAL UNC
0202394	5/8 X 3.1/2	11	PARCIAL UNC
0202395	5/8 X 4	11	PARCIAL UNC
0202396	5/8 X 4.1/2	11	PARCIAL UNC
0202397	5/8 X 5	11	PARCIAL UNC
0202398	5/8 X 5.1/2	11	PARCIAL UNC
0202399	5/8 X 6	11	PARCIAL UNC
0202411	5/8 X 6.1/2	11	PARCIAL UNC
0202412	5/8 X 7	11	PARCIAL UNC
0202413	5/8 X 7.1/2	11	PARCIAL UNC
0204050	5/8 X 8	11	PARCIAL UNC
0204051	5/8 X 10	11	PARCIAL UNC
0204052	5/8 X 12	11	PARCIAL UNC
0202400	3/4 X 1.1/2	10	PARCIAL UNC
0202401	3/4 X 2	10	PARCIAL UNC
0202402	3/4 X 2.1/2	10	PARCIAL UNC
0202403	3/4 X 3	10	PARCIAL UNC
0202404	3/4 X 3.1/2	10	PARCIAL UNC
0202405	3/4 X 4	10	PARCIAL UNC
0202406	3/4 X 4.1/2	10	PARCIAL UNC
0202407	3/4 X 5	10	PARCIAL UNC
0202408	3/4 X 5.1/2	10	PARCIAL UNC
0202409	3/4 X 6	10	PARCIAL UNC
0202410	3/4 X 6.1/2	10	PARCIAL UNC
0204060	3/4 X 7	10	PARCIAL UNC
0204061	3/4 X 8	10	PARCIAL UNC
0204062	3/4 X 10	10	PARCIAL UNC
0204064	3/4 X 12	10	PARCIAL UNC
0203600	7/8 X 2”	9	PARCIAL UNC
0203601	7/8 X 2.1/2”	9	PARCIAL UNC
0203602	7/8 X 3”	9	PARCIAL UNC
0203603	7/8 X 3.1/2”	9	PARCIAL UNC
0203604	7/8 X 4”	9	PARCIAL UNC
0203605	7/8 X 4.1/2”	9	PARCIAL UNC

PESSIM TRUCK PARTS

0203606	7/8 X 5”	9	PARCIAL UNC
0203607	7/8 X 5.1/2”	9	
0203608	7/8 X 6”	9	
0203609	7/8 X 6.1/2”	9	
0203610	7/8 X 7”	9	
0203611	7/8 X 7.1/2”	9	
0203612	7/8 X 8”	9	
0204070	1” X 2.1/2	8	PARCIAL UNC
0204071	1” X 3”	8	
0204072	1” X 3.1/2	8	
0204073	1” X 4”	8	
0204074	1” X 4.1/2	8	
0204075	1” X 5”	8	
0204076	1” X 5.1/2	8	
0204077	1” X 6”	8	
0204078	1” X 6.1/2	8	
0204079	1” X 7”	8	
0204080	1” X 8”	8	
0204081	1” X 10”	8	
0204082	1” X 12”	8	

PARAFUSO SEXTAVADO FERRO - POLEGADA (UNF)

0202420	1/4 X 3/4	28	ROSCA INTEIRA NF
0202421	1/4 X 1"	28	
0202422	1/4 X 1.1/4	28	
0202423	1/4 X 1.1/2	28	
0202424	1/4 X 2"	28	
0202425	1/4 X 2.1/2	28	
0202430	5/16 X 3/4	24	ROSCA INTEIRA NF
0202431	5/16 X 1	24	
0202432	5/16 X 1.1/4	24	
0202433	5/16 X 1.1/2	24	
0202434	5/16 X 2	24	ROSCA PARCIAL NF
0202435	5/16 X 2.1/2	24	
0202436	5/16 X 3	24	
0202437	5/16 X 3.1/2	24	
0202438	5/16 X 4	24	
0202440	3/8 X 1"	24	ROSCA INTEIRA NF
0202441	3/8 X 1.1/4"	24	
0202442	3/8 X 1.1/2"	24	
0202443	3/8 X 2"	24	ROSCA PARCIAL NF
0202444	3/8 X 2.1/2"	24	
0202445	3/8 X 3"	24	
0202446	3/8 X 3.1/2"	24	
0202447	3/8 X 4"	24	
0202448	3/8 X 4.1/2"	24	
0202449	3/8 X 5"	24	
0202450	7/16 X 1"	20	
0202451	7/16 X 1.1/4"	20	
0202452	7/16 X 1.1/2"	20	
0202453	7/16 X 2"	20	ROSCA PARCIAL NF
0202454	7/16 X 2.1/2"	20	
0202455	7/16 X 3"	20	
0202456	7/16 X 3.1/2"	20	
0202457	7/16 X 4""	20	
0202460	1/2 X 1"	20	ROSCA INTEIRA NF
0202461	1/2 X 1.1/4"	20	
0202462	1/2 X 1.1/2"	20	
0202463	1/2 X 2"	20	ROSCA PARCIAL NF
0202464	1/2 X 2.1/2"	20	
0202465	1/2 X 3"	20	
0202466	1/2 X 3.1/2"	20	
0202467	1/2 X 4"	20	
0202468	1/2 X 4.1/2"	20	
0202469	1/2 X 5"	20	
0202476	9/16 X 1.1/2	18	
0202470	9/16 X 2	18	ROSCA PARCIAL NF
0202471	9/16 X 2.1/2	18	
0202472	9/16 X 3	18	
0202473	9/16 X 3.1/2	18	
0202474	9/16 X 4	18	
0202475	9/16 X 4.1/2	18	
0202487	5/8 X 1.1/2	18	
0202480	5/8 X 2	18	ROSCA PARCIAL NF
0202481	5/8 X 2.1/2	18	
0202482	5/8 X 3	18	
0202483	5/8 X 3.1/2	18	
0202484	5/8 X 4	18	
0202485	5/8 X 4.1/2	18	

PESSIM TRUCK PARTS

0202486	5/8 X 5	18	ROSCA PARCIAL NF
0202490	3/4 X 2.1/2	16	
0202491	3/4 X 3	16	
0202492	3/4 X 3.1/2	16	
0202493	3/4 X 4	16	
0202494	3/4 X 4.1/2	16	
0202495	3/4 X 5	16	
0202496	3/4 X 5.1/2	16	
0202497	3/4 X 6	16	

PARAFUSO SEXTAVADO FERRO - POLEGADA (UNC)

0202500	3/16 X 1/2	24	ROSCA INTEIRA NC
0202501	3/16 X 5/8	24	
0202502	3/16 X 3/4	24	
0202503	3/16 X 7/8	24	
0202504	3/16 X 1	24	
0202505	3/16 X 1.1/4	24	
0202506	3/16 X 1.1/2	24	
0202507	3/16 X 2	24	
0202510	1/4 X 1/2	20	ROSCA INTEIRA NC
0202511	1/4 X 5/8	20	
0202512	1/4 X 3/4	20	
0202513	1/4 X 7/8	20	
0202514	1/4 X 1	20	
0202515	1/4 X 1.1/4	20	
0202516	1/4 X 1.1/2	20	
0202517	1/4 X 1.3/4	20	ROSCA PARCIAL NC
0202518	1/4 X 2	20	
0202519	1/4 X 2.1/2	20	
0202520	1/4 X 3	20	
0202521	1/4 X 3.1/2	20	
0202522	1/4 X 4	20	ROSCA INTEIRA NC
0202530	5/16 X 1/2	18	
0202531	5/16 X 5/8	18	
0202532	5/16 X 3/4	18	
0202533	5/16 X 7/8	18	
0202534	5/16 X 1	18	
0202535	5/16 X 1.1/4	18	
0202536	5/16 X 1.1/2	18	
0202537	5/16 X 2	18	ROSCA PARCIAL NC
0202538	5/16 X 2.1/2	18	
0202539	5/16 X 3	18	
0202540	5/16 X 3.1/2	18	
0202541	5/16 X 4	18	
0202542	5/16 X 4.1/2	18	
0202543	5/16 X 5	18	
0202544	5/16 X 5.1/2	18	
0202545	5/16 X 6	18	
0202550	3/8 X 5/8	16	ROSCA INTEIRA NC
0202551	3/8 X 3/4	16	
0202552	3/8 X 7/8	16	
0202553	3/8 X 1	16	
0202554	3/8 X 1.1/4	16	
0202555	3/8 X 1.1/2	16	
0202556	3/8 X 1.3/4	16	ROSCA PARCIAL NC
0202557	3/8 X 2	16	
0202558	3/8 X 2.1/2	16	
0202559	3/8 X 3	16	
0202560	3/8 X 3.1/2	16	

0202561	3/8 X 4	16	ROSCA PARCIAL NC
0202562	3/8 X 4.1/2	16	
0202563	3/8 X 5	16	
0202564	3/8 X 5.1/2	16	
0202565	3/8 X 6	16	
0202566	3/8 X 6.1/2	16	
0202570	7/16 X 1”	14	ROSCA INTEIRA NC
0202571	7/16 X 1.1/4”	14	
0202572	7/16 X 1.1/2”	14	
0202573	7/16 X 2”	14	ROSCA PARCIAL NC
0202574	7/16 X 2.1/4”	14	
0202575	7/16 X 2.1/2”	14	
0202576	7/16 X 3”	14	
0202577	7/16 X 3.1/2”	14	
0202578	7/16 X 4”	14	
0202579	7/16 X 4.1/2”	14	
0202580	7/16 X 5”	14	
0202581	7/16 X 5.1/2”	14	
0202585	1/2 X 1”	13	ROSCA INTEIRA NC
0202586	1/2 X 1.1/4”	13	
0202587	1/2 X 1.1/2”	13	
0202588	1/2 X 1.3/4”	13	ROSCA PARCIAL NC
0202589	1/2 X 2”	13	
0202590	1/2 X 2.1/2”	13	
0202591	1/2 X 3”	13	
0202592	1/2 X 3.1/2”	13	
0202593	1/2 X 4”	13	
0202594	1/2 X 4.1/2”	13	
0202595	1/2 X 5”	13	
0202596	1/2 X 5.1/2”	13	

0202597	1/2 X 6”	13	ROSCA PARCIAL NC
0202598	1/2 X 6.1/2”	13	
0202599	1/2 X 7”	13	
0202600	9/16 X 1”	12	INT. NC
0202601	9/16 X 1.1/2”	12	
0202602	9/16 X 2”	12	ROSCA PARCIAL NC
0202603	9/16 X 2.1/2”	12	
0202604	9/16 X 3”	12	
0202605	9/16 X 3.1/2”	12	
0202606	9/16 X 4”	12	
0202607	9/16 X 4.1/2”	12	
0202608	9/16 X 5”	12	
0202609	9/16 X 5.1/2”	12	
0202610	5/8 X 1”	11	ROSCA INTEIRA NC
0202611	5/8 X 1.1/4”	11	
0202612	5/8 X 1.1/2”	11	
0202613	5/8 X 2”	11	ROSCA PARCIAL NC
0202614	5/8 X 2.1/2”	11	
0202615	5/8 X 3”	11	
0202616	5/8 X 3.1/2”	11	
0202617	5/8 X 4”	11	
0202618	5/8 X 4.1/2”	11	
0202619	5/8 X 5”	11	
0202620	5/8 X 5.1/2”	11	
0202621	5/8 X 6”	11	
0202622	5/8 X 6.1/2”	11	
0202623	5/8 X 7”	11	
0202630	3/4 X 1.1/2	10	PARC.
0202631	3/4 X 2	10	
0202632	3/4 X 2.1/2	10	

PESSIM TRUCK PARTS

0202633	3/4 X 3	10
0202634	3/4 X 3.1/2	10
0202635	3/4 X 4	10
0202636	3/4 X 4.1/2	10
0202637	3/4 X 5	10
0202638	3/4 X 5.1/2	10
0202639	3/4 X 6	10
0202640	3/4 X 6.1/2	10
0202641	3/4 X 7	10
0202650	7/8 X 2.1/2	9
0202651	7/8 X 3	9
0202652	7/8 X 3.1/2	9
0202653	7/8 X 4	9
0202654	7/8 X 4.1/2	9
0202655	7/8 X 5	9
0202656	7/8 X 5.1/2	9
0202657	7/8 X 6	9
0202658	7/8 X 6.1/2	9
0202659	7/8 X 7	9
0202660	7/8 X 7.1/2	9
0202661	7/8 X 8	9
0202665	1” X 3”	8
0202666	1” X 3.1/2”	8
0202667	1” X 4”	8
0202668	1” X 4.1/2”	8
0202669	1” X 5”	8
0202670	1” X 5.1/2”	8
0202671	1” X 6”	8
0202672	1” X 6.1/2”	8
0202673	1” X 7”	8

ROSCA PARCIAL NC

0202674	1” X 8”	8
0202675	1” X 9”	8
0202676	1” X 10”	8

ROSCA PARCIAL NC

BARRA ROSCADA - POLIDA (UNC) COM 1 METRO

0203360	3/16	24
0203361	1/4	20
0203362	5/16	18
0203363	3/8	16
0203364	7/16	14
0203365	1/2	13
0203366	9/16	12
0203367	5/8	11
0203368	3/4	10
0203369	7/8	9
0203370	1	8

BARRA ROSCADA - POLIDA (MA) COM 1 METRO

0203380	M-06	1,00
0203381	M-08	1,25
0203382	M-10	1,50
0203383	M-12	1,75
0203384	M-14	2,00
0203385	M-16	2,00
0203386	M-18	2,50
0203387	M-20	2,50
0203388	M-22	2,50
0203389	M-24	3,00

PARAFUSO FRANCÊS COM PORCA - POLIDO (UNC)

0204500	3/16 X 3/4	24
0204501	3/16 X 1	24
0204502	3/16 X 1.1/4	24
0204503	3/16 X 1.1/2	24
0204504	3/16 X 1.3/4	24
0204505	3/16 X 2	24
0204510	1/4 X 1”	20
0204511	1/4 X 1.1/4”	20
0204512	1/4 X 1.1/2”	20
0204513	1/4 X 1.3/4”	20
0204514	1/4 X 2”	20
0204515	1/4 X 2.1/4”	20
0204516	1/4 X 2.1/2”	20
0204517	1/4 X 2.3/4”	20
0204518	1/4 X 3”	20
0204519	1/4 X 3.1/2”	20
0204520	1/4 X 4”	20
0204521	1/4 X 4.1/2”	20
0204522	1/4 X 5”	20
0204530	5/16 X 1”	18
0204531	5/16 X 1.1/4”	18
0204532	5/16 X 1.1/2”	18
0204533	5/16 X 1.3/4”	18
0204534	5/16 X 2”	18
0204535	5/16 X 2.1/4”	18
0204536	5/16 X 2.1/2”	18
0204537	5/16 X 2.3/4”	18
0204538	5/16 X 3”	18
0204539	5/16 X 3.1/4”	18
0204540	5/16 X 3.1/2”	18
0204541	5/16 X 4”	18
0204542	5/16 X 4.1/2”	18
0204543	5/16 X 5”	18
0204544	5/16 X 5.1/2”	18
0204545	5/16 X 6”	18
0204546	5/16 X 6.1/2”	18
0204547	5/16 X 7”	18
0204548	5/16 X 7.1/2”	18
0204549	5/16 X 8”	18
0204550	5/16 X 9”	18
0204551	5/16 X 10”	18
0204560	3/8 X 1.1/4	16
0204561	3/8 X 1.1/2	16
0204562	3/8 X 1.3/4	16
0204563	3/8 X 2	16
0204564	3/8 X 2.1/4	16
0204565	3/8 X 2.1/2	16
0204566	3/8 X 2.3/4	16
0204567	3/8 X 3	16
0204568	3/8 X 3.1/4	16
0204569	3/8 X 3.1/2	16
0204570	3/8 X 4	16
0204571	3/8 X 4.1/2	16
0204572	3/8 X 5	16
0204573	3/8 X 5.1/2	16
0204574	3/8 X 6	16
0204575	3/8 X 6.1/2	16

PESSIM TRUCK PARTS

0204576	3/8 X 7	16
0204577	3/8 X 7.1/2	16
0204578	3/8 X 8	16
0204579	3/8 X 8.1/2	16
0204580	3/8 X 9	16
0204581	3/8 X 9.1/2	16
0204582	3/8 X 10	16
0204583	3/8 X 11	16
0204584	3/8 X 12	16

0204590	7/16 X 1.1/2	14
0204591	7/16 X 2	14
0204592	7/16 X 2.1/2	14
0204593	7/16 X 3	14
0204594	7/16 X 3.1/2	14
0204595	7/16 X 4	14
0204596	7/16 X 4.1/2	14
0204597	7/16 X 5	14
0204598	7/16 X 5.1/2	14
0204599	7/16 X 6	14
0204600	7/16 X 7	14
0204601	7/16 X 7.1/2	14
0204602	7/16 X 8	14

0204610	1/2 X 1.1/2	12
0204611	1/2 X 2	12
0204612	1/2 X 2.1/2	12
0204613	1/2 X 3	12
0204614	1/2 X 3.1/2	12
0204615	1/2 X 4	12
0204616	1/2 X 4.1/2	12
0204617	1/2 X 5	12

0204618	1/2 X 5.1/2	12
0204619	1/2 X 6	12
0204620	1/2 X 6.1/2	12
0204621	1/2 X 7	12
0204622	1/2 X 8	12
0204623	1/2 X 8.1/2	12
0204624	1/2 X 9	12
0204625	1/2 X 9.1/2	12
0204626	1/2 X 10	12
0204627	1/2 X 11	12
0204628	1/2 X 12	12
0204629	1/2 X 14	12

PARAFUSO ALLEN COM CABEÇA AÇO 12.9 - MILÍMETRO (MA)

0240310	6 X 12	1,00
0240311	6 X 16	1,00
0240312	6 X 20	1,00
0240313	6 X 25	1,00
0240314	6 X 30	1,00
0240315	6 X 35	1,00
0240316	6 X 40	1,00
0240317	6 X 45	1,00
0240318	6 X 50	1,00
0240319	6 X 55	1,00
0240320	6 X 60	1,00
0240321	6 X 65	1,00
0240322	6 X 70	1,00
0240323	6 X 80	1,00
0240335	8 X 12	1,25
0240336	8 X 16	1,25
0240337	8 X 20	1,25
0240338	8 X 25	1,25
0240339	8 X 30	1,25
0240340	8 X 35	1,25
0240341	8 X 40	1,25
0240342	8 X 45	1,25
0240343	8 X 50	1,25
0240344	8 X 55	1,25
0240345	8 X 60	1,25
0240346	8 X 65	1,25
0240347	8 X 70	1,25
0240348	8 X 75	1,25
0240349	8 X 80	1,25
0240350	8 X 90	1,25
0240351	8 X 100	1,25
0240366	10 X 16	1,50
0240367	10 X 20	1,50
0240368	10 X 25	1,50
0240369	10 X 30	1,50
0240370	10 X 35	1,50
0240371	10 X 40	1,50
0240372	10 X 45	1,50
0240373	10 X 50	1,50
0240374	10 X 55	1,50
0240375	10 X 60	1,50
0240376	10 X 65	1,50
0240377	10 X 70	1,50
0240378	10 X 75	1,50
0240379	10 X 80	1,50
0240380	10 X 90	1,50
0240381	10 X 100	1,50
0240401	12 X 20	1,75
0240402	12 X 25	1,75
0240403	12 X 30	1,75
0240404	12 X 35	1,75
0240405	12 X 40	1,75
0240406	12 X 45	1,75
0240407	12 X 50	1,75
0240408	12 X 55	1,75
0240409	12 X 60	1,75
0240410	12 X 65	1,75

PESSIM TRUCK PARTS

0240411	12 X 70	1,75
0240412	12 X 75	1,75
0240413	12 X 80	1,75
0240414	12 X 90	1,75
0240415	12 X 100	1,75
0240416	12 X 110	1,75
0240417	12 X 120	1,75
0240419	12 X 140	1,75
0240433	14 X 25	2,00
0240434	14 X 30	2,00
0240435	14 X 35	2,00
0240436	14 X 40	2,00
0240437	14 X 45	2,00
0240438	14 X 50	2,00
0240439	14 X 55	2,00
0240440	14 X 60	2,00
0240441	14 X 65	2,00
0240442	14 X 70	2,00
0240443	14 X 80	2,00
0240444	14 X 90	2,00
0240445	14 X 100	2,00
0240446	14 X 110	2,00
0240447	14 X 120	2,00
0240462	16 X 25	2,00
0240463	16 X 30	2,00
0240464	16 X 35	2,00
0240465	16 X 40	2,00
0240466	16 X 45	2,00
0240467	16 X 50	2,00
0240468	16 X 55	2,00

0240469	16 X 60	2,00
0240470	16 X 65	2,00
0240471	16 X 70	2,00
0240472	16 X 75	2,00
0240473	16 X 80	2,00
0240474	16 X 90	2,00
0240475	16 X 100	2,00
0240476	16 X 110	2,00
0240477	16 X 120	2,00
0240478	16 X 130	2,00
0240479	16 X 140	2,00
0240480	16 X 150	2,00
0240493	18 x 40	2,50
0240494	18 x 45	2,50
0240495	18 x 50	2,50
0240496	18 x 55	2,50
0240497	18 x 60	2,50
0240498	18 x 65	2,50
0240499	18 x 70	2,50
0240500	18 x 80	2,50
0240501	18 x 90	2,50
0240502	18 x 100	2,50
0240503	18 x 110	2,50
0240504	18 x 120	2,50
0240505	18 x 130	2,50
0240506	18 x 140	2,50
0240507	18 x 150	2,50
0240520	20 x 35	2,50
0240521	20 x 40	2,50
0240522	20 x 45	2,50

0240523	20 x 50	2,50
0240524	20 x 55	2,50
0240525	20 x 60	2,50
0240526	20 x 65	2,50
0240527	20 x 70	2,50
0240528	20 x 80	2,50
0240529	20 x 90	2,50
0240530	20 x 100	2,50
0240531	20 x 110	2,50
0240532	20 x 120	2,50
0240533	20 x 130	2,50
0240534	20 x 140	2,50
0240535	20 x 150	2,50

PARAFUSO ALLEN COM CABEÇA AÇO 12.9 - POLEGADA (UNC)

0240002	1/4 X 1/2	20
0240003	1/4 X 5/8	20
0240004	1/4 X 3/4	20
0240005	1/4 X 7/8	20
0240006	1/4 X 1	20
0240007	1/4 X 1.1/4	20
0240008	1/4 X 1.1/2	20
0240009	1/4 X 1.3/4	20
0240010	1/4 X 2	20
0240011	1/4 X 2.1/4	20
0240012	1/4 X 2.1/2	20
0240013	1/4 X 2.3/4	20
0240014	1/4 X 3	20
0240028	5/16 X 1/2	18

0240029	5/16 X 5/8	18
0240030	5/16 X 3/4	18
0240031	5/16 X 7/8	18
0240032	5/16 X 1	18
0240033	5/16 X 1.1/4	18
0240034	5/16 X 1.1/2	18
0240035	5/16 X 1.3/4	18
0240036	5/16 X 2	18
0240037	5/16 X 2.1/4	18
0240038	5/16 X 2.1/2	18
0240039	5/16 X 2.3/4	18
0240040	5/16 X 3	18
0240042	5/16 X 3.1/2	18
0240043	5/16 X 4	18

0240055	3/8 X 1/2	16
0240056	3/8 X 5/8	16
0240057	3/8 X 3/4	16
0240058	3/8 X 7/8	16
0240059	3/8 X 1	16
0240060	3/8 X 1.1/4	16
0240061	3/8 X 1.1/2	16
0240062	3/8 X 1.3/4	16
0240063	3/8 X 2	16
0240064	3/8 X 2.1/4	16
0240065	3/8 X 2.1/2	16
0240066	3/8 X 2.3/4	16
0240067	3/8 X 3	16
0240069	3/8 X 3.1/2	16
0240070	3/8 X 4	16
0240102	1/2 X 3/4	13

PESSIM TRUCK PARTS

0240103	1/2 X 7/8	13
0240104	1/2 X 1	13
0240105	1/2 X 1.1/4	13
0240106	1/2 X 1.1/2	13
0240107	1/2 X 1.3/4	13
0240108	1/2 X 2	13
0240109	1/2 X 2.1/4	13
0240110	1/2 X 2.1/2	13
0240111	1/2 X 2.3/4	13
0240112	1/2 X 3	13
0240114	1/2 X 3.1/2	13
0240115	1/2 X 4	13
0240116	1/2 X 4.1/2	13

0240132	5/8 X 1	11
0240133	5/8 X 1.1/4	11
0240134	5/8 X 1.1/2	11
0240135	5/8 X 1.3/4	11
0240136	5/8 X 2	11
0240137	5/8 X 2.1/4	11
0240138	5/8 X 2.1/2	11
0240139	5/8 X 2.3/4	11
0240140	5/8 X 3	11
0240142	5/8 X 3.1/2	11
0240143	5/8 X 4	11
0240144	5/8 X 4.1/2	11
0240145	5/8 X 5	11
0240146	5/8 X 5.1/2	11
0240147	5/8 X 6	11
0240148	5/8 X 6.1/2	11
0240149	5/8 X 7	11

0240161	3/4 X 1	10
0240162	3/4 X 1.1/4	10
0240163	3/4 X 1.1/2	10
0240164	3/4 X 1.3/4	10
0240165	3/4 X 2	10
0240166	3/4 X 2.1/4	10
0240167	3/4 X 2.1/2	10
0240168	3/4 X 2.3/4	10
0240169	3/4 X 3	10
0240170	3/4 X 3.1/2	10
0240171	3/4 X 4	10
0240172	3/4 X 4.1/2	10
0240173	3/4 X 5	10
0240174	3/4 X 5.1/2	10
0240175	3/4 X 6	10
0240176	3/4 X 6.1/2	10
0240177	3/4 X 7	10

0240189	7/8 X 1.1/2	9
0240190	7/8 X 2	9
0240191	7/8 X 2.1/4	9
0240192	7/8 X 2.1/2	9
0240193	7/8 X 2.3/4	9
0240194	7/8 X 3	9
0240195	7/8 X 3.1/2	9
0240196	7/8 X 4	9
0240197	7/8 X 4.1/2	9
0240198	7/8 X 5	9
0240199	7/8 X 5.1/2	9
0240200	7/8 X 6	9
0240201	7/8 X 6.1/2	9

0240202	7/8 X 7	9

PARAFUSO AUTO ATARRAXANTE SEXTAVADO / FENDADO FLANGEADO

Codigo	Medida	Embalagem
0202938	3,5 X 6,5	100
0202939	3,5 X 9,5	100
0202940	3,5 X 13	100
0202941	3,5 X 16	100
0202942	3,5 X 19	100
0202943	3,5 X 25	100
0202967	3,5 X 32	100
0202930	3,9 X 9,5	100
0202931	3,9 X 13	100
0202932	3,9 X 16	100
0202933	3,9 X 19	100
0202934	3,9 X 25	100
0202935	3,9 X 32	100
0202936	3,9 X 38	100
0202945	4,2 x 9,5	100
0202946	4,2 x 13	100
0202947	4,2 x 16	100
0202948	4,2 x 19	100
0202949	4,2 x 25	100
0202944	4,2 x 32	100
0202968	4,2 x 38	100
0202950	4,8 x 13	100
0202951	4,8 x 16	100
0202952	4,8 x 19	100
0202953	4,8 x 25	100
0202954	4,8 x 32	100
0202969	4,8 x 38	100
0202970	4,8 x 45	100
0202971	4,8 x 50	100
0202955	5,5 X 13	100
0202956	5,5 X 16	100
0202957	5,5 X 19	100
0202958	5,5 X 25	100
0202959	5,5 X 32	100
0202972	5,5 X 38	100
0202960	5,5 X 45	100
0202973	5,5 X 50	100
0202961	6,3 X 13	100
0202962	6,3 X 16	100
0202963	6,3 X 19	100
0202964	6,3 X 25	100
0202965	6,3 X 32	100
0202974	6,3 X 38	100
0202966	6,3 X 45	100
0202975	6,3 X 50	100

PARAFUSO AUTO ATARRAXANTE PANELA FENDA PHILLIPS

0203030	2,9 X 6,5	100
0203031	2,9 X 9,5	100
0203032	2,9 X 13	100
0203033	2,9 X 16	100
0203034	2,9 X 19	100
0203040	3,5 X 9,5	100
0203041	3,5 X 13	100
0203042	3,5 X 16	100

PESSIM TRUCK PARTS

0203043	3,5 X 19	100
0203044	3,5 X 22	100
0203045	3,5 X 25	100
0203050	3,9 X 9,5	100
0203051	3,9 X 13	100
0203052	3,9 X 16	100
0203053	3,9 X 19	100
0203054	3,9 X 22	100
0203055	3,9 X 25	100
0203056	3,9 X 32	100
0203060	4,2 X 9,5	100
0203061	4,2 X 13	100
0203062	4,2 X 16	100
0203063	4,2 X 19	100
0203064	4,2 X 22	100
0203065	4,2 X 25	100
0203066	4,2 X 32	100
0203067	4,2 X 38	100
0203070	4,8 X 9,5	100
0203071	4,8 X 13	100
0203072	4,8 X 16	100
0203073	4,8 X 19	100
0203074	4,8 X 22	100
0203075	4,8 X 25	100
0203076	4,8 X 32	100
0203077	4,8 X 38	100
0203078	4,8 X 45	100
0203079	4,8 X 50	100
0203080	5,5 X 13	100
0203081	5,5 X 16	100
0203082	5,5 X 19	100
0203083	5,5 X 22	100
0203084	5,5 X 25	100
0203085	5,5 X 32	100
0203086	5,5 X 38	100
0203087	5,5 X 45	100
0203088	5,5 X 50	100
0203090	6,3 X 13	100
0203091	6,3 X 16	100
0203092	6,3 X 19	100
0203093	6,3 X 22	100
0203094	6,3 X 25	100
0203095	6,3 X 32	100
0203096	6,3 X 38	100
0203097	6,3 X 45	100
0203098	6,3 X 50	100

PARAFUSO AUTO ATARRAXANTE CHATA FENDA PHILLIPS

0203100	2,9 X 6,5	100
0203101	2,9 X 9,5	100
0203102	2,9 X 13	100
0203103	2,9 X 16	100
0203104	2,9 X 19	100
0203110	3,5 X 9,5	100
0203111	3,5 X 13	100
0203112	3, 5 X 16	100
0203113	3, 5 X 19	100
0203114	3,5 X 22	100
0203115	3,5 X 25	100

0203120	3,9 X 9,5	100
0203121	3,9 X 13	100
0203122	3,9X 16	100
0203123	3,9 X 19	100
0203124	3,9 X 22	100
0203125	3,9 X 25	100
0203126	3,9 X 32	100
0203130	4,2 X 9,5	100
0203131	4,2 X 13	100
0203132	4,2 X 16	100
0203133	4,2 X 19	100
0203134	4,2 X 22	100
0203135	4,2 X 25	100
0203136	4,2 X 32	100
0203137	4,2 X 38	100
0203140	4,8 X 9,5	100
0203141	4,8 X 13	100
0203142	4,8 X 16	100
0203143	4,8 X 19	100
0203144	4,8 X 22	100
0203145	4,8 X 25	100
0203146	4,8 X 32	100
0203147	4,8 X 38	100
0203148	4,8 X 45	100
0203149	4,8 X 50	100
0203150	5,5 X 13	100
0203151	5,5 X 16	100
0203152	5,5 X 19	100
0203153	5,5 X 22	100
0203154	5,5 X 25	100
0203155	5,5 X 32	100
0203156	5,5 X 38	100
0203157	5,5 X 45	100
0203158	5,5 X 50	100
0203160	6,3 X 13	100
0203161	6,3 X 16	100
0203162	6,3 X 19	100
0203163	6,3 X 22	100
0203164	6,3 X 25	100
0203165	6,3 X 32	100
0203166	6,3 X 38	100
0203167	6,3 X 45	100
0203168	6,3 X 50	100

PARAFUSO FIXER (CHIPBOARD) CHATA PHILLIPS

0205000	3,0 X 10	100
0205001	3,0 X 12	100
0205002	3,0 X 14	100
0205003	3,0 X 16	100
0205004	3,0 X 20	100
0205005	3,0 X 22	100
0205006	3,0X 25	100
0205007	3,0 X 30	100
0205010	3,5 X 12	100
0205011	3,5 X 14	100
0205012	3,5 X 16	100
0205013	3,5 X 20	100
0205014	3,5 X 22	100
0205015	3,5 X 25	100

PESSIM TRUCK PARTS

0205016	3,5 X 30	100
0205017	3,5 X 35	100
0205018	3,5 X 40	100
0205020	4,0 X 12	100
0205021	4,0 X 14	100
0205022	4,0 X 16	100
0205023	4,0 X 20	100
0205024	4,0 X 22	100
0205025	4,0 X 25	100
0205026	4,0 X 30	100
0205027	4,0 X 35	100
0205028	4,0 X 40	100
0205029	4,0 X 45	100
0205030	4,0 X 50	100
0205040	4,5 X 16	100
0205041	4,5 X 20	100
0205042	4,5 X 22	100
0205043	4,5 X 25	100
0205044	4,5 X 30	100
0205045	4,5 X 35	100
0205046	4,5 X 40	100
0205047	4,5 X 45	100
0205048	4,5 X 50	100
0205049	4,5 X 60	100
0205050	5,0 X 25	100
0205051	5,0 X 30	100
0205052	5,0 X 35	100
0205053	5,0 X 40	100
0205054	5,0 X 45	100
0205055	5,0 X 50	100

0205056	5,0 X 60	100
0205057	5,0 X 70	100
0205058	5,0 X 80	100
0205060	6,0 X 25	100
0205061	6,0 X 30	100
0205062	6,0 X 35	100
0205063	6,0 X 40	100
0205064	6,0 X 45	100
0205065	6,0 X 50	100
0205066	6,0 X 60	100
0205067	6,0 X 70	100
0205068	6,0 X 80	100
0205069	6,0 X 90	100
0205070	6,0 X 100	100

PARAFUSO FIXER (CHIPBOARD) CHATA PHILLIPS

0203400	4 X 8	100
0203401	4 X 10	100
0203402	4 X 12	100
0203403	4 X 16	100
0203404	4 X 18	100
0203405	4 X 20	100
0203406	4 X 25	100
0203407	4 X 30	100
0203408	4 X 35	100
0203409	4 X 40	100
0203412	5 X 10	100
0203413	5 X 12	100
0203414	5 X 16	100

0203415	5 X 18	100
0203416	5 X 20	100
0203417	5 X 25	100
0203418	5 X 30	100
0203419	5 X 35	100
0203420	5 X 40	100
0203421	5 X 45	100
0203422	5 X 50	100
0203424	6 X 10	100
0203425	6 X 12	100
0203426	6 X 16	100
0203427	6 X 18	100
0203428	6 X 20	100
0203429	6 X 25	100
0203430	6 X 30	100
0203431	6 X 35	100
0203432	6 X 40	100
0203433	6 X 45	100
0203434	6 X 50	100
0203435	6 X 60	100
0203436	6 X 70	100
0203437	6 X 80	100
0203480	8 X 20	100
0203481	8 X 25	100
0203482	8 X 30	100
0203483	8 X 35	100
0203484	8 X 40	100
0203485	8 X 45	100
0203486	8 X 50	100
0203487	8 X 60	100
0203488	8 X 70	100
0203489	8 X 80	100

PARAFUSO ROSCA MÁQUINA CHATA FENDA PHILLIPS

0203440	4 X 8	100
0203441	4 X 10	100
0203442	4 X 12	100
0203443	4 X 16	100
0203444	4 X 18	100
0203445	4 X 20	100
0203446	4 X 25	100
0203447	4 X 30	100
0203448	4 X 35	100
0203449	4 X 40	100
0203452	5 X 10	100
0203453	5 X 12	100
0203454	5 X 16	100
0203455	5 X 18	100
0203456	5 X 20	100
0203457	5 X 25	100
0203458	5 X 30	100
0203459	5 X 35	100
0203460	5 X 40	100
0203461	5 X 45	100
0203462	5 X 50	100
0203465	6 X 10	100
0203466	6 X 12	100
0203467	6 X 16	100
0203468	6 X 18	100

PESSIM TRUCK PARTS

0203469	6 X 20	100
0203470	6 X 25	100
0203471	6 X 30	100
0203472	6 X 35	100
0203473	6 X 40	100
0203474	6 X 45	100
0203475	6 X 50	100
0203476	6 X 60	100
0203477	6 X 70	100
0203478	6 X 80	100
0203490	8 X 20	100
0203491	8 X 25	100
0203492	8 X 30	100
0203493	8 X 35	100
0203494	8 X 40	100
0203495	8 X 45	100
0203496	8 X 50	100
0203497	8 X 60	100
0203498	8 X 70	100
0203499	8 X 80	100

PARAFUSO SEXTAVADO

ROSCA SOBERBA

0203500	3/16 X 30	100
0203501	3/16 X 35	100
0203502	3/16 X 40	100
0203503	3/16 X 45	100
0203504	3/16 X 50	100
0203505	3/16 X 55	100
0203506	3/16 X 60	100
0203507	3/16 X 65	100
0203508	3/16 X 70	100
0203510	1/4 X 30	100
0203511	1/4 X 35	100
0203512	1/4 X 40	100
0203513	1/4 X 45	100
0203514	1/4 X 50	100
0203515	1/4 X 55	100
0203516	1/4 X 60	100
0203517	1/4 X 65	100
0203518	1/4 X 70	100
0203519	1/4 X 75	100
0203520	1/4 X 80	100
0203521	1/4 X 90	100
0203522	1/4 X 100	100
0203530	5/16 X 30	100
0203531	5/16 X 35	100
0203532	5/16 X 40	100
0203533	5/16 X 45	100
0203534	5/16 X 50	100
0203535	5/16 X 55	100
0203536	5/16 X 60	100
0203537	5/16 X 65	100
0203538	5/16 X 70	100
0203539	5/16 X 75	100
0203540	5/16 X 80	100
0203541	5/16 X 90	100
0203542	5/16 X 100	100
0203543	5/16 X 110	100
0203544	5/16 X 120	100

0203550	3/8 X 40	100
0203551	3/8 X 45	100
0203552	3/8 X 50	100
0203553	3/8 X 55	100
0203554	3/8 X 60	100
0203555	3/8 X 65	100
0203556	3/8 X 70	100
0203557	3/8 X 75	100
0203558	3/8 X 80	100
0203559	3/8 X 90	100
0203560	3/8 X 100	100
0203561	3/8 X 110	100
0203562	3/8 X 120	100

PINO DE CENTRO AÇO 8.8 - MÉTRICO

(CB) - CAB. BAIXA

CODIGO	MEDIDA	PASSO	
0224710	10 X 4	1,50	CABEÇA BAIXA
0224711	10 X 5	1,50	
0224712	10 X 6	1,50	
0224713	10 X 7	1,50	
0224714	10 X 8	1,50	
0224720	12 X 4	1,50	CABEÇA BAIXA
0224721	12 X 5	1,50	
0224722	12 X 6	1,50	
0224723	12 X 7	1,50	
0224724	12 X 8	1,50	
0224725	12 X 9	1,50	
0224726	12 X 10	1,50	
0224727	12 X 12	1,50	
0224728	12 X 14	1,50	
0224768	14 X 5	1,50	CABEÇA BAIXA
0224769	14 X 6	1,50	
0224900	14 X 7	1,50	
0224902	14 X 8	1,50	
0224910	16 X 8	1,50	CABEÇA BAIXA
0224911	16 X 10	1,50	
0224912	16 X 12	1,50	
0224793	18 X 6	1,50	CABEÇA BAIXA
0224794	18 X 8	1,50	
0224790	18 X 9	1,50	
0224791	18 X 10	1,50	
0224792	18 X 12	1,50	
0224789	18 X 14	1,50	

PINO DE CENTRO AÇO 8.8 - MÉTRICO

(CA) - CAB. ALTA

CODIGO	MEDIDA	PASSO	
0224760	12 X 4	1,50	CABEÇA ALTA
0224761	12 X 5	1,50	
0224762	12 X 6	1,50	
0224763	12 X 7	1,50	
0224764	12 X 8	1,50	
0224765	12 X 9	1,50	
0224766	12 X 10	1,50	
0224767	12 X 12	1,50	

PINO DE CENTRO AÇO 8.8 - MÉTRICO (CB) - CAB. BAIXA FREZADO

CODIGO	MEDIDA	PASSO	
0224798	14 X 5	1,50	CABEÇA BAIXA
0224799	14 X 6	1,50	
0224800	14 X 7	1,50	
0224801	14 X 8	1,50	
0224802	14 X 9	1,50	

PINO DE CENTRO AÇO 8.8 - MÉTRICO (CEA) - CAB. ESPECIAL ALTA

CODIGO	MEDIDA	PASSO
0224770	12 X 4 CEA	1,50
0224771	12 X 5 CEA	1,50
0224772	12 X 6 CEA	1,50
0224901	12 X 7 CEA	1,50

PESSIM TRUCK PARTS

0224773	12 X 8 CEA	1,50

PINO DE CENTRO AÇO 8.8 - MÉTRICO (CBL) - CAB. BAIXA LARGA

CODIGO	MEDIDA	PASSO
0224819	10 X 4	1,50
0224820	10 X 5	1,50
0224821	10 X 6	1,50

PINO DE CENTRO AÇO 10.9 - MÉTRICO

(CB) - CAB. BAIXA

CODIGO	MEDIDA	PASSO
0226010	12 X 6	1,50
0226011	12 X 8	1,50
0226012	12 X 9	1,50
0226013	12 X 10	1,50
0226017	12 X 12	1,50

PINO DE CENTRO AÇO 10.9 - MÉTRICO

(CA) - CAB. ALTA

CODIGO	MEDIDA	PASSO
0226014	12 X 8	1,50
0226015	12 X 9	1,50
0226016	12 X 10	1,50
0226021	12 X 12	1,50

PINO DE CENTRO AÇO 10.9 - MÉTRICO

(CD)

0224840	16 X 11	1,50
0224842	16 X 12	1,50

PINO DE CENTRO AÇO G.5 - POLEGADA

(CB) CAB. BAIXA

CODIGO	MEDIDA	FPP
0224830	3/8 X 2	24
0224831	3/8 X 2.1/2	24
0224832	3/8 X 3	24
0224833	3/8 X 4	24
0224834	3/8 X 5	24
0224835	3/8 X 6	24
0224836	3/8 X 7	24
0224837	3/8 X 8	24

CODIGO	MEDIDA	FPP
0224669	7/16 X 3	20
0224670	7/16 X 4	20
0224671	7/16 X 5	20
0224672	7/16 X 6	20
0224674	7/16 X 8	20

CODIGO	MEDIDA	FPP
0224680	1/2 X 4	20
0224681	1/2 X 5	20
0224682	1/2 X 6	20
0224683	1/2 X 7	20
0224684	1/2 X 8	20
0224685	1/2 X 9	20
0224686	1/2 X 10	20
0224687	1/2 X 12	20
0224688	1/2 X 14	20

CODIGO	MEDIDA	FPP
0224689	9/16 X 5	18

PESSIM TRUCK PARTS

CABEÇA BAIXA

0224690	9/16 X 6	18
0224691	9/16 X 7	18
0224692	9/16 X 8	18
0224693	9/16 X 9	18
0224694	9/16 X 10	18
0224695	9/16 X 12	18

CODIGO	MEDIDA	FPP
0224699	5/8 X 6	18
0224700	5/8 X 7	18
0224701	5/8 X 8	18
0224702	5/8 X 10	18
0224703	5/8 X 12	18
0224704	5/8 X 14	18

PINO DE CENTRO AÇO G.5 - POLEGADA

(CA) CAB. ALTA

CODIGO	MEDIDA	FPP
0224741	1/2 X 6	20
0224742	1/2 X 7	20
0224743	1/2 X 8	20
0224744	1/2 X 9	20
0224745	1/2 X 10	20
0224746	1/2 X 12	20

CODIGO	MEDIDA	FPP
0224750	5/8 X 8	18
0224751	5/8 X 10	18
0224752	5/8 X 12	18

PINO DE CENTRO AÇO G.5 - POLEGADA

(CL) CAB. LARGA

CABEÇA LARGA

CODIGO	MEDIDA	FPP
0224655	1/2 X 6	20
0224657	1/2 X 7	20
0224658	1/2 X 8	20
0224660	1/2 X 10	20
0224663	1/2 X 12	20
0224664	1/2 X 14	20

PINO DE CENTRO AÇO G.5 - POLEGADA

(CAL) CAB. ALTA LARGA

CODIGO	MEDIDA	FPP
0224650	1/2 X 5	20
0224656	1/2 X 6	20
0224662	1/2 X 7	20
0224659	1/2 X 8	20

PINO DE CENTRO FERRO - MÉTRICO

(CB) CAB. BAIXA

CODIGO	MEDIDA	PASSO
0224560	10 X 4	1,50
0224561	10 X 5	1,50
0224562	10 X 6	1,50
0224563	10 X 7	1,50
0224564	10 X 8	1,50

CODIGO	MEDIDA	PASSO
0224570	12 X 4	1,50
0224571	12 X 5	1,50
0224572	12 X 6	1,50
0224573	12 X 7	1,50
0224574	12 X 8	1,50

PESSIM TRUCK PARTS

0224575	12 X 9	1,50	CABEÇA BAIXA
0224576	12 X 10	1,50	
0224577	12 X 12	1,50	
0224578	12 X 14	1,50	

PINO DE CENTRO FERRO - MÉTRICO

(CA) CAB. ALTA

CODIGO	MEDIDA	PASSO
0224630	12 X 4	1,50
0224631	12 X 5	1,50
0224632	12 X 6	1,50
0224633	12 X 7	1,50
0224634	12 X 8	1,50
0224635	12 X 9	1,50
0224636	12 X 10	1,50
0224637	12 X 12	1,50

PINO DE CENTRO FERRO - POLEGADA

(CB) CAB. BAIXA

CODIGO	MEDIDA	FPP
0224500	5/16 X 2	24
0224501	5/16 X 3	24
0224502	5/16 X 4	24
0224503	5/16 X 5	24
0224504	5/16 X 6	24

CODIGO	MEDIDA	FPP	
0224510	3/8 X 2	24	CABEÇA BAIXA
0224511	3/8 X 3	24	
0224512	3/8 X 4	24	
0224513	3/8 X 5	24	
0224514	3/8 X 6	24	
0224515	3/8 X 7	24	
0224516	3/8 X 8	24	
0224517	3/8 X 9	24	
0224518	3/8 X 10	24	
0224519	3/8 X 12	24	

CODIGO	MEDIDA	FPP	
0224520	7/16 X 3	20	CABEÇA BAIXA
0224521	7/16 X 4	20	
0224522	7/16 X 5	20	
0224523	7/16 X 6	20	
0224524	7/16 X 7	20	
0224525	7/16 X 8	20	
0224526	7/16 X 9	20	
0224527	7/16 X 10	20	
0224528	7/16 X 12	20	

CODIGO	MEDIDA	FPP	
0224530	1/2 X 4	20	CABEÇA BAIXA
0224531	1/2 X 5	20	
0224532	1/2 X 6	20	
0224533	1/2 X 7	20	
0224534	1/2 X 8	20	
0224535	1/2 X 9	20	
0224536	1/2 X 10	20	
0224537	1/2 X 12	20	
0224538	1/2 X 14	20	

CODIGO	MEDIDA	FPP	
0224540	9/16 X 4	18	CABEÇA BAIXA
0224541	9/16 X 5	18	
0224542	9/16 X 6	18	

CABEÇA BAIXA

0224543	9/16 X 7	18
0224544	9/16 X 8	18
0224545	9/16 X 9	18
0224546	9/16 X 10	18
0224547	9/16 X 12	18
0224548	9/16 X 14	18

CABEÇA BAIXA

CODIGO	MEDIDA	FPP
0224551	5/8 X 5	18
0224552	5/8 X 6	18
0224553	5/8 X 7	18
0224554	5/8 X 8	18
0224555	5/8 X 9	18
0224556	5/8 X 10	18
0224557	5/8 X 12	18
0224558	5/8 X 14	18

PINO DE CENTRO FERRO - POLEGADA

(CA) CAB. ALTA

CODIGO	MEDIDA	FPP
0224600	3/8 X 3	24
0224601	3/8 X 4	24
0224602	3/8 X 5	24
0224603	3/8 X 6	24
0224604	3/8 X 8	24

CODIGO	MEDIDA	FPP
0224610	1/2 X 4	20
0224611	1/2 X 5	20
0224612	1/2 X 6	20
0224613	1/2 X 7	20
0224614	1/2 X 8	20

0224615	1/2 X 9	20
0224616	1/2 X 10	20
0224617	1/2 X 12	20

CODIGO	MEDIDA	FPP
0224621	5/8 X 8	18
0224622	5/8 X 10	18
0224623	5/8 X 12	18

REBITE FERRO RECOZIDO

CODIGO	MEDIDA
0225000	5/16 X 5/8
0225001	5/16 X 3/4
0225002	5/16 X 7/8
0225003	5/16 X 1
0225004	5/16 X 1.1/4
0225005	5/16 X 1.1/2
0225006	5/16 X 2
0225007	5/16 X 2.1/2
CODIGO	**MEDIDA**
0225010	3/8 X 5/8
0225011	3/8 X 3/4
0225012	3/8 X 7/8
0225013	3/8 X 1
0225014	3/8 X 1.1/4
0225015	3/8 X 1.1/2
0225016	3/8 X 2
0225017	3/8 X 2.1/2
CODIGO	**MEDIDA**
0225020	7/16 X 1
0225021	7/16 X 1.1/4
0225022	7/16 X 1.1/2
0225023	7/16 X 1.3/4
0225024	7/16 X 2
0225025	7/16 X 2.1/2
CODIGO	**MEDIDA**
0225030	1/2 X 1
0225031	1/2 X 1.1/4
0225032	1/2 X 1.1/2
0225033	1/2 X 1.3/4
0225034	1/2 X 2
0225035	1/2 X 2.1/4
0225036	1/2 X 2.1/2

PESSIM TRUCK PARTS

PARAFUSO CRAVO

RECARTILHADO - AÇO

CODIGO	MEDIDA	FPP	DIAM. RECART.	COMP. RECART.
0225090	3/8 X 1.1/4	24	10,80/11,10	10,00/10,50
0225091	3/8 X 1.3/4	24	10,80/11,10	10,00/10,50
0225092	3/8 X 1.1/2	24	10,80/11,10	10,00/10,50
0225093	3/8 X 2	24	10,80/11,10	10,00/10,50
CODIGO	MEDIDA	FPP	DIAM. RECART.	COMP. RECART.
0225100	7/16 X 1.1/4	20	11,50/11,80	10,50/11,00
0225101	7/16 X 1.3/4	20	11,50/11,80	10,50/11,00
0225102	7/16 X 1.1/2	20	11,50/11,80	10,50/11,00
0225104	7/16 X 1.3/4	20	11,50/11,80	10,50/11,00
0225103	7/16 X 2	20	11,50/11,80	10,50/11,00
CODIGO	MEDIDA	FPP	DIAM. RECART.	COMP. RECART.
0225110	1/2 X 1.1/2	20	13,70/14,00	13,50/14,00
0225111	1/2 X 1.3/4	20	13,70/14,00	13,50/14,00
0225112	1/2 X 2	20	13,70/14,00	13,50/14,00
0225113	1/2 X 2.1/2	20	13,70/14,00	13,50/14,00
9041201	1/2 X 2	20	13,70/14,00	20,00/21,00
9041202	1/2 X 2.1/2	20	13,70/14,00	20,00/21,00
CODIGO	MEDIDA	FPP	DIAM. RECART.	COMP. RECART.
0225120	9/16 X 1.1/2	18	14,10/15,50	14,50/15,00
0225121	9/16 X 1.3/4	18	14,10/15,50	14,50/15,00
0225122	9/16 X 2	18	14,10/15,50	14,50/15,00
0225123	9/16 X 2.1/2	18	14,10/15,50	14,50/15,00
9041203	9/16 X 1.1/2	18	15,10/15,40	20,00/21,00
9041204	9/16 X 1.3/4	18	15,10/15,40	20,00/21,00
9041205	9/16 X 2	18	15,10/15,40	20,00/21,00
9041206	9/16 X 2.1/2	18	15,10/15,40	25,00/26,00

CODIGO	MEDIDA	FPP	DIAM. RECART.	COMP. RECART.
0225130	5/8 X 2	18	16,50/16,80	24,00/24,50
0225131	5/8 X 2.1/2	18	16,50/16,80	33,00/33,50
0225132	5/8 X 3	18	16,50/16,80	33,00/33,50
CODIGO	MEDIDA	PASSO	DIAM. RECART.	COMP. RECART.
0225151	12 X 40	1,50	12,60/12,80	20,00/21,00
0225152	12 X 45	1,50	12,60/12,80	20,00/21,00
0225153	12 X 50	1,50	12,60/12,80	20,00/21,00
CODIGO	MEDIDA	PASSO	DIAM. RECART.	COMP. RECART.
0225160	14 X 40	1,50	14,60/14,80	20,00/21,00
0225161	14 X 45	1,50	14,60/14,80	20,00/21,00
0225162	14 X 50	1,50	14,60/14,80	20,00/21,00
0225163	14 X 55	1,50	14,60/14,80	25,00/26,00

GRAMPOS AGRALE

AGRALE TX 1.600 E 1.800 TRASEIRO

CÓDIGO	MEDIDA	FPP
0300097	1/2 X 58 X 180 B	20
0300100	1/2 X 58 X 200 B	20
0300102	1/2 X 58 X 220 B	20
0300104	1/2 X 58 X 240 B	20
0304300	1/2 X 58 X 260 B	20
0304301	1/2 X 58 X 280 B	20
0304302	1/2 X 58 X 300 B	20
0304303	1/2 X 58 X 320 B	20
0304304	1/2 X 58 X 340 B	20

AGRALE VOLARE A 8 TRASEIRO

CÓDIGO	MEDIDA	FPP
0304310	5/8 X 110 X 220 C	18
0304311	5/8 X 110 X 240 C	18
0304312	5/8 X 110 X 260 C	18
0304313	5/8 X 110 X 280 C	18

AGRALE VOLARE A 6 E A 8 TRASEIRO

CÓDIGO	MEDIDA	PASSO
0304314	18 X 110 X 280 C	1,50
0304315	18 X 110 X 300 C	

GRAMPOS CHEVROLET

GM C-10 / C-14 E C-15 BANDEJA

CÓDIGO	MEDIDA	FPP
0300001	1/2 X 40 X 75 CA	20

GM C-10/D-10/A-20/C-20 E D-20 TR.

CÓDIGO	MEDIDA	FPP
0300097	1/2 X 58 X 180 B	20
0300100	1/2 X 58 X 200 B	20
0300102	1/2 X 58 X 220 B	20
0300104	1/2 X 58 X 240 B	20
0304300	1/2 X 58 X 260 B	20
0304301	1/2 X 58 X 280 B	20

GM C-10/D-10/A-20/C-20 E D-20 TRA.

CÓDIGO	MEDIDA	FPP
0300045	5/8 X 65 X 180 B	18
0300047	5/8 X 65 X 200 B	18
0300049	5/8 X 65 X 220 B	18
0300157	5/8 X 65 X 240 B	18

CHEVROLET S-10 TRASEIRO

CÓDIGO	MEDIDA	FPP
0300116	9/16 X 72 X 160 C	18
0300117	9/16 X 72 X 180 C	18
0300119	9/16 X 72 X 200 C	18
0300120	9/16 X 72 X 220 C	18

CHEVROLET TRAC TRASEIRO

CÓDIGO	MEDIDA	FPP
0300143	1/2 X 78 X 150 D	20
0300145	1/2 X 78 X 170 D	20

CHEVROLET D-40 TRASEIRO 1986/...

CÓDIGO	MEDIDA	FPP
0300130	3/4 X 65 X 320 B	16
0300131	3/4 X 65 X 340 B	16
0300132	3/4 X 65 X 360 B	16

PESSIM TRUCK PARTS

CÓDIGO	MEDIDA	FPP
0300026	9/16 X 52 X 140 B	18
0300028	9/16 X 52 X 160 B	18
0300030	9/16 X 52 X 180 B	18
0300031	9/16 X 52 X 200 B	18

CÓDIGO	MEDIDA	FPP
0300125	3/4 X 65 X 420 B	16
0300126	3/4 X 65 X 440 B	16
0300127	3/4 X 65 X 460 B	16

CHEVROLET D-60 E D-70 DIANTEIRO 1971/...

CÓDIGO	MEDIDA	FPP
0300041	5/8 X 65 X 140 B	18
0300043	5/8 X 65 X 160 B	18
0300045	5/8 X 65 X 180 B	18
0300047	5/8 X 65 X 200 B	18
0300049	5/8 X 65 X 220 B	18
0300157	5/8 X 65 X 240 B	18

CHEVROLET D-11.000 E D-13.000 DIANTEIRO 1985/...

CÓDIGO	MEDIDA	FPP
0300060	5/8 X 77 X 180 D	18
0300061	5/8 X 77 X 190 D	18
0300063	5/8 X 77 X 210 D	18
0300064	5/8 X 77 X 220 D	18
0301515	5/8 X 77 X 230 D	18
0301516	5/8 X 77 X 240 D	18
0301517	5/8 X 77 X 260 D	18

GM D-60/D-70/D-11.000 E D-13.000 TRAS. 1971/...

CÓDIGO	MEDIDA	FPP
0300349	3/4 X 77 X 380 B	16
0300350	3/4 X 77 X 400 B	16
0300351	3/4 X 77 X 420 B	16
0300353	3/4 X 77 X 440 B	16
0300355	3/4 X 77 X 460 B	16
0300357	3/4 X 77 X 480 B	16
0300358	3/4 X 77 X 500 B	16
0300359	3/4 X 77 X 520 B	16
0300360	3/4 X 77 X 540 B	16

GM D-60/D-70/D-11.000 E D-13.000 TRAS. 1971/...

CÓDIGO	MEDIDA	FPP
0300170	7/8 X 77 X 380 B	14
0300171	7/8 X 77 X 400 B	14
0300172	7/8 X 77 X 420 B	14
0300174	7/8 X 77 X 440 B	14
0300175	7/8 X 77 X 460 B	14
0300177	7/8 X 77 X 480 B	14
0300178	7/8 X 77 X 500 B	14
0300179	7/8 X 77 X 520 B	14
0300180	7/8 X 77 X 540 B	14
0300181	7/8 X 77 X 560 B	14
0300182	7/8 X 77 X 580 B	14

CHEVROLET TRUCK D-70 TRASEIRO

CÓDIGO	MEDIDA	FPP
0304570	1.1/8 X 92 X 320 BA	12
0304571	1.1/8 X 92 X 340 BA	12

CHEVROLET GMC 7.110 DIANTEIRO

CÓDIGO	MEDIDA	FPP
0304270	9/16 X 72 X 140 B	18
0304271	9/16 X 72 X 160 B	18
0304272	9/16 X 72 X 180 B	18

CHEVROLET GMC 12.170 DIANTEIRO

CÓDIGO	MEDIDA	PASSO
0304280	20 X 102 X 210 D	2,50

CHEVROLET GMC 12.170 TRASEIRO

CÓDIGO	MEDIDA	PASSO
0300195	7/8 X 77 X 460 D	14
0300432	7/8 X 77 X 480 D	14
0300196	7/8 X 77 X 500 D	14

CHEVROLET GMC 6.100 TRASEIRO

CÓDIGO	MEDIDA	PASSO
0300130	3/4 X 65 X 320 B	16
0300131	3/4 X 65 X 340 B	16
0300132	3/4 X 65 X 360 B	16

CHEVROLET GMC 14.190 TRASEIRO

CÓDIGO	MEDIDA	PASSO
0300432	7/8 X 77 X 480 D	14
0300196	7/8 X 77 X 500 D	14
0300421	7/8 X 77 X 520 D	14
0300422	7/8 X 77 X 540 D	14

FIAT GRAMPOS FIAT

FIAT 70 E 80 DIANTEIRO

CÓDIGO	MEDIDA	FPP
0304170	9/16 X 72 X 140 B	18
0304171	9/16 X 72 X 160 B	18
0304172	9/16 X 72 X 180 B	18

FIAT DUCATO

CÓDIGO	MEDIDA	FPP
0304350	9/16 X 82 X 60 B	18
0304351	9/16 X 82 X 100 B	18

FIAT STRADA TRASEIRO

CÓDIGO	MEDIDA	FPP
0304352	1/2 X 72 X 50 B	20
0304353	1/2 X 72 X 80 B	20
0304354	1/2 X 72 X 100 B	20

FIAT 70 E 80 TRASEIRO

CÓDIGO	MEDIDA	FPP
0304175	5/8 X 72 X 310 B	18
0304176	5/8 X 72 X 330 B	18
0304177	5/8 X 72 X 350 B	18

FIAT 100 / 120 / 130 E 140 DIANTEIRO

CÓDIGO	MEDIDA	FPP
0304180	5/8 X 72 X 160 B	18
0304181	5/8 X 72 X 180 B	18
0304182	5/8 X 72 X 200 B	18
0304183	5/8 X 72 X 220 B	18

FIAT 100 / 120 / 130 E 140 TRASEIRO

CÓDIGO	MEDIDA	FPP
0304185	3/4 X 82 X 410 B	16
0304186	3/4 X 82 X 430 B	16
0304187	3/4 X 82 X 450 B	16

FIAT 180 / 190 E 210 DIANTEIRO

CÓDIGO	MEDIDA	FPP
0300560	3/4 X 92 X 180 D	16
0300561	3/4 X 92 X 200 D	16
0300563	3/4 X 92 X 220 D	16
0300565	3/4 X 92 X 240 D	16
0300566	3/4 X 92 X 260 D	16

PESSIM TRUCK PARTS

FIAT 180 / 190 E 210 TRASEIRO

CÓDIGO	MEDIDA	FPP
0304330	7/8 X 102 X 200 D	14
0304331	7/8 X 102 X 220 D	14
0304332	7/8 X 102 X 240 D	14
0304333	7/8 X 102 X 260 D	14
0304334	7/8 X 102 X 280 D	14
0304335	7/8 X 102 X 300 D	14
0304336	7/8 X 102 X 320 D	14
0304337	7/8 X 102 X 340 D	14
0304338	7/8 X 102 X 360 D	14
0304339	7/8 X 102 X 380 D	14
0304340	7/8 X 102 X 400 D	14
0304341	7/8 X 102 X 420 D	14
0304342	7/8 X 102 X 440 D	14

FIAT 140 N3 TRUCK TRASEIRO

CÓDIGO	MEDIDA	FPP
0304190	3/4 X 82 X 360 B	16

IVECO GRAMPOS IVECO

IVECO DIANTEIRO

CÓDIGO	MEDIDA	FPP
0300041	5/8 X 65 X 140 B	18
0304214	5/8 X 65 X 150 B	18
0300043	5/8 X 65 X 160 B	18

IVECO MICRO ONIBUS

CÓDIGO	MEDIDA	FPP
0304195	5/8 X 72 X 280 B	18
0304196	5/8 X 72 X 300 B	18

IVECO DAILY

CÓDIGO	MEDIDA	FPP
0304179	5/8 X 72 X 140 B	18
0304180	5/8 X 72 X 160 B	18
0304181	5/8 X 72 X 180 B	18

IVECO 150E18 / 160E21 E 170E22 DIANT.

CÓDIGO	MEDIDA	PASSO
0304290	20 X 92 X 220 B	1,50
0304291	20 X 92 X 250 B	1,50

IVECO CC170E22 DIANTEIRO

CÓDIGO	MEDIDA	PASSO
0304285	20 X 82 X 390 BA	1,50
0304286	20 X 82 X 400 BA	1,50

IVECO 150E18 / 160E21 E 170E22 TRAS.

CÓDIGO	MEDIDA	PASSO
0304295	20 X 102 X 490 B	1,50
0304296	20 X 102 X 520 B	1,50

IVECO 320 TRASEIRO

CÓDIGO	MEDIDA	PASSO
0304289	20 X 82 X 520 BA	1,50

FORD GRAMPOS FORD

FORD RANGER XLT TRASEIRO

CÓDIGO	MEDIDA	FPP
0300410	1/2 X 75 X 160 CA	20
0300411	1/2 X 75 X 180 CA	20
0300412	1/2 X 75 X 200 CA	20

FORD F-100 / F-350 E F-600 DIANT.

CÓDIGO	MEDIDA	FPP

0300199	9/16 X 52 X 100 D	18
0300200	9/16 X 52 X 120 D	18
0300202	9/16 X 52 X 140 D	18
0300204	9/16 X 52 X 160 D	18
0300205	9/16 X 52 X 180 D	18
0300206	9/16 X 52 X 200 D	18

FORD F-350 DIANTEIRO 2000/...

CÓDIGO	MEDIDA	FPP
0300210	5/8 X 92 X 260 C	18
0300212	5/8 X 92 X 280 C	18

FORD F-350 E F-2.000 TRASEIRO

CÓDIGO	MEDIDA	FPP
0300320	5/8 X 58 X 260 B	18
0300321	5/8 X 58 X 280 B	18
0300322	5/8 X 58 X 300 B	18
0300323	5/8 X 58 X 320 B	18
0300324	5/8 X 58 X 340 B	18
0300326	5/8 X 58 X 360 B	18
0300328	5/8 X 58 X 380 B	18
0300329	5/8 X 58 X 400 B	18

FORD F-100 E F-1.000 TRASEIRO

CÓDIGO	MEDIDA	FPP
0300481	9/16 X 58 X 200 D	18
0300483	9/16 X 58 X 220 D	18
0300484	9/16 X 58 X 240 D	18
0300485	9/16 X 58 X 260 D	18

FORD F-4.000 TRASEIRO

CÓDIGO	MEDIDA	FPP
0300332	5/8 X 65 X 340 B	18
0300333	5/8 X 65 X 350 B	18
0300334	5/8 X 65 X 360 B	18
0300335	5/8 X 65 X 370 B	18
0300336	5/8 X 65 X 380 B	18
0300337	5/8 X 65 X 400 B	18
0300338	5/8 X 65 X 420 B	18

FORD F-4.000 DIANTEIRO 2000/...

CÓDIGO	MEDIDA	FPP
0300234	1/2 X 77 X 200 B	20
0300235	1/2 X 77 X 220 B	20
0300236	1/2 X 77 X 240 B	20

FORD F-4.000 TRASEIRO 2000/...

CÓDIGO	MEDIDA	FPP
0300347	3/4 X 77 X 360 D	16
0300348	3/4 X 77 X 380 D	16
0300346	3/4 X 77 X 400 D	16

FORD F-600 A F-21.000 DIANTEIRO

CÓDIGO	MEDIDA	FPP
0300220	9/16 X 65 X 140 D	18
0300221	9/16 X 65 X 160 D	18
0300223	9/16 X 65 X 180 D	18
0300224	9/16 X 65 X 200 D	18
0300225	9/16 X 65 X 220 D	18

FORD F-600 TRASEIRO AT? 1970

CÓDIGO	MEDIDA	FPP
0300124	3/4 X 65 X 400 B	16
0300125	3/4 X 65 X 420 B	16
0300126	3/4 X 65 X 440 B	16
0300127	3/4 X 65 X 460 B	16

FORD F-1.000 TRASEIRO

CÓDIGO	MEDIDA	FPP

PESSIM TRUCK PARTS

0300240	9/16 X 78 X 160 C	18
0300242	9/16 X 78 X 180 C	18
0300243	9/16 X 78 X 200 C	18
0300244	9/16 X 78 X 220 C	18
0300245	9/16 X 78 X 240 C	18

FORD F-1.000 TRASEIRO 1998/...

CÓDIGO	MEDIDA	FPP
0301260	1/2 X 78 X 200 C	20
0300147	1/2 X 78 X 220 C	20
0301264	1/2 X 78 X 240 C	20

FORD F-250 TRASEIRO

CÓDIGO	MEDIDA	FPP
0301730	5/8 X 95 X 210 C	18
0300405	5/8 X 95 X 230 C	18

FORD F-600 A F-21.000 TRAS. 1971/...

CÓDIGO	MEDIDA	FPP
0300349	3/4 X 77 X 380 B	16
0300350	3/4 X 77 X 400 B	16
0300351	3/4 X 77 X 420 B	16
0300353	3/4 X 77 X 440 B	16
0300355	3/4 X 77 X 460 B	16
0300357	3/4 X 77 X 480 B	16
0300358	3/4 X 77 X 500 B	16
0300359	3/4 X 77 X 520 B	16
0300360	3/4 X 77 X 540 B	16

F-600 A F-21.000 TRAS. 1971/...

CÓDIGO	MEDIDA	FPP
0300170	7/8 X 77 X 380 B	14
0300171	7/8 X 77 X 400 B	14
0300172	7/8 X 77 X 420 B	14
0300174	7/8 X 77 X 440 B	14
0300175	7/8 X 77 X 460 B	14
0300177	7/8 X 77 X 480 B	14
0300178	7/8 X 77 X 500 B	14
0300179	7/8 X 77 X 520 B	14
0300180	7/8 X 77 X 540 B	14
0300181	7/8 X 77 X 560 B	14
0300182	7/8 X 77 X 580 B	14

FT-7.000 / FT-8.000 E FT-19.000 TRAS

CÓDIGO	MEDIDA	FPP
0304330	7/8 X 102 X 200 D	14
0304331	7/8 X 102 X 220 D	14
0304332	7/8 X 102 X 240 D	14
0304333	7/8 X 102 X 260 D	14

F. CARGO 1113 / 1114 E 1117 DIANT.

CÓDIGO	MEDIDA	FPP
0300251	5/8 X 102 X 230 D	18
0300253	5/8 X 102 X 250 D	18

F. CARGO 1215 / 1415 / 1420 E 1422

CÓDIGO	MEDIDA	FPP
0300714	3/4 X 82 X 220 D	16
0300716	3/4 X 82 X 240 D	16
0300718	3/4 X 82 X 260 D	16
0300720	3/4 X 82 X 280 D	16

F. CARGO 1113 / 1114 E 1117 TRAS.

CÓDIGO	MEDIDA	FPP
0300400	3/4 X 77 X 500 D	16
0300401	3/4 X 77 X 520 D	16
0300402	3/4 X 77 X 540 D	16

F. CARGO 1313/1314/1317/1514 E 2218 DIANT.

CÓDIGO	MEDIDA	FPP
0300280	3/4 X 102 X 200 D	16
0300282	3/4 X 102 X 220 D	16
0300284	3/4 X 102 X 240 D	16
0300286	3/4 X 102 X 260 D	16
0300287	3/4 X 102 X 280 D	16
0300288	3/4 X 102 X 300 D	16

F. CARGO 1313/1314/1317/1514 E 2218

CÓDIGO	MEDIDA	FPP
0300432	7/8 X 77 X 480 D	14
0300196	7/8 X 77 X 500 D	14
0300421	7/8 X 77 X 520 D	14
0300422	7/8 X 77 X 540 D	14
0300423	7/8 X 77 X 560 D	14
0300424	7/8 X 77 X 580 D	14

F. CARGO 2218 DIANTEIRO 1989/...

CÓDIGO	MEDIDA	FPP
0300282	3/4 X 102 X 220 D	16
0300284	3/4 X 102 X 240 D	16

FORD CARGO 2218 TRASEIRO 1989/...

CÓDIGO	MEDIDA	FPP
0300415	7/8 X 77 X 460 C	14
0300416	7/8 X 77 X 480 C	14

FORD F-12.000 E F-14.000 DIANTEIRO

CÓDIGO	MEDIDA	FPP
0300270	9/16 X 65 X 180 B	18
0300271	9/16 X 65 X 200 B	18

FORD FT-19.000 / FT-21.000 TRASEIRO

CÓDIGO	MEDIDA	FPP
0304250	1.1/8 X 92 X 340 DA	12
0304251	1.1/8 X 92 X 400 DA	12
0304252	1.1/8 X 92 X 420 DA	12

FORD TRUCK CANAVIEIRO TRASEIRO

CÓDIGO	MEDIDA	FPP
0304260	1" X 92 X 300 DA	14
0304261	1" X 92 X 320 DA	14
0304262	1" X 92 X 340 DA	14
0304263	1" X 92 X 360 DA	14

FORD CARGO ONIBUS B-1618

CÓDIGO	MEDIDA	FPP
0300440	7/8 X 77 X 440 DA	14
0300441	7/8 X 77 X 460 DA	14
0300442	7/8 X 77 X 480 DA	14
0300443	7/8 X 77 X 500 DA	14

GRAMPOS
MERCEDES BENZ

MERCEDES BENZ MRB 180 TRASEIRO

CÓDIGO	MEDIDA	FPP
0300691	9/16 X 72 X 80 DA	18
0300694	9/16 X 72 X 120 DA	18

MB SPRINTER 310 D E 3550 TRASEIRO

CÓDIGO	MEDIDA	FPP
0300702	9/16 X 75 X 140 C	18
0300703	9/16 X 75 X 150 C	18
0300704	9/16 X 75 X 160 C	18
0300500	1/2 X 62 X 120 D	20
0300502	1/2 X 62 X 140 D	20
0300504	1/2 X 62 X 160 D	20
0300505	1/2 X 62 X 180 D	20

PESSIM TRUCK PARTS

0300506	1/2 X 62 X 200 D	20
0300507	1/2 X 62 X 220 D	20

MB 608 E 708 DIANTEIRO

CÓDIGO	MEDIDA	FPP
0300520	9/16 X 62 X 140 D	
0300521	9/16 X 62 X 160 D	
0300522	9/16 X 62 X 180 D	
0300523	9/16 X 62 X 200 D	
0300524	9/16 X 62 X 220 D	

MB 608 E 708 TRASEIRO

CÓDIGO	MEDIDA	FPP
0300506	1/2 X 62 X 200 D	20
0300507	1/2 X 62 X 220 D	20
0300652	1/2 X 62 X 240 D	20
0300653	1/2 X 62 X 260 D	20
0300654	1/2 X 62 X 280 D	20
0300655	1/2 X 62 X 300 D	20
0300656	1/2 X 62 X 320 D	20

MB 608 E 708 TRASEIRO

CÓDIGO	MEDIDA	FPP
0300523	9/16 X 62 X 200 D	18
0300524	9/16 X 62 X 220 D	18
0300682	9/16 X 62 X 240 D	18
0300683	9/16 X 62 X 260 D	18
0300684	9/16 X 62 X 280 D	18
0300686	9/16 X 62 X 300 D	18
0300687	9/16 X 62 X 320 D	18
0300688	9/16 X 62 X 340 D	18

MB 709 E 912 DIANTEIRO

CÓDIGO	MEDIDA	FPP
0300510	1/2 X 72 X 120 D	20
0300511	1/2 X 72 X 140 D	20
0300512	1/2 X 72 X 160 D	20
0300513	1/2 X 72 X 180 D	20

MB 715 ACCELO DIANTEIRO

CÓDIGO	MEDIDA	FPP
0300572	9/16 X 72 X 140 D	18
0300573	9/16 X 72 X 160 D	18

MB 709 E 912 DIANTEIRO

CÓDIGO	MEDIDA	FPP
0300570	9/16 X 72 X 120 D	18
0300572	9/16 X 72 X 140 D	18
0300573	9/16 X 72 X 160 D	18
0300574	9/16 X 72 X 180 D	18
0300575	9/16 X 72 X 200 D	18
0300576	9/16 X 72 X 220 D	18

MB 709 E 912 TRASEIRO

CÓDIGO	MEDIDA	FPP
0300660	5/8 X 72 X 200 D	18
0300662	5/8 X 72 X 220 D	18
0300663	5/8 X 72 X 240 D	18
0300664	5/8 X 72 X 260 D	18
0300665	5/8 X 72 X 280 D	18
0300666	5/8 X 72 X 300 D	18
0300900	5/8 X 72 X 320 D	18
0300901	5/8 X 72 X 340 D	18

MB 715 ACCELO TRASEIRO

CÓDIGO	MEDIDA	FPP
0300903	5/8 X 72 X 380 D	18

MB LP-312 / LP-321 E LP-1111

CÓDIGO	MEDIDA	FPP
0300905	5/8 X 62 X 160 D	18
0300906	5/8 X 62 X 180 D	18
0300907	5/8 X 62 X 200 D	18
0300908	5/8 X 62 X 220 D	18
0300909	5/8 X 62 X 240 D	18

MB LP-1111 DIANTEIRO

CÓDIGO	MEDIDA	FPP
0300910	5/8 X 72 X 180 D	18
0300660	5/8 X 72 X 200 D	18
0300662	5/8 X 72 X 220 D	18
0300663	5/8 X 72 X 240 D	18
0300664	5/8 X 72 X 260 D	18

MB LP-1113 /1313 /1513/... DIANT.

CÓDIGO	MEDIDA	PASSO
0300540	18 X 72 X 180 D	1,50
0300541	18 X 72 X 190 D	1,50
0300542	18 X 72 X 200 D	1,50
0300543	18 X 72 X 210 D	1,50
0300544	18 X 72 X 220 D	1,50
0300545	18 X 72 X 230 D	1,50
0300546	18 X 72 X 240 D	1,50
0300547	18 X 72 X 250 D	1,50
0300548	18 X 72 X 260 D	1,50
0300549	18 X 72 X 270 D	1,50
0300550	18 X 72 X 280 D	1,50
0300552	18 X 72 X 300 D	1,50
0300553	18 X 72 X 320 D	1,50

MB LP-321 A LP-1535 (LPO / OF E OH) TRAS.

CÓDIGO	MEDIDA	PASSO
0300750	18 X 82 X 180 D	1,50
0300752	18 X 82 X 200 D	1,50
0300754	18 X 82 X 220 D	1,50
0300756	18 X 82 X 240 D	1,50
0300758	18 X 82 X 260 D	1,50
0300760	18 X 82 X 280 D	1,50
0300762	18 X 82 X 300 D	1,50
0300764	18 X 82 X 320 D	1,50
0300766	18 X 82 X 340 D	1,50
0300768	18 X 82 X 360 D	1,50
0300770	18 X 82 X 380 D	1,50
0300772	18 X 82 X 400 D	1,50
0300774	18 X 82 X 420 D	1,50
0300776	18 X 82 X 440 D	1,50
0300777	18 X 82 X 460 D	1,50
0300778	18 X 82 X 480 D	1,50
0300779	18 X 82 X 500 D	1,50
0300780	18 X 82 X 520 D	1,50
0300781	18 X 82 X 540 D	1,50
0300782	18 X 82 X 560 D	1,50
0300783	18 X 82 X 580 D	1,50
0300784	18 X 82 X 600 D	1,50

MB LP-321 A LP-1535 (LPO / OF E OH) TRAS.

CÓDIGO	MEDIDA	PASSO
0300530	18 X 82 X 180 DA	1,50
0300531	18 X 82 X 200 DA	1,50
0300532	18 X 82 X 220 DA	1,50
0300534	18 X 82 X 240 DA	1,50
0304000	18 X 82 X 260 DA	1,50
0304002	18 X 82 X 280 DA	1,50

PESSIM TRUCK PARTS

0304003	18 X 82 X 300 DA	**1,50**
0304004	18 X 82 X 320 DA	**1,50**
0304006	18 X 82 X 340 DA	**1,50**
0304008	18 X 82 X 360 DA	**1,50**
0304010	18 X 82 X 380 DA	**1,50**
0304012	18 X 82 X 400 DA	**1,50**
0304014	18 X82 X 420 DA	**1,50**
0304016	18 X 82 X 440 DA	**1,50**
0304018	18 X 82 X 460 DA	**1,50**
0304019	18 X 82 X 480 DA	**1,50**
0304020	18 X 82 X 500 DA	**1,50**
0304021	18 X 82 X 520 DA	**1,50**
0304022	18 X 82 X 540 DA	**1,50**
0304024	18 X 82 X 560 DA	**1,50**

MB LP-321 A LP-1535 (LPO / OF E OH) TRAS.

CÓDIGO	MEDIDA	FPP
0300710	3/4 X 82 X 180 D	**16**
0300712	3/4 X 82 X 200 D	**16**
0300714	3/4 X 82 X 220 D	**16**
0300716	3/4 X 82 X 240 D	**16**
0300718	3/4 X 82 X 260 D	**16**
0300720	3/4 X 82 X 280 D	**16**
0300721	3/4 X 82 X 300 D	**16**
0300723	3/4 X 82 X 320 D	**16**
0300725	3/4 X 82 X 340 D	**16**
0300727	3/4 X 82 X 360 D	**16**
0300729	3/4 X 82 X 380 D	**16**
0300731	3/4 X 82 X 400 D	**16**
0300733	3/4 X 82 X 420 D	**16**
0300735	3/4 X 82 X 440 D	**16**
0300737	3/4 X 82 X 460 D	**16**
0300739	3/4 X 82 X 480 D	**16**
0300741	3/4 X 82 X 500 D	**16**
0300742	3/4 X 82 X 520 D	**16**
0300743	3/4 X 82 X 540 D	**16**
0300744	3/4 X 82 X 560 D	**16**
0300745	3/4 X 82 X 580 D	**16**
0300746	3/4 X 82 X 600 D	**16**
0300747	3/4 X 82 X 620 D	**16**
0300748	3/4 X 82 X 640 D	**16**
0300749	3/4 X 82 X 660 D	**16**

MB LP-321 A LP-1535 (LPO / OF E OH) TRAS.

CÓDIGO	MEDIDA	PASSO
0304050	3/4 X 82 X 200 DA	**16**
0304051	3/4 X 82 X 220 DA	**16**
0304053	3/4 X 82 X 240 DA	**16**
0304054	3/4 X 82 X 260 DA	**16**
0304055	3/4 X 82 X 280 DA	**16**
0304056	3/4 X 82 X 300 DA	**16**
0304057	3/4 X 82 X 320 DA	**16**
0304058	3/4 X 82 X 340 DA	**16**
0304059	3/4 X 82 X 360 DA	**16**
0304061	3/4 X 82 X 380 DA	**16**
0304063	3/4 X 82 X 400 DA	**16**
0304064	3/4 X 82 X 420 DA	**16**
0304065	3/4 X 82 X 440 DA	**16**
0304067	3/4 X 82 X 460 DA	**16**
0304068	3/4 X 82 X 480 DA	**16**
0304069	3/4 X 82 X 500 DA	**16**
0304070	3/4 X 82 X 520 DA	**16**

0304071	3/4 X 82 X 540 DA	16
0304072	3/4 X 82 X 560 DA	16

MB LP-2013 A LP-2219 TRAS.

CÓDIGO	MEDIDA	PASSO
0300810	24 X 92 X 340 C	2,00
0300812	24 X 92 X 360 C	2,00
0300813	24 X 92 X 380 C	2,00
0300814	24 X 92 X 400 C	2,00
0300815	24 X 92 X 420 C	2,00

MB 1618 E 1620 DIANTEIRO

CÓDIGO	MEDIDA	PASSO
0300530	18 X 82 X 180 DA	1,50
0300531	18 X 82 X 200 DA	1,50
0300532	18 X 82 X 220 DA	1,50
0300534	18 X 82 X 240 DA	1,50
0304000	18 X 82 X 260 DA	1,50

MB 1618 E 1620 TRASEIRO

CÓDIGO	MEDIDA	FPP
0300790	7/8 X 82 X 380 D	14
0300791	7/8 X 82 X 400 D	14
0300792	7/8 X 82 X 420 D	14
0300793	7/8 X 82 X 440 D	14
0300794	7/8 X 82 X 460 D	14
0300795	7/8 X 82 X 480 D	14
0300796	7/8 X 82 X 500 D	14
0300797	7/8 X 82 X 520 D	14
0300798	7/8 X 82 X 540 D	14
0300799	7/8 X 82 X 560 D	14
0300800	7/8 X 82 X 580 D	14
0300801	7/8 X 82 X 600 D	14
9040476	7/8 X 82 X 620 D	14

MB 1924 A 1941 DIANTEIRO

CÓDIGO	MEDIDA	FPP
0300560	3/4 X 92 X 180 D	16
0300561	3/4 X 92 X 200 D	16
0300563	3/4 X 92 X 220 D	16
0300565	3/4 X 92 X 240 D	16
0300566	3/4 X 92 X 260 D	16
0301030	3/4 X 92 X 180 DA	16
0300590	3/4 X 92 X 200 DA	16
0300591	3/4 X 92 X 220 DA	16
0300592	3/4 X 92 X 240 DA	16
0300593	3/4 X 92 X 260 DA	16

MB 1924 A 1941 TRASEIRO

CÓDIGO	MEDIDA	PASSO
0304126	24 X 102 X 420 D	2,00
0304127	24 X 102 X 440 D	2,00
0304128	24 X 102 X 460 D	2,00
0304133	24 X 102 X 480 D	2,00
0304134	24 X 102 X 500 D	2,00
0304135	24 X 102 X 520 D	2,00
0304136	24 X 102 X 540 D	2,00
9041209	24 X 102 X 560 D	2,00
9041210	24 X 102 X 580 D	2,00
9041211	24 X 102 X 600 D	2,00
0300820	24 X 102 X 420 DA	2,00
0300822	24 X 102 X 440 DA	2,00
0300824	24 X 102 X 460 DA	2,00
0300826	24 X 102 X 480 DA	2,00
0300827	24 X 102 X 500 DA	2,00

PESSIM TRUCK PARTS

0300828	24 X 102 X 520 DA	2,00
0300829	24 X 102 X 540 DA	2,00
0300830	24 X 102 X 560 DA	2,00
0300831	24 X 102 X 580 DA	2,00
0300832	24 X 102 X 600 DA	2,00

MB 2635 E 2638 DIANTEIRO

CÓDIGO	MEDIDA	FPP
0301035	3/4 X 92 X 280 DA	16
0301036	3/4 X 92 X 300 DA	16
0304100	3/4 X 92 X 320 DA	16
0304101	3/4 X 92 X 340 DA	16
9041212	3/4 X 92 X 360 DA	16
9041213	3/4 X 92 X 380 DA	16
0304510	20X92X280 DA	1,50
0304511	20X92X300 DA	1,50
0304512	20X92X320 DA	1,50
0304513	20X92X340 DA	1,50

MB AXOR 2831 TRASEIRO

CÓDIGO	MEDIDA	PASSO
9041216	27 X 102 X 380 CA	2,00
9041217	27 X 102 X 400 CA	2,00
0304080	27 X 102 X 460 CA	2,00
0304085	27 X 102 X 480 CA	2,00
9041214	27 X 102 X 500 CA	2,00
9041215	27 X 102 X 520 CA	2,00

MB 2635 E 2638 TRASEIRO

CÓDIGO	MEDIDA	PASSO
0304119	24 X 102 X 360 CA	2,00
0304120	24 X 102 X 380 CA	2,00
0304121	24 X 102 X 400 CA	2,00
0304122	24 X 102 X 420 CA	2,00
0304124	24 X 102 X 440 CA	2,00
0304125	24 X 102 X 460 CA	2,00

MB MONOBLOCO O-362 A O-364

CÓDIGO	MEDIDA	PASSO
0300851	18 X 140 X 340 C	1,50
0300853	18 X 140 X 360 C	1,50
0300855	18 X 140 X 380 C	1,50
0300857	18 X 140 X 400 C	1,50
0300880	18 X 140 X 440 C	1,50

MB O-370 A O-400 TRASEIRO

CÓDIGO	MEDIDA	FPP
0300860	7/8 X 132 X 340 C	14
0300861	7/8 X 132 X 360 C	14
0300862	7/8 X 132 X 380 C	14
0300863	7/8 X 132 X 400 C	14
0300864	7/8 X 132 X 420 C	14

MB O-370 A O-400 TRASEIRO

CÓDIGO	MEDIDA	PASSO
0300865	24 X 160 X 400 C	2,00
0300866	24 X 160 X 420 C	2,00

GRAMPOS
SCANIA

SC L-75 / L-76 / L-110 E S-140 DIANT.

CÓDIGO	MEDIDA	FPP
0300560	3/4 X 92 X 180 D	16
0300561	3/4 X 92 X 200 D	16
0300563	3/4 X 92 X 220 D	16
0300565	3/4 X 92 X 240 D	16

0300566	3/4 X 92 X 260 D	16
0301030	3/4 X 92 X 180 DA	16
0300590	3/4 X 92 X 200 DA	16
0300591	3/4 X 92 X 220 DA	16
0300592	3/4 X 92 X 240 DA	16
0300593	3/4 X 92 X 260 DA	16

SC L-75 / L-76 / L-110 E S-140 DIANT.

CÓDIGO	MEDIDA	PASSO
0304200	20 X 92 X 180 D	1,50
0304201	20 X 92 X 200 D	1,50
0304202	20 X 92 X 220 D	1,50
0304203	20 X 92 X 240 D	1,50
0304520	20 X 92 X 180 DA	1,50
0304521	20 X 92 X 200 DA	1,50
0304522	20 X 92 X 220 DA	1,50
0304523	20 X 92 X 240 DA	1,50
0304524	20 X 92 X 260 DA	1,50

SC L-75 / L-76 / L-110 E S-140 TRAS.

CÓDIGO	MEDIDA	FPP
0301328	7/8 X 92 X 360 D	14
0301329	7/8 X 92 X 380 D	14
0301330	7/8 X 92 X 400 D	14
0301331	7/8 X 92 X 420 D	14
0301341	7/8 X 92 X 360 DA	14
0301342	7/8 X 92 X 380 DA	14
0301343	7/8 X 92 X 400 DA	14
0301344	7/8 X 92 X 420 DA	14
0301345	7/8 X 92 X 440 DA	14

SC L-112 E LS-142 DIANT.

CÓDIGO	MEDIDA	FPP
0301001	22 X 92 X 200 D	2,50
0301002	22 X 92 X 220 D	2,50
0301003	22 X 92 X 240 D	2,50
0301005	22 X 92 X 260 D	2,50

SC L-75 / L-76 / L-110 E S-140 TRASEIRO

CÓDIGO	MEDIDA	PASSO
0301006	22 X 92 X 280 D	2,50
0301007	22 X 92 X 300 D	2,50
0301008	22 X 92 X 320 D	2,50
0301009	22 X 92 X 340 D	2,50
0304540	22 X 92 X 360 D	2,50
0304541	22 X 92 X 380 D	2,50
0304542	22 X 92 X 400 D	2,50
0304543	22 X 92 X 420 D	2,50
0304544	22 X 92 X 440 D	2,50
0304545	22 X 92 X 460 D	2,50
0301052	22 X 92 X 300 DA	2,50
0301053	22 X 92 X 320 DA	2,50
0301055	22 X 92 X 340 DA	2,50
0301057	22 X 92 X 360 DA	2,50
0301058	22 X 92 X 380 DA	2,50
0301059	22 X 92 X 400 DA	2,50
0301060	22 X 92 X 420 DA	2,50
0301061	22 X 92 X 440 DA	2,50
0301062	22 X 92 X 460 DA	2,50

SC L-112 E LS-142 TRAS.

CÓDIGO	MEDIDA	PASSO
0301007	22 X 92 X 300 D	2,50
0301008	22 X 92 X 320 D	2,50
0301009	22 X 92 X 340 D	2,50

PESSIM TRUCK PARTS

0301052	22 X 92 X 300 DA	2,50
0301053	22 X 92 X 320 DA	2,50
0301055	22 X 92 X 340 DA	2,50

SC LT-112 (TRAÇADO) TRAS.

CÓDIGO	MEDIDA	PASSO
0304239	30 X 102 X 340 DA	3,50
0304240	30 X 102 X 360 DA	3,50
0304241	30 X 102 X 380 DA	3,50
0304242	30 X 102 X 400 DA	3,50
0304243	30 X 102 X 420 DA	3,50
0304244	30 X 102 X 440 DA	3,50

SC P-124

CÓDIGO	MEDIDA	PASSO
0304560	24 X 102 X 310 DA	2,00

SC P-114 E P-124 (TRAÇADO) TRASEIRO

CÓDIGO	MEDIDA	PASSO
0304246	30 X 92 X 400 DA	3,50
0304245	30 X 92 X 420 DA	3,50

SCANIA ONIBUS TRASEIRO

CÓDIGO	MEDIDA	PASSO
0301071	22 X 102 X 280 D	2,50
0301070	22 X 102 X 300 D	2,50
0301063	22 X 102 X 320 D	2,50
0301064	22 X 102 X 340 D	2,50
0301065	22 X 102 X 360 D	2,50
0301066	22 X 102 X 280 DA	2,50
0301072	22 X 102 X 300 DA	2,50
0301073	22 X 102 X 320 DA	2,50
0301074	22 X 102 X 340 DA	2,50
0301075	22 X 102 X 360 DA	2,50

SC 112 / 124 TRAÇADO SUSPENSÃO A AR TRAS.

CÓDIGO	MEDIDA	PASSO
0301040	24 X 102 X 300 DLA	2,00
0301041	24 X 102 X 320 DLA	2,00
0301042	24 X 102 X 340 DLA	2,00

TOYOTA

GRAMPOS TOYOTA

CÓDIGO	MEDIDA	FPP
0301201	1/2 X 85 X 170 C	20
0301203	1/2 X 85 X 180 C	20
0301207	1/2 X 85 X 200 C	20
0301208	1/2 X 85 X 210 C	20
0301210	1/2 X 85 X 220 C	20

TOYOTA JEEP E PICK-UP DIANT. E TRAS.

CÓDIGO	MEDIDA	FPP
0301220	9/16 X 85 X 160 C	18
0301221	9/16 X 85 X 180 C	18
0301224	9/16 X 85 X 200 C	18
0301228	9/16 X 85 X 220 C	18
0301231	9/16 X 85 X 240 C	18

TOYOTA PICK-UP DIANTEIRO DE 1985/...

CÓDIGO	MEDIDA	FPP
0301240	9/16 X 85 X 200 D	18
0301241	9/16 X 85 X 210 D	18

TOYOTA PICK-UP DIANTEIRO DE 1992 / 1995

CÓDIGO	MEDIDA	FPP
0300574	9/16 X 72 X 180 D	18
0300575	9/16 X 72 X 200 D	18

0300576	9/16 X 72 X 220 D	18

TOYOTA PICK-UP TRASEIRO DE 1985/...

CÓDIGO	MEDIDA	FPP
0301233	9/16 X 82 X 160 C	18
0301234	9/16 X 82 X 180 C	18
0301235	9/16 X 82 X 200 C	18
0301236	9/16 X 82 X 220 C	18

TOYOTA HILUX 2.8 E PICK-UP TRASEIRO

CÓDIGO	MEDIDA	FPP
0304450	9/16 X 62 X 140 B	18
0304451	9/16 X 62 X 160 B	18

GRAMPOS VW

CÓDIGO	MEDIDA	FPP
0301500	9/16 X 77 X 140 D	18
0301501	9/16 X 77 X 160 D	18
0301502	9/16 X 77 X 180 D	18
0301503	9/16 X 77 X 200 D	18
9041220	9/16 X 77 X 220 D	18

VOLKSWAGEN 6.80 / 6.90 / 7.90 TRAS.

CÓDIGO	MEDIDA	FPP
0304455	5/8 X 82 X 280 D	18
0301540	5/8 X 82 X 300 D	18
0301541	5/8 X 82 X 320 D	18
0301542	5/8 X 82 X 340 D	18
0301543	5/8 X 82 X 360 D	18
0301544	5/8 X 82 X 380 D	18
0301545	5/8 X 82 X 400 D	18
0301547	5/8 X 82 X 420 D	18
0301549	5/8 X 82 X 440 D	18
0301550	5/8 X 82 X 460 D	18
0301551	5/8 X 82 X 480 D	18
0301552	5/8 X 82 X 500 D	18

VW 11.130 / 13.130 E 14.140 DIANT.

CÓDIGO	MEDIDA	FPP
0300060	5/8 X 77 X 180 D	18
0300061	5/8 X 77 X 190 D	18
0300063	5/8 X 77 X 210 D	18
0300064	5/8 X 77 X 220 D	18
0301515	5/8 X 77 X 230 D	18
0301516	5/8 X 77 X 240 D	18
0301517	5/8 X 77 X 260 D	18

VW 11.130 / 13.130 E 14.140 TRAS.

CÓDIGO	MEDIDA	FPP
0301560	3/4 X 77 X 460 D	16
0301561	3/4 X 77 X 480 D	16
0301562	3/4 X 77 X 500 D	16

VW 11.130 / 13.130 E 14.140 TRAS.

CÓDIGO	MEDIDA	FPP
0300195	7/8 X 77 X 460 D	14
0300432	7/8 X 77 X 480 D	14
0300196	7/8 X 77 X 500 D	14

VW ROAD MASTER TRASEIRO

CÓDIGO	MEDIDA	PASSO
0301580	18 X 92 X 500 C	1,50
0301581	18 X 92 X 520 C	1,50
0301582	18 X 92 X 540 C	1,50

VW 16.210 H DIANTEIRO

PESSIM TRUCK PARTS

CÓDIGO	MEDIDA	PASSO
0304370	18 X 92 X 250 B	1,50
0304371	18 X 92 X 270 B	1,50

VW 17.240 OT TRASEIRO DE 2001/...

CÓDIGO	MEDIDA	PASSO
0304119	24 X 102 X 360 CA	2,00
0304120	24 X 102 X 380 CA	2,00

VW TRACTOR 18.310 TRASEIRO DE

CÓDIGO	MEDIDA	PASSO
0304358	24 X 140 X 320 BA	2,00
0304359	24 X 140 X 340 BA	2,00
0304360	24 X 140 X 360 BA	2,00

VW ONIBUS B-1618 DIANTEIRO

CÓDIGO	MEDIDA	FPP
0300280	3/4 X 102 X 200 D	16
0300282	3/4 X 102 X 220 D	16
0300284	3/4 X 102 X 240 D	16
0300286	3/4 X 102 X 260 D	16
0300287	3/4 X 102 X 280 D	16
0300288	3/4 X 102 X 300 D	16

VW ONIBUS B-1618 TRASEIRO

CÓDIGO	MEDIDA	FPP
0300440	7/8 X 77 X 440 DA	14
0300441	7/8 X 77 X 460 DA	14
0300442	7/8 X 77 X 480 DA	14
0300443	7/8 X 77 X 500 DA	14

VW TRAÇADO TRASEIRO

CÓDIGO	MEDIDA	PASSO
9040327	M30 X 92 X 400 BA	2,00
9040328	M30 X 92 X 420 BA	2,00
9040329	M30 X 92 X 440 BA	2,00

GRAMPOS VOLVO

VOLVO N-10 E N-12 DIANT. DE 1980/...

CÓDIGO	MEDIDA	FPP
0301601	3/4 X 102 X 200 B	16
9040106	3/4 X 102 X 220 B	16
9040107	3/4 X 102 X 240 B	16

VOLVO N-10 E N-12 DIANT. DE 1980/...

CÓDIGO	MEDIDA	PASSO
0304580	20 X 102 X 200 B	1,50
0304581	20 X 102 X 220 B	1,50
0304582	20 X 102 X 240 B	1,50
0304583	20 X 102 X 260 B	1,50
0304584	20 X 102 X 280 B	1,50

VOLVO N-10 E N-12 TRAS. DE 1980/...

CÓDIGO	MEDIDA	PASSO
0301650	24 X 102 X 430 B	2,00
0301651	24 X 102 X 450 B	2,00
0301652	24 X 102 X 470 B	2,00
0301653	24 X 102 X 500 B	2,00
0301654	24 X 102 X 520 B	2,00
0301655	24 X 102 X 540 B	2,00
0301656	24 X 102 X 560 B	2,00
0301740	24 X 102 X 430 BA	2,00
0301741	24 X 102 X 450 BA	2,00
0301742	24 X 102 X 470 BA	2,00
0301743	24 X 102 X 500 BA	2,00
0301744	24 X 102 X 520 BA	2,00

0301745	24 X 102 X 540 BA	2,00
0301746	24 X 102 X 560 BA	2,00

VOLVO 6 X 4 (CANAVIEIRO) TRAÇADO

CÓDIGO	MEDIDA	PASSO
0300890	24 X 92 X 380 D	2,00
0300891	24 X 92 X 400 D	2,00
0300892	24 X 92 X 420 D	2,00

VOLVO FH TRAÇADO

CÓDIGO	MEDIDA	PASSO
0301750	24 X 150 X 410 BA	2,00

VOLVO ONIBUS B-58 DIANTEIRO DE

CÓDIGO	MEDIDA	PASSO
0301670	24 X 102 X 160 D	2,00
0301671	24 X 102 X 180 D	2,00

VOLVO ONIBUS B-58 TRASEIRO DE 1980/...

CÓDIGO	MEDIDA	PASSO
0304462	24 X 150 X 420 BA	2,00
0304463	24 X 150 X 440 BA	2,00

VOLVO VM DIANTEIRO

CÓDIGO	MEDIDA	PASSO
0301620	20 X 82 X 260 D	1,50
0301622	20 X 82 X 270 D	1,50
0301625	20 X 82 X 340 D	1,50

VOLVO FH-12 / NH-12 TRASEIRO

CÓDIGO	MEDIDA	PASSO
0301630	24 X 92 X 400 BA	2,00
0301631	24 X 92 X 420 BA	2,00

VOLVO VM TRAÃSADO

CÓDIGO	MEDIDA	PASSO
9040353	20 X 82 X 380 CA	2,50

WILLYS GRAMPOS WILLYS

WILLYS JEEP / RURAL E PICK-UP (F-75)

CÓDIGO	MEDIDA	FPP
0301250	1/2 X 58 X 150 C	20
0301251	1/2 X 58 X 160 C	20
0301253	1/2 X 58 X 180 C	20
0301255	1/2 X 58 X 200 C	20

WILLYS JEEP / RURAL E PICK-UP (F-75)

CÓDIGO	MEDIDA	FPP
0300465	1/2 X 75 X 150 C	20
0300466	1/2 X 75 X 160 C	20
0300468	1/2 X 75 X 180 C	20
0300469	1/2 X 75 X 200 C	20
0300470	1/2 X 75 X 220 C	20

WILLYS JEEP / RURAL E PICK-UP (F-75)

CÓDIGO	MEDIDA	FPP
0301270	1/2 X 65 X 160 C	20
0301272	1/2 X 65 X 180 C	20
0301274	1/2 X 65 X 200 C	20
0301276	1/2 X 65 X 220 C	20

WILLYS PICK-UP (F-75) DIANTEIRO

CÓDIGO	MEDIDA	FPP
0301280	1/2 X 95 X 185 C	20
0301281	1/2 X 95 X 205 C	20

WILLYS JEEP / RURAL E PICK-UP (F-75)

CÓDIGO	MEDIDA	FPP
0301260	1/2 X 78 X 200 C	20
0300147	1/2 X 78 X 220 C	20

PESSIM TRUCK PARTS

0301264	1/2 X 78 X 240 C	20

GRAMPOS DIVERSOS

CÓDIGO	MEDIDA	FPP
0300240	9/16 X 78 X 160 C	18
0300242	9/16 X 78 X 180 C	18
ASIA MOTORS TOPIC TRASEIRO		
CÓDIGO	MEDIDA	FPP
0301730	5/8 X 95 X 210 C	18
0300405	5/8 X 95 X 230 C	18
HYUNDAI H-100 TRASEIRO		
CÓDIGO	MEDIDA	FPP
0301710	1/2 X 70 X 155 CA	20
0301711	1/2 X 70 X 165 CA	20
0301712	1/2 X 70 X 175 CA	20
HYUNDAI H-100 TRASEIRO		
CÓDIGO	MEDIDA	FPP
0301720	9/16 X 70 X 155 CA	18
0301721	9/16 X 70 X 165 CA	18
0301722	9/16 X 70 X 175 CA	18

GRAMPOS CARRETAS

CARRETAS TODAS

CÓDIGO	MEDIDA	FPP
0301320	7/8 X 92 X 200 D	14
0301321	7/8 X 92 X 220 D	14
0301322	7/8 X 92 X 240 D	14
0301323	7/8 X 92 X 260 D	14
0301324	7/8 X 92 X 280 D	14
0301325	7/8 X 92 X 300 D	14
0301326	7/8 X 92 X 320 D	14
0301327	7/8 X 92 X 340 D	14
0301328	7/8 X 92 X 360 D	14
0301329	7/8 X 92 X 380 D	14
0301330	7/8 X 92 X 400 D	14
0301331	7/8 X 92 X 420 D	14
0301332	7/8 X 92 X 440 D	14
0301333	7/8 X 92 X 460 D	14
0304400	7/8 X 92 X 480 D	14
0304401	7/8 X 92 X 500 D	14
0304470	7/8 X 92 X 520 D	14
0304471	7/8 X 92 X 540 D	14
0304472	7/8 X 92 X 560 D	14
0304473	7/8 X 92 X 580 D	14
0304474	7/8 X 92 X 600 D	14
CARRETAS TODAS		
CÓDIGO	MEDIDA	FPP
0301301	7/8 X 92 X 200 C	14
0301302	7/8 X 92 X 220 C	14
0301303	7/8 X 92 X 240 C	14
0301304	7/8 X 92 X 260 C	14
0301305	7/8 X 92 X 280 C	14
0301306	7/8 X 92 X 300 C	14
0301307	7/8 X 92 X 320 C	14
0301308	7/8 X 92 X 340 C	14
0301310	7/8 X 92 X 360 C	14
0301312	7/8 X 92 X 380 C	14
0301314	7/8 X 92 X 400 C	14

0301315	7/8 X 92 X 420 C	14
0301316	7/8 X 92 X 440 C	14
0301317	7/8 X 92 X 460 C	14
0301318	7/8 X 92 X 480 C	14
0301319	7/8 X 92 X 500 C	14

CARRETAS FRUEHAUF (FNV)

CÓDIGO	MEDIDA	FPP
0304390	7/8 X 82 X 320 C	14
0304391	7/8 X 82 X 340 C	14
0304392	7/8 X 82 X 360 C	14
0304393	7/8 X 82 X 380 C	14
0304394	7/8 X 82 X 400 C	14
0304395	7/8 X 82 X 420 C	14
0304396	7/8 X 82 X 440 C	14
0304397	7/8 X 82 X 460 C	14

CARRETAS (VARIAS)

CÓDIGO	MEDIDA	FPP
0301403	7/8 X 82 X 340 D	14
0301404	7/8 X 82 X 360 D	14
0300790	7/8 X 82 X 380 D	14
0300791	7/8 X 82 X 400 D	14
0300792	7/8 X 82 X 420 D	14
0300793	7/8 X 82 X 440 D	14
0300794	7/8 X 82 X 460 D	14
0300795	7/8 X 82 X 480 D	14
0300796	7/8 X 82 X 500 D	14
0300797	7/8 X 82 X 520 D	14
0300798	7/8 X 82 X 540 D	14
0300799	7/8 X 82 X 560 D	14
0300800	7/8 X 82 X 580 D	14
0300801	7/8 X 82 X 600 D	14
9040476	7/8 X 82 X 620 D	14

CARRETAS (VARIAS)

CÓDIGO	MEDIDA	FPP
0304410	7/8 X 92 X 300 BA	14
0304411	7/8 X 92 X 320 BA	14
0304412	7/8 X 92 X 340 BA	14
0304413	7/8 X 92 X 360 BA	14
0304414	7/8 X 92 X 380 BA	14
0304415	7/8 X 92 X 400 BA	14
0301338	7/8 X 92 X 300 DA	14
0301339	7/8 X 92 X 320 DA	14
0301340	7/8 X 92 X 340 DA	14
0301341	7/8 X 92 X 360 DA	14
0301342	7/8 X 92 X 380 DA	14
0301343	7/8 X 92 X 400 DA	14
0301344	7/8 X 92 X 420 DA	14
0301345	7/8 X 92 X 440 DA	14
0301348	7/8 X 92 X 500 DA	14

PRANCHA

CÓDIGO	MEDIDA	FPP
0304150	1 X 130 X 300 DA	14
0304152	1 X 130 X 320 DA	14
0304154	1 X 130 X 340 DA	14
0304156	1 X 130 X 360 DA	14
0304158	1 X 130 X 380 DA	14

GRAMPOS
CARROCERIA

CARROCERIA

PESSIM TRUCK PARTS

CÓDIGO	MEDIDA	FPP
0303000	5/8 X 82 X 250 B	11
0303001	5/8 X 82 X 280 B	11
0303002	5/8 X 82 X 300 B	11
0303003	5/8 X 82 X 320 B	11
0303004	5/8 X 82 X 350 B	11
0303005	5/8 X 82 X 380 B	11
0303006	5/8 X 82 X 400 B	11
0303007	5/8 X 82 X 420 B	11
0303008	5/8 X 82 X 460 B	11
0303009	5/8 X 82 X 480 B	11
0303010	5/8 X 82 X 500 B	11
0303011	5/8 X 82 X 520 B	11
0303022	5/8 X 82 X 540 B	11
0303012	5/8 X 82 X 560 B	11
0303013	5/8 X 82 X 580 B	11
0303014	5/8 X 82 X 600 B	11

CARROCERIA

CÓDIGO	MEDIDA	FPP
0303015	5/8 X 92 X 300 B	11
0303016	5/8 X 92 X 350 B	11
0303017	5/8 X 92 X 400 B	11
0303018	5/8 X 92 X 450 B	11
0303019	5/8 X 92 X 500 B	11
0303020	5/8 X 92 X 550 B	11
0303021	5/8 X 92 X 600 B	11
-	-	-
-	-	-
-	-	-
-	-	-

CHAPA GRAMPO

CARROCERIA

CARROCERIA

0303048	FURO 5/8 X 82 MM - CHAPA 3/8
0303049	FURO 5/8 X 92 MM - CHAPA 1/2
0303050	FURO 5/8 X 82 MM - CHAPA 1/2
0303053	FURO 3/4 X 82 MM - CHAPA 1/2
0303055	FURO 1/2 X 70 MM - CHAPA 3/8
0303056	FURO 3/4 X 92 MM - CHAPA 1/2
0303057	FURO 3/4 X 100 MM - CHAPA 1/2

GRAMPOS

DIVERSOS

PARA FEIXE (GOGÓ)

CÓDIGO	MEDIDA	FPP
0304431	1/2 X 82 X 100 B	20
0304433	1/2 X 82 X 120 B	20
0304435	1/2 X 82 X 140 B	20
0304437	1/2 X 82 X 160 B	20
9041278	1/2 X 82 X 170 B	20
0304438	1/2 X 82 X 180 B	20

PORCA TUCHO P/ GRAMPO

DIVERSOS

CÓDIGO	MEDIDA	FPP
0600394	7/8 NC	9
0600395	M-22	2,50
0600400	M-24	3,00
-	-	-

ARRUELA LISA POLIDA SEM BANHO

POLEGADA

CÓDIGO	TAMANHO	QTD. P/ KG
0225170	3/16	415
0225171	1/4	294
0225172	5/16	247
0225173	3/8	157
0225174	7/16	137
0225175	1/2	72
0225176	9/16	68
0225177	5/8	50
0225178	3/4	37
0225179	7/8	31
0225180	1"	25
0225181	1.1/4	21
0225182	1.1/2	13
0225183	1.3/8	12
0225184	1.3/4	11
0225185	2"	10

ARRUELA LISA ZINCADA BRANCA

POLEGADA

CÓDIGO	TAMANHO	QTD. P/ KG
2251702	3/16	415
2251712	1/4	294
2251722	5/16	247
2251732	3/8	157
2251742	7/16	137
2251752	1/2	72
2251762	9/16	68
2251772	5/8	50
2251782	3/4	37
2251792	7/8	31
2251802	1"	25
2251812	1.1/4	21
2251822	1.1/2	13

ARRUELA LISA FUNILEIRO - POLIDA SEM BANHO

POLEGADA

CÓDIGO	TAMANHO	QTD. P/ KG
0225260	3/16	147
0225261	1/4	85
0225262	5/16	70
0225263	3/8	60
0225264	7/16	41
0225265	1/2	32
0225266	5/8	25

ARRUELA LISA ZINCADA BRANCA

MÉTRICA

CÓDIGO	TAMANHO	ESPESSURA
0225190	M-05	1,0
0225191	M-06	1,5
0225192	M-08	1,5
0225193	M-10	2,0
0225194	M-12	2,5
0225195	M-14	2,5

PESSIM TRUCK PARTS

0225196	M-16	3,0	
0225197	M-18	3,0	
0225198	M-20	3,0	
0225199	M-22	3,0	

ARRUELA LISA ABA LARGA ZINCADA BRANCA

MÉTRICA

CÓDIGO	TAMANHO	ESP.	/EXT.
0226202	M-06	1,5	18
0226204	M-08	1,5	25
0226206	M-10	2,0	30
0226208	M-12	2,5	40
0226210	M-14	2,5	45
0226212	M-16	3,0	50
0226214	M-18	3,0	56
0226215	M-20	3,0	-

ARRUELA PRESSÃO MÉDIA

POLEGADA

CÓDIGO	TAMANHO
0225200	3/16
0225201	1/4
0225202	5/16
0225203	3/8
0225204	7/16
0225205	1/2
0225206	9/16
0225207	5/8
0225208	3/4
0225209	7/8
0225210	1"

ARRUELA PRESSÃO PESADA

POLEGADA

CÓDIGO	TAMANHO
0225220	3/16
0225221	1/4
0225222	5/16
0225223	3/8
0225224	7/16
0225225	1/2
0225226	9/16
0225227	5/8
0225228	3/4
0225229	7/8
0225230	1"

ARRUELA PRESSÃO MÉTRICA

CÓDIGO	TAMANHO
0225240	M-05
0225241	M-06
0225242	M-08
0225243	M-10
0225244	M-12
0225245	M-14
0225246	M-16
0225247	M-18

0225248	M-20		
0225249	M-22		

ANEL ELÁSTICO DIN 471

(TRAVA)

CÓDIGO	TAMANHO	ESP.	MED. PINO
0260010	M-8	0,8	7,4
0260014	M-9	1,00	8,4
0260016	M-10	1,00	9,3
0260018	M-11	1,00	10,2
0260020	M-12	1,00	11,0
0260022	M-13	1,00	11,9
0260024	M-14	1,00	12,9
0260026	M-15	1,00	13,8
0260028	M-16	1,00	14,7
0260030	M-17	1,00	15,7
0260036	M-18	1,20	16,5
0260038	M-19	1,20	17,5
0260040	M-20	1,20	18,5
0260042	M-21	1,20	19,5
0260044	M-22	1,20	20,5
0260046	M-23	1,20	21,5
0260048	M-24	1,20	22,2
0260050	M-25	1,20	23,2
0260052	M-26	1,20	24,2
0260054	M-27	1,20	24,9
0260060	M-28	1,50	25,9
0260062	M-29	1,50	26,9
0260064	M-30	1,50	27,9
0260066	M-31	1,50	28,6
0260068	M-32	1,50	29,6
0260070	M-33	1,50	30,5
0260072	M-34	1,50	31,5
0260074	M-35	1,50	32,2
0260080	M-36	1,75	33,2
0260082	M-37	1,75	34,2
0260084	M-38	1,75	35,2
0260086	M-39	1,75	36,0
0260088	M-40	1,75	36,5
0260090	M-41	1,75	37,5
0260092	M-42	1,75	38,5
0260094	M-44	1,75	40,5
0260096	M-45	1,75	41,5
0260098	M-46	1,75	42,5
0260100	M-47	1,75	43,5
0260102	M-48	1,75	44,5
0260110	M-50	2,00	45,8
0260112	M-52	2,00	47,8
0260114	M-54	2,00	49,8
0260116	M-55	2,00	50,8
0260118	M-56	2,00	51,8
0260120	M-57	2,00	52,8
0260122	M-58	2,00	53,8
0260124	M-60	2,00	55,8
0260126	M-62	2,00	57,8
0260128	M-63	2,00	58,8
0260130	M-65	2,50	60,8
0260132	M-67	2,50	62,5

PESSIM TRUCK PARTS

0260134	M-68	2,50	63,5
0260136	M-70	2,50	65,5
0260138	M-75	2,50	70,5
0260140	M-80	2,50	74,5

ANEL ELÁSTICO DIN 472

(TRAVA)

CÓDIGO	TAMANHO	ESP. / MED. FURO	
0260300	M-16	1,00	17,3
0260302	M-18	1,00	19,5
0260304	M-19	1,00	20,5
0260306	M-20	1,00	21,5
0260308	M-21	1,00	22,5
0260310	M-22	1,00	23,5
0260312	M-23	1,20	24,6
0260314	M-24	1,20	25,9
0260316	M-25	1,20	26,9
0260318	M-26	1,20	27,9
0260320	M-27	1,20	29,1
0260322	M-28	1,20	30,1
0260324	M-29	1,20	31,1
0260326	M-30	1,20	32,1
0260328	M-31	1,20	33,4
0260330	M-32	1,20	34,4
0260332	M-33	1,20	35,5
0260334	M-34	1,50	36,5
0260336	M-35	1,50	37,8
0260338	M-36	1,50	38,8
0260340	M-37	1,50	39,8
0260342	M-38	1,50	40,8
0260344	M-39	1,50	42,0
0260346	M-40	1,75	43,5
0260348	M-41	1,75	44,5
0260350	M-42	1,75	45,5
0260352	M-43	1,75	46,5
0260354	M-44	1,75	47,5
0260356	M-45	1,75	48,5
0260358	M-46	1,75	49,5
0260360	M-47	1,75	50,5
0260362	M-48	1,75	51,5
0260364	M-50	2,00	54,2
0260366	M-51	2,00	55,2
0260368	M-52	2,00	56,2
0260370	M-53	2,00	57,2
0260372	M-54	2,00	58,2
0260374	M-55	2,00	59,2
0260376	M-56	2,00	61,2
0260378	M-57	2,00	61,3
0260380	M-58	2,00	62,2
0260382	M-60	2,00	64,2
0260384	M-62	2,00	66,2
0260386	M-63	2,00	67,2

PINO ELÁSTICO DIN 1481

(TRAVA)

CÓDIGO	TAMANHO
0260500	4 X 16
0260502	4 X 20

0260504	4 X 26
0260506	4 X 30
0260508	4 X 36
0260510	4 X 40
0260512	4 X 45
0260514	4 X 50
0260516	5 X 16
0260518	5 X 20
0260520	5 X 22
0260522	5 X 26
0260524	5 X 30
0260526	5 X 36
0260528	5 X 40
0260530	5 X 45
0260532	5 X 50
0260534	5 X 60
0260536	6 X 30
0260538	6 X 36
0260540	6 X 40
0260542	6 X 45
0260544	6 X 50
0260546	6 X 60
0260548	6 X 70
0260550	6 X 80
9041163	6 X 100
0260552	8 X 30
0260554	8 X 36
0260556	8 X 40
0260558	8 X 45

0260560	8 X 50
0260562	8 X 60
0260564	8 X 70
0260566	8 X 80
0260568	8 X 90
0260570	8 X 100
0260572	10 X 30
0260574	10 X 40
0260576	10 X 50
0260578	10 X 60
0260580	10 X 70
0260582	10 X 80
0260584	10 X 90
0260586	10 X 100
0260588	12 X 50
0260590	12 X 60
0260592	12 X 70
0260594	12 X 80

ANEL ELÁSTICO DIN 6799 3 DENTES

(TRAVA)

CÓDIGO	TAMANHO	ESPESSURA
9041232	2,3MM	0,6
9041233	3,2MM	0,6
9041234	4MM	0,7
9041235	5MM	0,7
9041236	6MM	0,7
9041237	7MM	0,9
9041238	8MM	1,0

9041239	9MM	1,1
9041240	10MM	1,2
9041241	12MM	1,3
9041242	15MM	1,5
9041243	19MM	1,75
9041244	24MM	2,0

CÓD: 9041469
ANEL ORING MILÍMETRICO
428 PEÇAS

CÓD: 9041470
ANEL ORING POLEGADA
382 PEÇAS

CONTRA PINO (CUPILHA)

CÓDIGO	MEDIDA	QTDE. P/ KILO
0225460	3/32 X 1	980
0225461	3/32 X 1.1/2	730
0225462	3/32 X 2	590
0225463	3/32 X 2.1/2	500

CÓDIGO	MEDIDA	QTDE. P/ KILO
0225465	1/8 X 1	520
0225466	1/8 X 1.1/2	400
0225467	1/8 X 2	295
0225468	1/8 X 2.1/2	250
0225469	1/8 X 3	210

CÓDIGO	MEDIDA	QTDE. P/ KILO
0225470	5/32 X 1.1/2	250
0225471	5/32 X 2	200
0225472	5/32 X 2.1/2	175
0225473	5/32 X 3	130
0225474	5/32 X 3.1/2	95

CÓDIGO	MEDIDA	QTDE. P/ KILO
0225480	3/16 X 1.1/2	155
0225481	3/16 X 2	125
0225482	3/16 X 2.1/2	110
0225483	3/16 X 3	90
0225484	3/16 X 3.1/2	79
0225485	3/16 X 4	68

CÓDIGO	MEDIDA	QTDE. P/ KILO
0225490	1/4 X 1.1/2	90
0225491	1/4 X 2	74
0225492	1/4 X 2.1/2	63
0225493	1/4 X 3	52
0225494	1/4 X 3.1/2	49
0225495	1/4 X 4	39

CÓDIGO	MEDIDA	QTDE. P/ KILO
0225500	5/16 X 2	42
0225501	5/16 X 2.1/2	36
0225502	5/16 X 3	32
0225503	5/16 X 3.1/2	28
0225504	5/16 X 4	25

CÓDIGO	MEDIDA	QTDE. P/ KILO
0225510	3/8 X 3	19
0225511	3/8 X 4	16

CÓDIGO	MEDIDA	QTDE. P/ KILO
0225520	5 X 50	128

CÓDIGO	MEDIDA	QTDE. P/ KILO
0225521	6 X 60	72
0225522	6 X 65	66
0225523	6 X 70	60

PESSIM TRUCK PARTS

TRAVA TIPO "R"

CÓDIGO	MEDIDA	MED. EIXO
9041262	2 X 57 MM	**9 - 14**
9041263	3 X 72 MM	**10 - 16**
9041264	4 X 74 MM	**16 - 20**
9041265	5 X 102 MM	**20 - 28**
9041266	6 X 126 MM	**28 - 40**
9041267	7 X 127 MM	**28 - 45**
9041268	8 X 132 MM	**30 - 45**

GRAXEIRA RETA

CODIGO	MEDIDA	FPP / PASSO	ROSCA
0225270	1/4	28	UNF
0225271	5/16	24	UNF
0225272	3/8	28	BSPT
0225273	7/16	20	UNF
0225274	1/2	19	BSTP
0225275	M06	1,0	M
0225276	M08	1,0	MF
0225277	M10	1,0	MF

GRAXEIRA CURVA

90°

CODIGO	MEDIDA	FPP / PASSO	ROSCA
0225290	1/4 X 90º	28	UNF
0225291	5/16 X 90º	24	UNF
0225292	3/8 X 90º	28	BSPT
0225293	7/16 X 90º	20	UNF
0225294	1/2 X 90º	19	BSTP
0225295	M06 X 90º	1,0	M
0225296	M08 X 90º	1,0	MF
0225297	M10 X 90º	1,0	MF

GRAXEIRA CURVA

45°

CODIGO	MEDIDA	FPP / PASSO	ROSCA
0225280	1/4 X 45º	28	UNF
0225281	5/16 X 45º	24	UNF
0225282	3/8 X 45º	28	BSPT
0225283	7/16 X 45º	20	UNF
0225284	1/2 X 45º	19	BSTP
0225285	M06 X 45º	1,0	M
0225286	M08 X 45º	1,0	MF
0225287	M10 X 45º	1,0	MF
		-	
		-	

GRAXEIRA PONTA DUPLA

CODIGO	MEDIDA	FPP / PASSO	ROSCA
0225754	3/8 X 70º	27	NPT
0225755	M08 X 70º	1,0	M
0225756	M10 X 70º	1,0	M

GRAXEIRA RETA LONGA

CODIGO	MEDIDA	FPP / PASSO	ROSCA	COMP.
9041253	1/4 LC	20	UNF	30 MM
9041254	3/8 L1	27 (1/8)	NPT	34 MM
		-		

PESSIM TRUCK PARTS

GRAXEIRA CURVA 45° LONGA

CÓDIGO	MEDIDA	FPP / PASSO	ROSCA	COMP.
9041255	3/8 X 45º L1	27 (1/8)	NPT	36 MM
9041256	3/8 X 45º L2	27 (1/8)	NPT	51 MM

GRAXEIRA BOTÃO

CÓDIGO	MEDIDA	FPP / PASSO	ROSCA	COMP.
9041257	1/8 BS	27	NPT	-
9041258	1/4 BS1	18	NPT	-

GRAXEIRA ANGULAR

45°

CÓDIGO	MEDIDA	FPP / PASSO	ROSCA	COMP.
9041259	3/8	27	NPT	-
9041260	M10	1,0	M	-

BICO P/ ENGRAXAR

UNIVERSAL

CÓDIGO	MEDIDA	FPP / PASSO	ROSCA	COMP.
9041261				

ABRAÇADEIRA ROSCA SEM FIM

FITA 9MM

CÓDIGO	MEDIDA	MEDIDA POL.
0225560	9 X 13	3/8 X 1/2
0225561	12 X 16	1/2 X 5/8
0225562	13 X 19	1/2 X 3/4
0225563	14 X 22	9/16 X 7/8
0225564	19 X 27	3/4 X 1.1/16
0225582	22 X 32	7/8 X 1.1/4
0225545	25 X 38	1" X 1.1/2
0225546	32 X 44	1.1/4 X 1.3/4
0225547	38 X 51	1.1/2 X 2"
9041269	44 X 57	1.3/4 X 2.1/4
9041270	51 X 64	2" X 2.1/2
9041271	56 X 69	2.1/4 X 2.3/4
9041272	57 X 76	2.1/4 X 3"
9041273	64 X 83	2.1/2 X 3.1/4
9041274	70 X 89	2.3/4 X 3.1/2
9041275	76 X 95	3" X 3.3/4
9041276	83 X 102	3.1/4 X 4"

ABRAÇADEIRA ROSCA SEM FIM

FITA 14MM

CÓDIGO	MEDIDA	MEDIDA POL.
0225581	19 X 27	3/4 X 1.1/16
0225565	22 X 32	7/8 X 1.1/4
0225566	25 X 38	1" X 1.1/2
0225567	32 X 44	1.1/4 X 1.3/4
0225568	38 X 51	1.1/2 X 2"
0225569	44 X 57	1.3/4 X 2.1/4
0225570	51 X 64	2" X 2.1/2
0225571	57 X 70	2.1/4 X 2.3/4
0225572	57 X 76	2.1/4 X 3"
0225573	64 X 83	2.1/2 X 3.1/4
0225574	70 X 89	2.3/4 X 3.1/2
0225575	76 X 95	3" X 3.3/4
0225576	83 X 102	3.1/4 X 4"
0225577	89 X 108	3.1/2 X 4.1/4
0225579	102 X 121	4" X 4.3/4
0225583	114 X 133	4.1/2 X 5.1/4
0225585	127 X 146	5" X 5.3/4
0225587	140 X 159	5.1/2 X 6.1/4
0225589	152 X 171	6" X 6.3/4

ABRAÇADEIRA TIPO "T"

(TUCHO)

CÓDIGO	MEDIDA
0225800	24 X 30
0225801	28 X 34
0225802	32 X 38
0225803	36 X 42
0225804	40 X 46
0225805	44 X 50
0225806	48 X 54
0225807	52 X 58
0225808	57 X 65
0225809	63 X 71

PESSIM TRUCK PARTS

0225810	68 X 77
0225811	74 X 83
0225812	80 X 89
0225813	86 X 95
0225814	92 X 101
0225820	95 X 104
0225815	96 X 108
0225816	104 X 116
0225817	112 X 124
0225818	120 X 132
0225819	128 X 140

ABRAÇADEIRA TIPO "G" (REFORÇADA)

CÓDIGO	MEDIDA	MEDIDA POL.
0225540	45 MM	1.3/4
0225541	48 MM	1.7/8
0225542	51 MM	2"
0225543	54 MM	2.1/8
0225544	57 MM	2.1/4

ABRAÇADEIRA TIPO "U"

CÓDIGO	MEDIDA	MEDIDA POL.
0225530	32 MM	1.1/4
0225531	35 MM	1.3/8
0225532	38 MM	1.1/2
0225533	45 MM	1.3/4
0225534	48 MM	1.7/8
0225535	51 MM	2"
0225536	54 MM	2.1/8
0225537	57 MM	2.1/4
0225538	64 MM	2.1/2
0225539	70 MM	2.3/4
0225549	80 MM	3.1/8

ABRAÇADEIRA SIMPLEX

CÓDIGO	MEDIDA	MEDIDA POL.
2200600	6 X 7	3/16 X 1/4
2200602	7 X 8	1/4 X 5/16
2200604	8 X 9	5/16 X 3/8
2200606	9 X 11	3/8 X 7/16
2200608	10 X 12	3/8 X 1/2
2200610	11 X 13	7/16 X 1/2
2200612	12 X 14	1/2 X 9/16
2200614	14 X 17	9/16 X 11/16
2200616	16 X 19	5/8 X 3/4

ABRAÇADEIRA COM BORRACHA FITA 15MM

CÓDIGO	MEDIDA
0225590	M-06
0225591	M-08
0225592	M-10
0225593	M-12
0225594	M-16

0225595	M-20
0225596	M-22
0225597	M-25

ABRAÇADEIRA NYLON INSULOK PRETA

CÓDIGO	MEDIDA
0225713	2,5 X 200 MM
0225715	3,6 X 200 MM
0225719	4,8 X 200 MM
0225720	4,8 X 250 MM
0225721	4,8 X 300 MM
0225722	4,8 X 390 MM
0225727	7,6 X 370 MM
0225729	9,0 X 530 MM

ABRAÇADEIRA NYLON INSULOK PRETA / 6.6

CÓDIGO	MEDIDA
9040952	2,5 X 100 MM
9040953	2,5 X 200 MM
9040954	3,5 X 140 MM
9040955	3,5 X 280 MM
9040956	4,5 X 200 MM
9040957	4,5 X 250 MM
9040958	4,5 X 300 MM
9040959	4,5 X 380 MM
9040960	4,5 X 430 MM
9040961	7,5 X 360 MM
9040962	7,5 X 450 MM
9040963	7,5 X 500 MM
9040964	7,5 X 540 MM

PESSIM TRUCK PARTS

ABRAÇADEIRA PARA TURBINA - AÇO INOX 304

COM MOLA E PONTE - LARGURA FITA 17,5MM

CÓDIGO	APLICAÇÃO	MEDIDA	Nº ORIGINAL 1	Nº ORIGINAL 2
2200010	TUBULAÇÃO ENTRADA/SAÍDA AR INTERCOOLER E TURBO VW 8.120/8.140/8.150/8.150E	68 X 74 MM	CUMMINS 3926704	CUMMINS 3926386
2200015	TUBULAÇÃO ENTRADA/SAÍDA AR INTERCOOLER E TURBO VW 7.120/8.120/8.140/8.150 - SCANIA 113	77 X 83 MM	VW 2RE.117.273	SC 1.677.497
2200020	TUBULAÇÃO ENTRADA/SAÍDA AR INTERCOOLER E TURBO VW 12.170BT/13.170/13.180	80 X 86 MM	CUMMINS 3926702	VW 2RE.117.273
2200025	TUBULAÇÃO ENTRADA/SAÍDA AR INTERCOOLER E TURBO VW 13.170/13.190/15.170	83 X 89 MM	VW 2RE.117.273 A	INTERN. 7018.0218
2200030	ABRAÇADEIRA INTERCOOLER VW 7.120/8.120/8.150/13.150/17.120	83 X 92 MM	VW 2RE.117.273 C	-
2200035	ABRAÇADEIRA INTERCOOLER VW 13.180/15.180/17.220/17.250E	86 X 92 MM	VW 2RH.129.723 B	-
2200040	ABRAÇADEIRA MANGUEIRA DA TURBINA SCANIA 113	96 X 102 MM	SC 1.675.932	-
2200045	ABRAÇADEIRA INTERCOOLER VW 7.100/7.110/7.120 - AGRALE	101 X 110 MM	VW 2RH.129.723	611.2001.21.0001
2200050	ABRAÇADEIRA FILTRO DE AR SC 114/124 - MB 712/914/1618/1620/LS/1632/LS/1938	118 X 127 MM	SC 1.355.676	MB 384.997.7690
2200055	ABRAÇADEIRA INTERCOOLER VW 17.240 OT / 18.310 OT	151 X 160 MM	VW 2Z0.129.642	CUMMINS 3926386

ABRAÇADEIRA PARA TURBINA AÇO INOX 304

COM CANALETA - LARGURA FITA 17,0 MM

CÓDIGO	APLICAÇÃO	MEDIDA	Nº ORIGINAL 1	Nº ORIGINAL 2
2200100	ABRAÇADEIRA DO CARACOL DA TURBINA (LADO QUENTE) SCANIA	114 X 120 MM	SC 194.650	510952
2200105	ABRAÇADEIRA DO CARACOL DA TURBINA (LADO QUENTE) MB/SCANIA (TURBINA 4LE/4LGZ) - SCANIA 112/113	142 X 149 MM	SC 308.275	510991
2200110	ABRAÇADEIRA DO CARACOL DA TURBINA (LADO FRIO) SCANIA	181 X 190 MM	SC 194.649	510953
2200115	ABRAÇADEIRA DO CARACOL DA TURBINA (LADO FRIO) MB/ SCANIA (TURBINA 4LE/4LGZ)	204 X 223 MM	SC 308.278	510953

ABRAÇADEIRA PARA TURBINA AÇO INOX 304

COM CANALETA - LARGURA FITA 20,0 À 21,0 MM

CÓDIGO	APLICAÇÃO	MEDIDA	Nº ORIGINAL 1	Nº ORIGINAL 2
2200250	ABRAÇADEIRA TUBULAÇÃO ENTRADA/SAÍDA AR INTERCOOLER E TURBO VW 8.120/8.140/8.150/8.150E	65 X 70 MM	MWM 9.4100.97.70024	GM 93.245.147
2200255	CARACOL TURBINA MB	85 X 89 MM	MB 006.997.9590	-
2200260	ABRAÇADEIRA LIGAÇÃO TURBINA / DESCARGA CATERPILLAR	148 X 155 MM	2Y 9926	-
-	-	-	-	-
-	-	-	-	-

ABRAÇADEIRA PARA TURBINA AÇO INOX 304

COM CANALETA - LARGURA FITA 17,5 MM

CÓDIGO	APLICAÇÃO	MEDIDA	Nº ORIGINAL 1	Nº ORIGINAL 2
9041286	ABRAÇADEIRA DO CARACOL DA TURBINA CUMMINS - MITSUBISJI	68,5 MM	CUMMINS 3.918.951	HF150035
2200150	ABRAÇADEIRA DO CARACOL DA TURBINA CUMMINS	76 X 86 MM	CUMMINS 3.069.053	CUMMINS 3.923.060
2200155	ABRAÇADEIRA DO CARACOL DA TURBINA CUMMINS	81,5 X 87 MM	CUMMINS 3.069.652	FORD 2C355A281AA
9041287	ABRAÇADEIRA DO CARACOL DA TURBINA CUMMINS	104,8 MM	CUMMINS 3.905.216	-

ABRAÇADEIRA PARA TURBINA AÇO INOX 304

COM MOLA E PONTE - LARGURA FITA 14,6 MM

CÓDIGO	APLICAÇÃO	MEDIDA	Nº ORIGINAL 1	Nº ORIGINAL 2	Nº ORIGINAL 3
2200060	ABRAÇADEIRA MANGUEIRA DA TURBINA VW 7.100/7.110/7.120 - SCANIA 113 - MB 712/914/1618/1620/1621/LS / 1932/LS / 1938	96 X 102 MM	VW 2RD.129.723	SC 1.675.932	MB 3849977490

ABRAÇADEIRA PARA TURBINA AÇO INOX 304

COM LINGUETA - LARGURA FITA 20,0 MM

CÓDIGO	APLICAÇÃO	MEDIDA	Nº ORIGINAL 1	Nº ORIGINAL 2
9041280	MANGUEIRA DA TURBINA SCANIA 113	68 X 77 MM	SC 1.677.497	-
9041281	MANGUEIRA DA TURBINA SCANIA 113	80 X 89 MM	SC 1.466.082	-
9041282	MANGUEIRA DA TURBINA SCANIA 113 MB 712/914/1618/1620/1621/1932/1938	95 X 104 MM	SC 1.675.932	MB 384.997.7490
9041283	MANGUEIRA DA TURBINA MB 712/914/1618/1620/1932/1938	96 X 108 MM	MB 384.997.7790	-
9041284	MANGUEIRA DA TURBINA MB 712/914/1618/1620/1932/1938 - VW 7.100/7.110/7.120	112 X 124 MM	MB 384.997.7690	VW 2TJ.129.660B

ABRAÇADEIRA PARA TURBINA AÇO INOX 304

COM CANALETA - LARGURA FITA 21,0 MM

CÓDIGO	APLICAÇÃO	MEDIDA	Nº ORIGINAL 1	Nº ORIGINAL 2	Nº ORIGINAL 3
9040827	ABRAÇADEIRA TURBINA FORD	60 MM	2C35.8287BA	-	-
2200300	ABRAÇADEIRA TUBULAÇÃO ESCAPE GASES / COLETOR / DESCARGA DA TURBINA CASE / CUMMINS / METSO	81,8 X 89 MM	CASE A170.467	CUMMINS 3.354.862	METSO 929.185
2200305	ABRAÇADEIRA DO CARACOL DA TURBINA MWM VW / AGRALE	94,5 X 102 MM	MWM 9.6070.97.70024	VW 2RD.253.143B	AGRALE
2200310	ABRAÇADEIRA TUBULAÇÃO ESCAPE / COLETOR / DESCARGA DA TURBINA VW/FORD/METSO	97 X 110 MM	FORD 1L.559. U053.AC	FORD BF8T.5A272.AA	METSO 3133119
2200315	ABRAÇADEIRA TUBULAÇÃO ESCAPE GASES/COLETOR/ DESCARGA DA TURBINA VW 14.220/16.220/16.330/17.250 - FORD	104 X 113 MM	FORD XC.456. F081.AA	VW TAL.117.269	-

PESSIM TRUCK PARTS

2200320	ABRAÇADEIRA DO CARACOL DA TURBINA VW / FORD	108 X 115 MM	VW TEG.253.143A	FORD XC.455.270. DA	-
2200325	TUBULAÇÃO ESCAPE GASES / COLETOR / DESCARGA DA TURBINA CATERPILLAR	89 X 95 MM	5Y 1072	-	-
2200335	TUBULAÇÃO ESCAPE GASES / COLETOR / DESCARGA INTERCOOLER E TURBO CUMMINS	150 X 159 MM	CUMMINS 186.917	-	-

ABRAÇADEIRA PARA TURBINA AÇO INOX 304

COM CANALETA - LARGURA FITA 25,0 MM

CÓDIGO	APLICAÇÃO	MEDIDA	Nº ORIGINAL 1
2200400	TUBULAÇÃO ESCAPE GASES/COLETOR/DESCARGA DA TURBINA SCANIA 124	120 X 132 MM	SC 1.433.190
2200405	TUBULAÇÃO ESCAPE GASES/COLETOR/DESCARGA DA TURBINA SCANIA	130 X 142 MM	SC 1.422.474

ABRAÇADEIRA PARA TURBINA - AÇO INOX 304

COM CANALETA - LARGURA FITA 20,0 MM

CÓDIGO	APLICAÇÃO	MEDIDA	Nº ORIGINAL 1
2200210	TUBULAÇÃO ESCAPE GASES/COLETOR/DESCARGA INTERCOOLER E TURBO SCANIA 124	77 X 83 MM	SC 1.439.822
2200215	TUBULAÇÃO ESCAPE GASES/COLETOR/DESCARGA INTERCOOLER E TURBO SCANIA 125	97 X 105 MM	SC 1.439.825
2200220	TUBULAÇÃO ESCAPE GASES/COLETOR/DESCARGA INTERCOOLER E TURBO SCANIA 126	103X109 MM	SC 1.445.398
2200205	ABRAÇADEIRA CARACOL DA TURBINA CASE	105 X 113 MM	A170.807

ABRAÇADEIRA PARA ESCAPAMENTO - INOX (STEEPLES)

UTILIZADAS EM CONEXÕES ENTRE TUBOS SEM RESSALTO.

CÓDIGO	APLICAÇÃO	MEDIDA
2200500	CAMINHÕES VOLKSWAGEN / FORD CARGO	88 X 93MM
2200505	CAMINHÕES VOLKSWAGEN / FORD CARGO	100 X 104 MM
2200510	CAMINHÕES VOLKSWAGEN / FORD CARGO	131 X 134 MM

ESTICADOR PARA CABO DE AÇO

CÓDIGO	MEDIDA	CARGA KGF	RUPTURA KGF	ABERTURA MÍN. CM	ABERTURA MÁX. CM
0231522	3/16	70	280	110	160
0231523	1/4	170	680	130	200

0231524	5/16	280	1120	165	245
0231525	3/8	400	1600	185	280
0231526	1/2	590	2360	240	345
0231527	5/8	910	3640	290	410
0234561	3/4	1150	4600	325	470
2310198	7/8	1400	5600	350	470
2310199	1"	1700	6800	360	475

ABRAÇADEIRA CLIPS PARA CABO DE AÇO

CÓDIGO	MEDIDA	TORQUE KGFM	ESPAÇAMENTO MIN. MM
0231154	1/8	0,25	19
0231157	3/16	0,60	29
0231158	1/4	0,80	38
0231159	5/16	2,00	48
0231160	3/8	2,00	57
0231161	1/2	4,00	76
0231162	5/8	7,50	95
0234418	3/4	7,50	114
2310200	7/8	12,0	133
2310201	1"	12,0	152

PESSIM TRUCK PARTS

REBITE REPUXO

CÓDIGO	MEDIDA	REF.	ROSCA
0225300	1/8 X 1/4	306	3,20 X 06
0225301	1/8 X 5/16	308	3,20 X 08
0225302	1/8 X 3/8	310	3,20 X 10
0225303	1/8 X 1/2	312	3,20 X 12
0225304	1/8 X 5/8	316	3,20 X 15
0225305	1/8 X 3/4	319	3,20 X 18
0225306	1/8 X 7/8	322	3,20 X 22
0225307	1/8 X 1	325	3,20 X 25
CÓDIGO	MEDIDA	REF.	ROSCA
0225310	5/32 X 1/4	406	4,00 X 06
0225311	5/32 X 5/16	408	4,00 X 08
0225312	5/32 X 3/8	410	4,00 X 10
0225313	5/32 X 1/2	412	4,00 X 12
0225314	5/32 X 5/8	416	4,00 X 15
0225315	5/32 X 3/4	419	4,00 X 18
0225316	5/32 X 7/8	422	4,00 X 22
0225317	5/32 X 1	425	4,00 X 25
CÓDIGO	MEDIDA	REF.	ROSCA
0225321	3/16 X 1/2	512	4,80 X 12
0225322	3/16 X 5/8	516	4,80 X 16
0225323	3/16 X 3/4	519	4,80 X 19
0225324	3/16 X 7/8	522	4,80 X 22
0225325	3/16 X 1	525	4,80 X 25
0225326	3/16 X 1.3/16	530	4,80 X 30
0225327	3/16 X 1.3/8	535	4,80 X 35
0225328	3/16 X 1.1/2	540	4,80 X 40
CÓDIGO	MEDIDA	REF.	ROSCA
0225330	1/4 X 1/2	612	6,20 X 12
0225331	1/4 X 5/8	616	6,20 X 15
0225332	1/4 X 3/4	619	6,20 X 19
0225333	1/4 X 7/8	622	6,20 X 22
0225334	1/4 X 1	625	6,20 X 25
0225335	1/4 X 1.3/16	630	6,20 X 30
0225337	1/4 X 1.1/2	340	6,20 X 40

PESSIM TRUCK PARTS

CHAVE DE RODA COM CABO

350 MM

CODIGO	MEDIDA MM	REFERÊNCIA	MEDIDA MM
2313914	22 X 24	-	-
2313915	24 X 27	-	-
2313916	27 X 30	-	-
2313918	32 X 33	-	-
9041153	33 X 27	-	-
9041154	32 X 27	-	-

MACACO HIDRAULICO

TIPO GARRAFA

CODIGO	TON.	MED. FECHADO	MED. ABERTO
0236472	2 TON.	148MM	278MM
0236473	4 TON.	158MM	298MM
2311355	6 TON.	165MM	310MM
2311356	8 TON.	177MM	342MM
0238097	10 TON.	185MM	350MM
2311357	12 TON.	195MM	370MM
2311358	16 TON.	204MM	379MM
2311359	20 TON.	215MM	405MM
2318779	32 TON.	230MM	430MM
-	-	-	-
-	-	-	-
-	-	-	-
-	-	-	-
-	-	-	-
-	-	-	-

ALCAR

ABRASIVOS

LIXA DE FERRO

K-240

CODIGO	GRÃO
2310031	GRÃO 36
2310032	GRÃO 40
2310033	GRÃO 50
2310034	GRÃO 60
2310035	GRÃO 80
2310036	GRÃO 100
2310037	GRÃO 120
2310038	GRÃO 150
2310039	GRÃO 180
2310040	GRÃO 220
2310042	GRÃO 240
2310044	GRÃO 280
2310046	GRÃO 320

LIXA D'ÁGUA

L-422

CODIGO	GRÃO
2314278	GRÃO 60
2314279	GRÃO 80
2314280	GRÃO 100
2314281	GRÃO 120
2314282	GRÃO 150

PESSIM TRUCK PARTS

2314283	GRÃO 180
2314284	GRÃO 220
2314287	GRÃO 320
2314289	GRÃO 400
2314291	GRÃO 600

TELSTAR

ABRASIVOS

DISCO DE CORTE

2 TELAS

CODIGO	MEDIDA
2330005	4.1/2 X 3.2 X 7/8
2330010	7" X 3,2 X 7/8
2330020	10" X 3,2 X 5/8
2330215	10" X 3,2 X 3/4
2330225	12" X 3,2 X 3/4

DISCO DE CORTE FINE CUT

2 TELAS

CODIGO	MEDIDA
2330150	4.1/2 X 1,0 X 7/8
2330155	7" X 1,6 X 7/8

DISCO DE DESBASTE

CODIGO	MEDIDA
2330250	4.1/2 X 6,4 X 7/8
2330255	7" X 6,4 X 7/8

GAVETEIRO BIN PARA ESTANTE

CODIGO	A x P x L (CM)	NÚMERO	COR
0231683	7,3 X 10,2 X 17,3	N 3	PRETO
2313687	9 X 11,5 X 18,8	N 4	PRETO
0231074	12 X 15 X 24,5	N 5	PRETO
2313688	15 X 18 X 28	N 6	PRETO
0232324	17 X 22 X 33	N 7	PRETO
2313689	19 X 32 X 43	N 8	PRETO
0231680	7,3 X 10,2 X 17,3	N 3	AZUL
0231681	12 X 15 X 24,5	N 5	AZUL
0231682	17 X 22 X 33	N 7	AZUL

CESTO EXPOSITOR

PEQUENO

CODIGO	A x P x L (CM)	NÚMERO	COR
0230100	26 X 34,5 X 44		AZUL
0230101	26 X 34,5 X 44		PRETO

ESTANTE COMPLETA

COM GAVETAS Nº 3

CODIGO	A. x P x L (CM)	Nº DE GAVETAS	COR
0230200	150 X 18 X 60	60	AZUL
0230201	150 X 18 X 60	60	PRETO
-	-	-	-
-	-	-	-
-	-	-	-
-	-	-	-

ESTANTE COMPLETA

COM GAVETAS Nº 5

CODIGO	A x P x L (MM)	Nº GAVETAS	COR
0230220	150 X 25 X 100	54	AZUL
0230221	150 X 25 X 100	54	PRETO

ESTANTE COMPLETA

COM GAVETAS Nº 7

CODIGO	A x P x L (MM)	Nº GAVETAS	COR
0230230	105 X 35 X 100	28	AZUL
0230231	105 X 35 X 100	28	PRETO

CHAVE COMBINADA

CODIGO	MEDIDAS	MARCA
0233713	M-06	TRAMONTINA
0233714	M-07	TRAMONTINA
0233715	M-08	TRAMONTINA
0233716	M-09	TRAMONTINA
0233711	M-10	TRAMONTINA
0233717	M-11	TRAMONTINA
0233718	M-12	TRAMONTINA
0233719	M-13	TRAMONTINA
0233734	M-14	TRAMONTINA
0233712	M-15	TRAMONTINA
0233720	M-16	TRAMONTINA
0233735	M-17	TRAMONTINA
0233721	M-18	TRAMONTINA
0233722	M-19	TRAMONTINA
0233723	M-20	TRAMONTINA
0233724	M-21	TRAMONTINA
0233725	M-22	TRAMONTINA
2310529	M-23	TRAMONTINA
2310530	M-24	TRAMONTINA
2310531	M-27	TRAMONTINA
2310532	M-30	TRAMONTINA
2310533	M-32	TRAMONTINA

PESSIM
TRUCK PARTS

(11) 5444-0804
(11) 98994-7754
vendas@pessim.com.br
www.pessim.com.br
jppessim

R. Maria Cândida Pereira, 765 - Vila Itapegica
Guarulhos - SP, 07041-020